REV.	ECN NO.	DATE	SIGN	DESCRIPTION
A	Initial Release	2017/12/15	Arvin Chan	Change Rev.01 To Rev.A
B	LEN1840025~9	2018/03/19	Jason Yu	Modify Note & Update Box
C	C191283	2019/07/22	JC Chen	Describe the correction

ALTW
CONFIDENTIAL
2019-07-22
R&D DEPT.

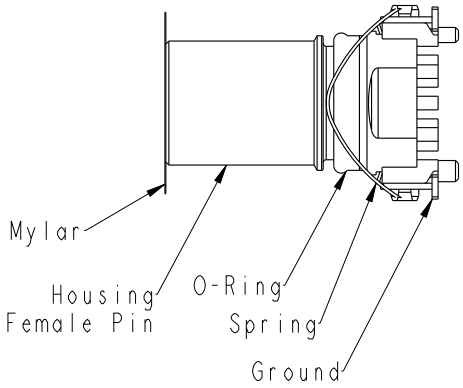

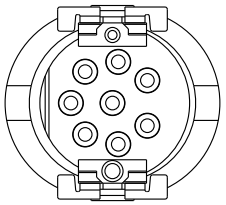

M S * S - * * P F F T - E E 8 0 0 1

- MSAS:M12 A Code Shield
- MSBS:M12 B Code Shield
- MSDS:M12 D Code Shield
- 03:3Pin
- 04:4Pin
- 05:5Pin
- 08:8Pin
- P:Panel
- F:Female Connector
- 001:Seriel Number
- 8:IP68(Mated,1M/24Hours) IP65(Unmated)
- E:None Back Shell
- E:None Mating Style
- T:SMT Type
- F:Female Pin

Note:
* (QC)mportant Dimension,

Material Specification :
* Housing : Thermoplastic
* Female Pin : Copper Alloy, Gold Plated
* Ground : Copper Alloy, Tin Plated
* Spring : Stainless Steel
* (B) O-Ring : Silicone, Black

Electrical Specification :
* Contact Resistance : 10mΩ Max.
* Insulation Resistance : 100MΩ min.
* Dielectric Withstanding Voltage : 1KV
* Rated Voltage : 3Pin&4Pin 250V d.c. or a.c.
  5Pin 60V d.c. or a.c.
  8Pin 30V d.c. or a.c.
* Rated Current : 3Pin,4Pin&5Pin 4A
  8Pin 2A

Mechanical Specification :
* Durability : 1000 Cycles(IEC : 100 Cycles)

Environmental Specification :
* Termperature Range : -55~125°C
* Salt Spray : 48h
* SMT Temperature & Time : 260°C/5Sec
* SMT Paste : 0.12mm min.

UNIT:mm

TOLERANCE
.X ±0.25
.XX ±0.1
.XXX ±0.05
ANGLES ±1°

TITLE: M12 F CONN F PIN SMT TYPE

SCALE 1:1 | SIZE A4 | SHEET 1 OF 4
REV. C | WC-REV. A.2 | (QC):Inspection item

Amphenol LTW
安費諾亮泰企業股份有限公司

ITEM NO MSXS-XXPFFT-EE8XXX	DRAWN BY JC Chen	DATE 2019/07/22
DWG NO MSXS-XXPFFT-EE8XXX	CHECKED BY Li Feng	DATE 2019/07/22
CUSTOMER ALTW	APPROVED BY Jerry	DATE 2019/07/22

W10814-03-XW01A2

THIS DOCUMENT IS SUBJECT TO CHANGE WITHOUT NOTICE. IT IS CONFIDENTIAL AND A PROPERTY OF Amphenol LTW. DISCLOSURE TO THIRD PARTY HAS TO BE AUTHORIZED BY Amphenol LTW.

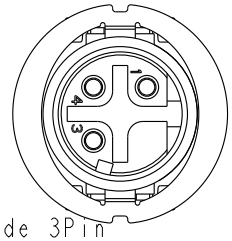

D Code 3Pin

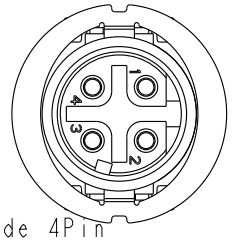

D Code 4Pin

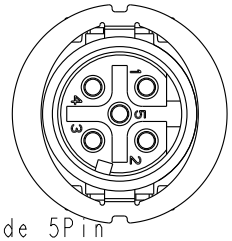

D Code 5Pin

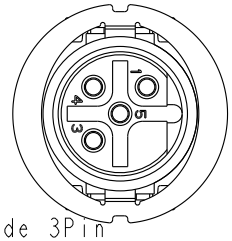

B Code 3Pin

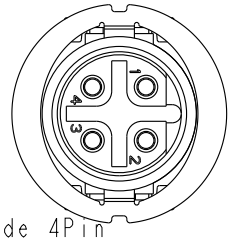

B Code 4Pin

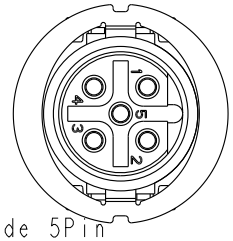

B Code 5Pin

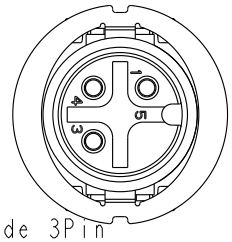

A Code 3Pin

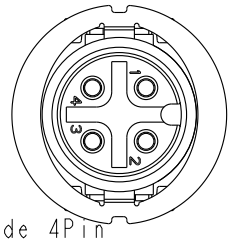

A Code 4Pin

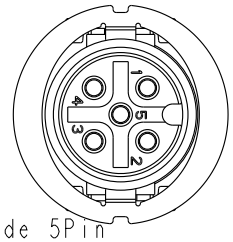

A Code 5Pin

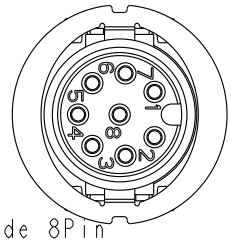

A Code 8Pin

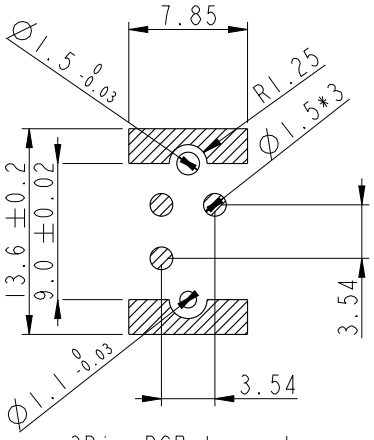

3Pin PCB Layout

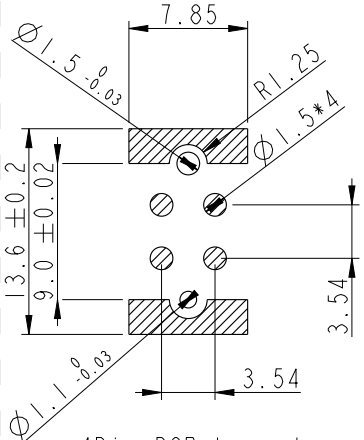

4Pin PCB Layout

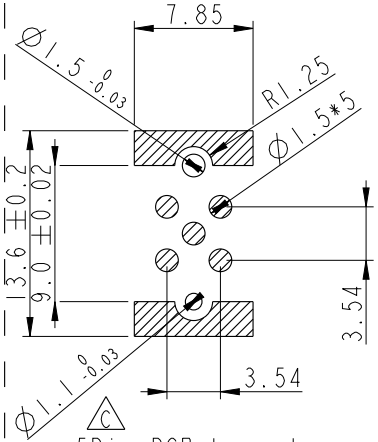

5Pin PCB Layout

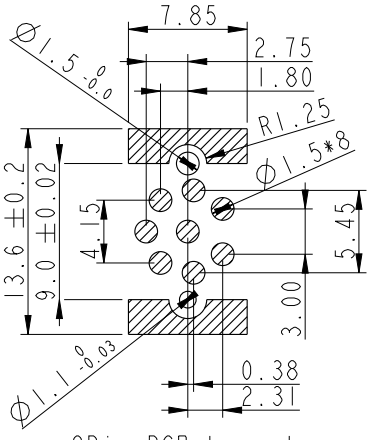

8Pin PCB Layout

ALTW
CONFIDENTIAL
2019-07-22
R&D DEPT.

THIS DOCUMENT IS SUBJECT TO CHANGE WITHOUT NOTICE. IT IS CONFIDENTIAL AND A PROPERTY OF Amphenol LTW. DISCLOSURE TO THIRD PARTY HAS TO BE AUTHORIZED BY Amphenol LTW.

UNIT: mm

TOLERANCE

.X	±0.25
.XX	±0.1
.XXX	±0.05
ANGLES	±1°

TITLE	MI2 F CONN F PIN SMT TYPE		
SCALE 1:1	SIZE A4	SHEET 2 OF 4	
REV. C	WC-REV. .0	QC: Inspection item	

Amphenol LTW
安費諾亮泰企業股份有限公司

ITEM NO	MSXS-XXPFFT-EE8XXX	DRAWN BY	JC Chen	DATE	2019/07/22
DWG NO	MSXS-XXPFFT-EE8XXX	CHECKED BY	Li Feng	DATE	2019/07/22
CUSTOMER	ALTW	APPROVED BY	Jerry	DATE	2019/07/22

WI0814-03-RM01A2

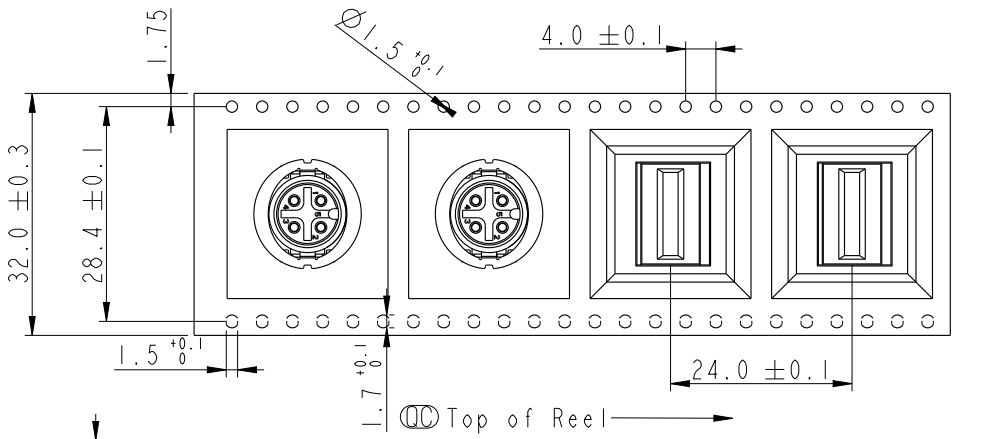

ALTW
CONFIDENTIAL
2019-07-22
R&D DEPT.

NOTE:
QC * Connector Orient follow Drawing

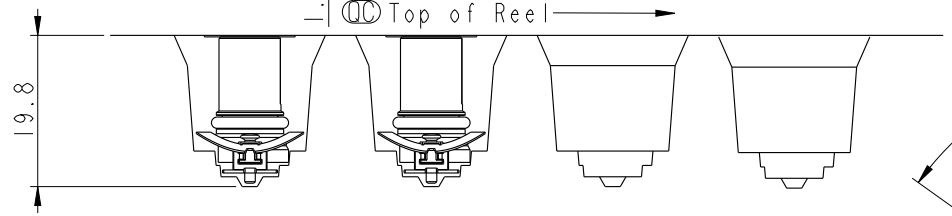

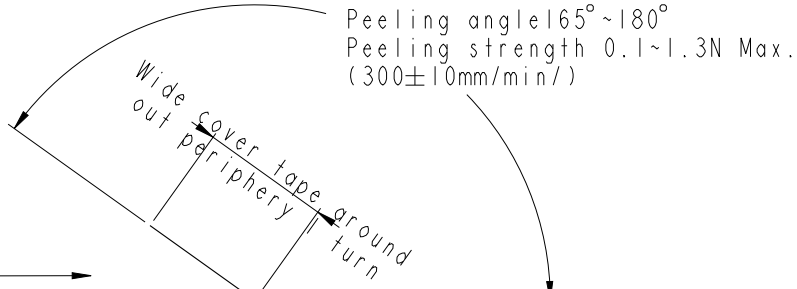

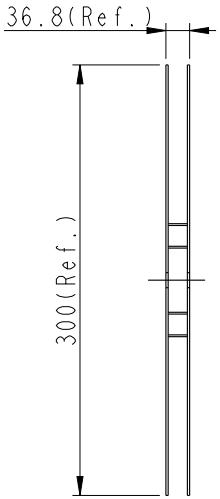

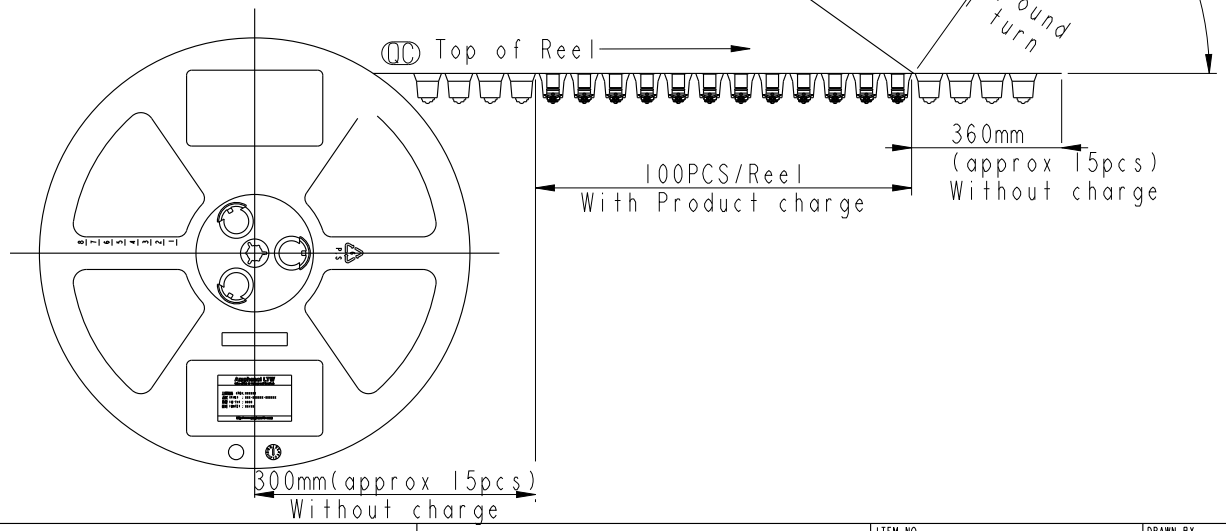

UNIT:mm	TITLE: MI2 F CONN F PIN SMT TYPE			ITEM NO: MSXS-XXPFFT-EE8XXX	DRAWN BY: JC Chen	DATE: 2019/07/22
TOLERANCE .X ±0.25, .XX ±0.1, .XXX ±0.05, ANGLES ±1°	SCALE: 1:1	SIZE: A4	SHEET 3 OF 4	DWG NO: MSXS-XXPFFT-EE8XXX	CHECKED BY: Li Feng	DATE: 2019/07/22
	REV.: C	WC-REV.: .0	QC: Inspection item	CUSTOMER: ALTW	APPROVED BY: Jerry	DATE: 2019/07/22

Amphenol LTW
安費諾亮泰企業股份有限公司

THIS DOCUMENT IS SUBJECT TO CHANGE WITHOUT NOTICE. IT IS CONFIDENTIAL AND A PROPERTY OF Amphenol LTW. DISCLOSURE TO THIRD PARTY HAS TO BE AUTHORIZED BY Amphenol LTW.

ALTW
CONFIDENTIAL
2019-07-22
R&D DEPT.

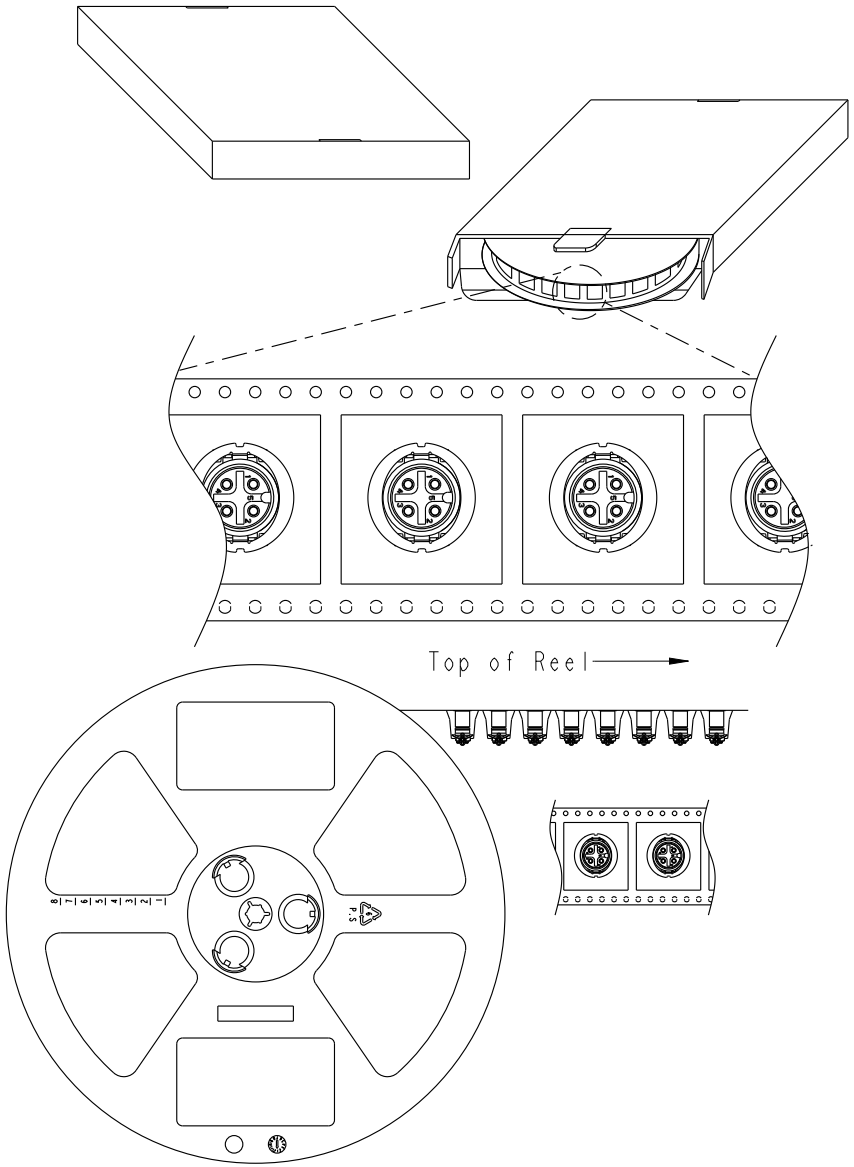

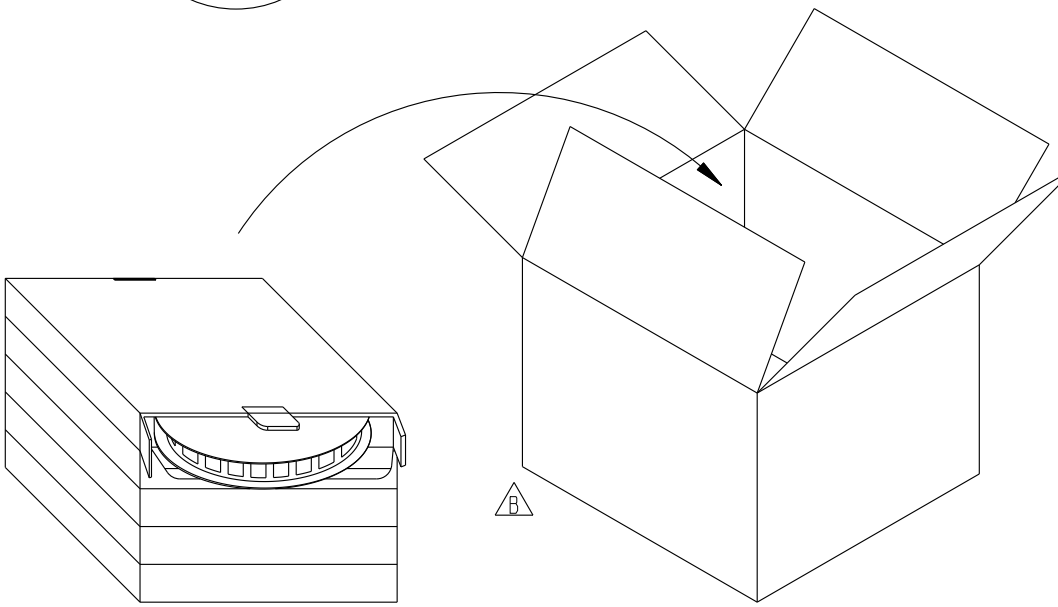

Note:
100 PCS(Connector)/Tape&Reel Put in a Box
5PCS(Max.) Box Put in a Carton

UNIT:mm	TITLE: M12 F CONN F PIN SMT TYPE			ITEM NO: MSXS-XXPFFT-EE8XXX	DRAWN BY: JC Chen	DATE: 2019/07/22
TOLERANCE .X ±0.25 .XX ±0.1 .XXX ±0.05 ANGLES ±1°	SCALE: 1:1	SIZE: A4	SHEET 4 OF 4	DWG NO: MSXS-XXPFFT-EE8XXX	CHECKED BY: Li Feng	DATE: 2019/07/22
	REV.: C	WC-REV.: .0	QC: Inspection item	CUSTOMER: ALTW	APPROVED BY: Jerry	DATE: 2019/07/22

Amphenol LTW
安費諾亮泰企業股份有限公司

THIS DOCUMENT IS SUBJECT TO CHANGE WITHOUT NOTICE. IT IS CONFIDENTIAL AND A PROPERTY OF Amphenol LTW. DISCLOSURE TO THIRD PARTY HAS TO BE AUTHORIZED BY Amphenol LTW.

OCEAN CHIPS
Океан Электроники
Поставка электронных компонентов

Компания «Океан Электроники» предлагает заключение долгосрочных отношений при поставках импортных электронных компонентов на взаимовыгодных условиях!

Наши преимущества:

- Поставка оригинальных импортных электронных компонентов напрямую с производств Америки, Европы и Азии, а так же с крупнейших складов мира;
- Широкая линейка поставок активных и пассивных импортных электронных компонентов (более 30 млн. наименований);
- Поставка сложных, дефицитных, либо снятых с производства позиций;
- Оперативные сроки поставки под заказ (от 5 рабочих дней);
- Экспресс доставка в любую точку России;
- Помощь Конструкторского Отдела и консультации квалифицированных инженеров;
- Техническая поддержка проекта, помощь в подборе аналогов, поставка прототипов;
- Поставка электронных компонентов под контролем ВП;
- Система менеджмента качества сертифицирована по Международному стандарту ISO 9001;
- При необходимости вся продукция военного и аэрокосмического назначения проходит испытания и сертификацию в лаборатории (по согласованию с заказчиком);
- Поставка специализированных компонентов военного и аэрокосмического уровня качества (Xilinx, Altera, Analog Devices, Intersil, Interpoint, Microsemi, Actel, Aeroflex, Peregrine, VPT, Syfer, Eurofarad, Texas Instruments, MS Kennedy, Miteq, Cobham, E2V, MA-COM, Hittite, Mini-Circuits, General Dynamics и др.);

Компания «Океан Электроники» является официальным дистрибьютором и эксклюзивным представителем в России одного из крупнейших производителей разъемов военного и аэрокосмического назначения **«JONHON»**, а так же официальным дистрибьютором и эксклюзивным представителем в России производителя высокотехнологичных и надежных решений для передачи СВЧ сигналов **«FORSTAR»**.

AVIC JONHON

«JONHON» (основан в 1970 г.)

Разъемы специального, военного и аэрокосмического назначения:

(Применяются в военной, авиационной, аэрокосмической, морской, железнодорожной, горно- и нефтедобывающей отраслях промышленности)

«FORSTAR» (основан в 1998 г.)

ВЧ соединители, коаксиальные кабели, кабельные сборки и микроволновые компоненты:

(Применяются в телекоммуникациях гражданского и специального назначения, в средствах связи, РЛС, а так же военной, авиационной и аэрокосмической отраслях промышленности).

FORSTAR®

Телефон: 8 (812) 309-75-97 (многоканальный)
Факс: 8 (812) 320-03-32
Электронная почта: ocean@oceanchips.ru
Web: http://oceanchips.ru/
Адрес: 198099, г. Санкт-Петербург, ул. Калинина, д. 2, корп. 4, лит. А