Type: CPFC2225B

◆ Outline

- 25.0×20.0mm Max.(L×W), 27.0mmMax. Height
- Inductance range: 0.8mH～7.0mH
- Rated current range: 3.0A～8.0A
- In addition to the standard versions of parameters shown here, custom designs are available to meet your exact requirements.

◆ Feature

- Safety standard conformance such as UL.
- Ideally used in TV, VCRs, OA devices.
- RoHS Compliance

◆ Dimensions (mm)

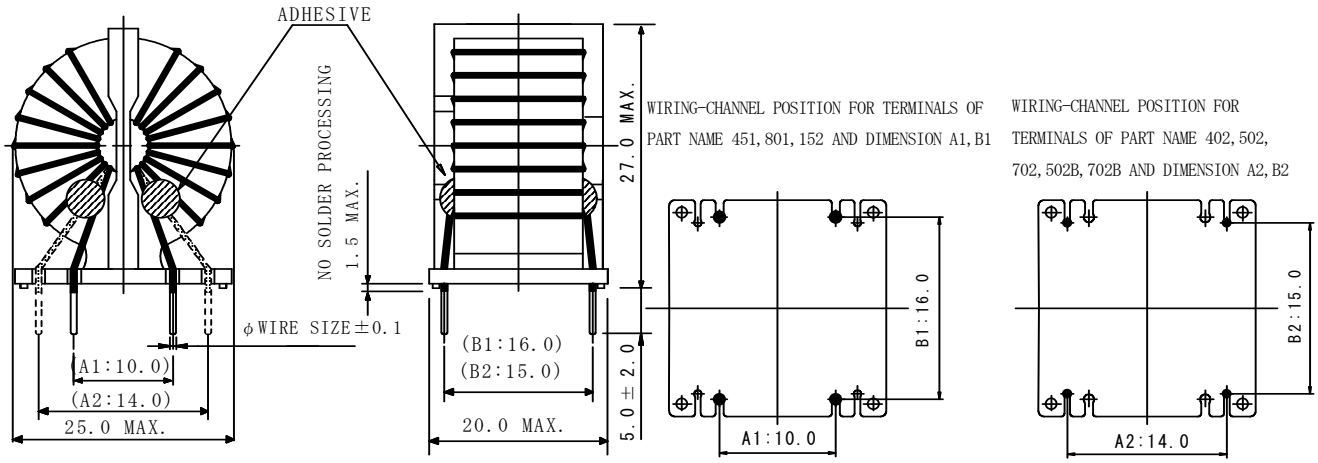

＊ Dimension does not include solder used on coil.

＊ Dimension without tolerance are approx.

◆ Land Pattern (mm)

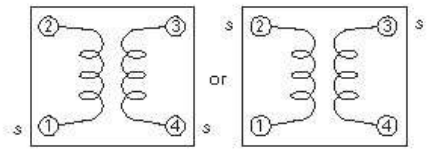

＊ Winding start is #1, #4 or #2, #3.

＊ #1&#4, #2&#3 : should have same polarity.

Type: CPFC2225B

◆ Specifications

PART NO.	STAMP	WIRE SIZE (mm)	INDUCTANCE (mH) (1-2) OR (4-3) [MIN.]	INDUCTANCE BALANCE (μH) [MAX.]	D.C.R.(mΩ) [at20℃] (1-2) OR (4-3) [MAX.]	CURRENT (Arms) (50Hz/60Hz) (1-4) ※1	RATED VOLTAGE (Vrms) (50Hz/60Hz)
PFC2225BNP-451	451	φ 1.0	0.45	30	9.2	9.5	250
PFC2225BNP-8Ø1	801	φ 1.0	0.8	50	12.5	8.0	250
PFC2225BNP-152	152	φ 0.8	1.5	80	26.0	5.0	250
PFC2225BNP-4Ø2	402	φ 0.7	4.0	100	54.0	4.0	250
PFC2225BNP-5Ø2	502	φ 0.6	5.0	150	81.0	3.0	250
PFC2225BNP-7Ø2	702	φ 0.5	7.0	200	135	2.5	250
PFC2225BNP-5Ø2B	502B	φ 0.7	5.0	150	61.0	3.5	250
PFC2225BNP-7Ø2B	702B	φ 0.7	7.0	200	70.0	3.0	250

＊ Measuring frequency : Inductance 1kHz, 0.1V

＊ Rated current : D.C. current when temperature of coil increased up to 60℃.(Ta=20℃)

※ Terminal #2 and #3 to be shorted when testing.

◆ Impedance Characteristics

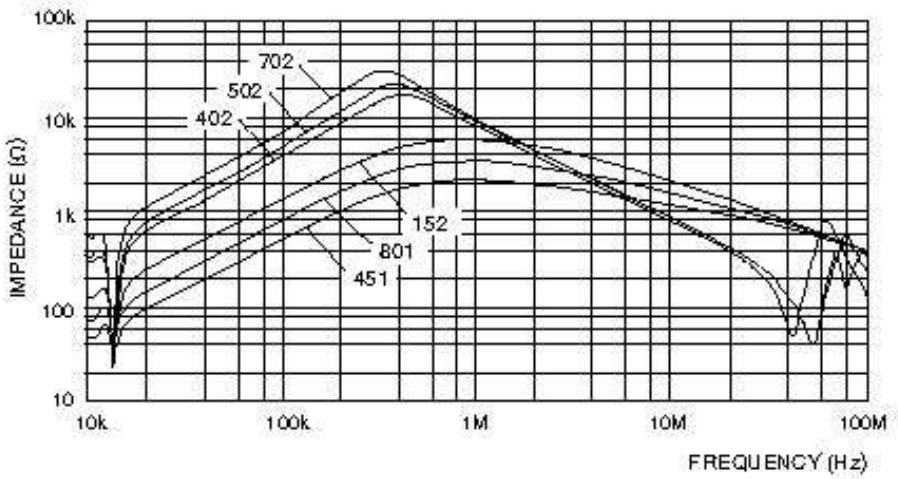

OCEAN CHIPS
Океан Электроники
Поставка электронных компонентов

Компания «Океан Электроники» предлагает заключение долгосрочных отношений при поставках импортных электронных компонентов на взаимовыгодных условиях!

Наши преимущества:

- Поставка оригинальных импортных электронных компонентов напрямую с производств Америки, Европы и Азии, а так же с крупнейших складов мира;
- Широкая линейка поставок активных и пассивных импортных электронных компонентов (более 30 млн. наименований);
- Поставка сложных, дефицитных, либо снятых с производства позиций;
- Оперативные сроки поставки под заказ (от 5 рабочих дней);
- Экспресс доставка в любую точку России;
- Помощь Конструкторского Отдела и консультации квалифицированных инженеров;
- Техническая поддержка проекта, помощь в подборе аналогов, поставка прототипов;
- Поставка электронных компонентов под контролем ВП;
- Система менеджмента качества сертифицирована по Международному стандарту ISO 9001;
- При необходимости вся продукция военного и аэрокосмического назначения проходит испытания и сертификацию в лаборатории (по согласованию с заказчиком);
- Поставка специализированных компонентов военного и аэрокосмического уровня качества (Xilinx, Altera, Analog Devices, Intersil, Interpoint, Microsemi, Actel, Aeroflex, Peregrine, VPT, Syfer, Eurofarad, Texas Instruments, MS Kennedy, Miteq, Cobham, E2V, MA-COM, Hittite, Mini-Circuits, General Dynamics и др.);

Компания «Океан Электроники» является официальным дистрибьютором и эксклюзивным представителем в России одного из крупнейших производителей разъемов военного и аэрокосмического назначения **«JONHON»**, а так же официальным дистрибьютором и эксклюзивным представителем в России производителя высокотехнологичных и надежных решений для передачи СВЧ сигналов **«FORSTAR»**.

AVIC JONHON

«JONHON» (основан в 1970 г.)

Разъемы специального, военного и аэрокосмического назначения:

(Применяются в военной, авиационной, аэрокосмической, морской, железнодорожной, горно- и нефтедобывающей отраслях промышленности)

«FORSTAR» (основан в 1998 г.)

ВЧ соединители, коаксиальные кабели, кабельные сборки и микроволновые компоненты:

(Применяются в телекоммуникациях гражданского и специального назначения, в средствах связи, РЛС, а так же военной, авиационной и аэрокосмической отраслях промышленности).

FORSTAR®

Телефон: 8 (812) 309-75-97 (многоканальный)
Факс: 8 (812) 320-03-32
Электронная почта: ocean@oceanchips.ru
Web: http://oceanchips.ru/
Адрес: 198099, г. Санкт-Петербург, ул. Калинина, д. 2, корп. 4, лит. А