| REV. | DESCRIPTION | DATE | APPROVED |
|---|---|---|---|
| G | Engineering Update w/o Changes | 03/01/04 | M. C. |
| H | Changed "C" Dimensions for SW-XXX-145 | 06/21/07 | M. C. |
| J | Removed Obsolete Products | 06/19/09 | T. Y. |
| K | Removed Obsolete Products | 10/08/09 | T. Y. |
| M | Removed Material Code | 05/28/16 | J. C. |

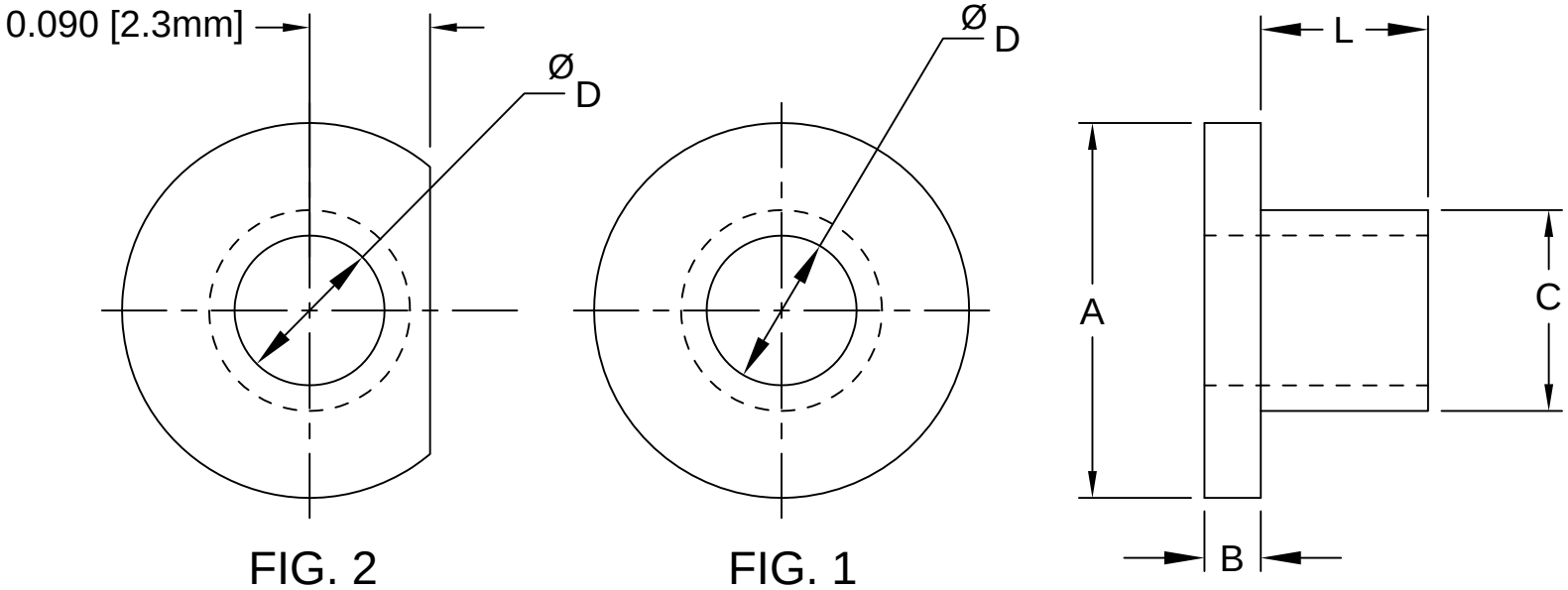


| PART NO. | L | A | B | C | D | SCREW SIZE | FIG. | MATERIAL |
|---|---|---|---|---|---|---|---|---|
| SW-032-135 | 0.032(0.8mm) | 0.215(5.5mm) | 0.040(1.0mm) | 0.130(3.3mm) | 0.116(3.0mm) | 4 | 1 | 1 |
| SW-040-140 | 0.040(1.0mm) | 0.245(6.2mm) | 0.040(1.0mm) | 0.140(3.6mm) | 0.119(3.0mm) | | 2 | |
| SW-125-140 | 0.125(3.2mm) | 0.280(7.1mm) | 0.042(1.1mm) | 0.140(3.6mm) | 0.112(2.8mm) | | 1 | |
| SW-031-145 | 0.031(0.8mm) | 0.280(7.1mm) | 0.047(1.2mm) | 0.145(3.7mm) | 0.118(3.0mm) | | | |
| SW-093-145 | 0.093(2.4mm) | 0.235(6.0mm) | 0.047(1.2mm) | 0.140(3.6mm) | 0.115(2.9mm) | | | 2 |
| SW-187-145 | 0.187(4.8mm) | | | | | | | |
| SW-125-150 | 0.125(3.2mm) | 0.280(7.1mm) | 0.042(1.1mm) | 0.150(3.8mm) | 0.112(2.8mm) | | | 1 |
| SW-185-150 | 0.185(4.7mm) | 0.280(7.1mm) | 0.042(1.1mm) | 0.150(3.8mm) | 0.122(3.1mm) | | | |
| SW-031-177 | 0.031(0.8mm) | 0.312(7.9mm) | 0.047(1.2mm) | 0.177(4.5mm) | 0.144(3.7mm) | 6 | 1 | |
| SW-031-190 | 0.031(0.8mm) | 0.312(7.9mm) | 0.047(1.2mm) | 0.190(4.8mm) | 0.146(3.7mm) | | | |

3. MATERIAL 2: NYLON 6/6, 94V-0, BLACK.
2. MATERIAL 1: POLYPHENYLENE SULFIDE, 40% GLASS FILLED, 94V-0, BLACK.
1. GENERAL SPECIFICATIONS: BIVAR MOLDED COMPONENT SPECIFICATION BV00-E101.

STANDARD TOLERANCE
( UNLESS OTHERWISE SPECIFIED )

| DECIMALS | | ANGULAR | |
|---|---|---|---|
| .X | ± .1 | X° | ± 1° |
| .XX | ± .01 | | |
| .XXX | ± .005 | | |


BIVAR®
4 THOMAS, IRVINE, CA. 92618
TEL: (949) 951-8808 FAX: (949) 951-3974


TITLE: HIGH TEMPERATURE SHOULDER WASHER

| DESIGNED: | DATE: | PART NO: | REVISION: |
|---|---|---|---|
| D. Green | 01/17/03 | SW-XXX-XXX | M |
| CHECKED: M. Chen | DATE: 01/17/03 | CAGE CODE : 32559 | SHEET # 1 OF 1 |

CAD GENERATED DOCUMENT, DO NOT MEASURE DRAWING.

# OCEAN CHIPS
## Океан Электроники
### Поставка электронных компонентов

Компания «Океан Электроники» предлагает заключение долгосрочных отношений при поставках импортных электронных компонентов на взаимовыгодных условиях!

Наши преимущества:

- Поставка оригинальных импортных электронных компонентов напрямую с производств Америки, Европы и Азии, а так же с крупнейших складов мира;
- Широкая линейка поставок активных и пассивных импортных электронных компонентов (более 30 млн. наименований);
- Поставка сложных, дефицитных, либо снятых с производства позиций;
- Оперативные сроки поставки под заказ (от 5 рабочих дней);
- Экспресс доставка в любую точку России;
- Помощь Конструкторского Отдела и консультации квалифицированных инженеров;
- Техническая поддержка проекта, помощь в подборе аналогов, поставка прототипов;
- Поставка электронных компонентов под контролем ВП;
- Система менеджмента качества сертифицирована по Международному стандарту ISO 9001;
- При необходимости вся продукция военного и аэрокосмического назначения проходит испытания и сертификацию в лаборатории (по согласованию с заказчиком);
- Поставка специализированных компонентов военного и аэрокосмического уровня качества (Xilinx, Altera, Analog Devices, Intersil, Interpoint, Microsemi, Actel, Aeroflex, Peregrine, VPT, Syfer, Eurofarad, Texas Instruments, MS Kennedy, Miteq, Cobham, E2V, MA-COM, Hittite, Mini-Circuits, General Dynamics и др.);

Компания «Океан Электроники» является официальным дистрибьютором и эксклюзивным представителем в России одного из крупнейших производителей разъемов военного и аэрокосмического назначения **«JONHON»**, а так же официальным дистрибьютором и эксклюзивным представителем в России производителя высокотехнологичных и надежных решений для передачи СВЧ сигналов **«FORSTAR»**.

AVIC JONHON

**«JONHON»** (основан в 1970 г.)

Разъемы специального, военного и аэрокосмического назначения:

(Применяются в военной, авиационной, аэрокосмической, морской, железнодорожной, горно- и нефтедобывающей отраслях промышленности)

**«FORSTAR»** (основан в 1998 г.)

ВЧ соединители, коаксиальные кабели, кабельные сборки и микроволновые компоненты:

(Применяются в телекоммуникациях гражданского и специального назначения, в средствах связи, РЛС, а так же военной, авиационной и аэрокосмической отраслях промышленности).

FORSTAR®

Телефон: 8 (812) 309-75-97 (многоканальный)
Факс: 8 (812) 320-03-32
Электронная почта: ocean@oceanchips.ru
Web: http://oceanchips.ru/
Адрес: 198099, г. Санкт-Петербург, ул. Калинина, д. 2, корп. 4, лит. А