THIS DRAWING IS UNPUBLISHED. RELEASED FOR PUBLICATION -
© COPYRIGHT copyright_dBYe- ALL RIGHTS RESERVED.

REVISIONS

P	LTR	DESCRIPTION	DATE	DWN	APVD
	A	RELEASED FOR PRODUCTION	23OCT2017	RK	PO

NOTES:

1. LID NOT ASSEMBLED WITH LOWER PART. ENCLOSED LOOSELY
2. FLAP NOT ASSEMBLED WITH LOWER PART. ENCLOSED LOOSELY
3. PART NUMBER.
4. PRODUCTION DATE (YYMMDD)
5. MANUFACTURING LOCATION CODE.
6. FOIL CLIP INSTALLED ON BOX CONTACT RAILS.
7. MODEL CODE ACCORDING TE-SPEC. 404-74000-1
8. CONSECUTIVE SERIAL NUMBER
9. TEST EQUIPMENT NUMBER
10. DIODES WELDED ON CONTACT RAIL
11. MUST COMPLY WITH DIRECTIVE 2002/95/EC (ROHS).
12. THIS PRODUCT HAS NOT COMPLETED VALIDATION TESTING.

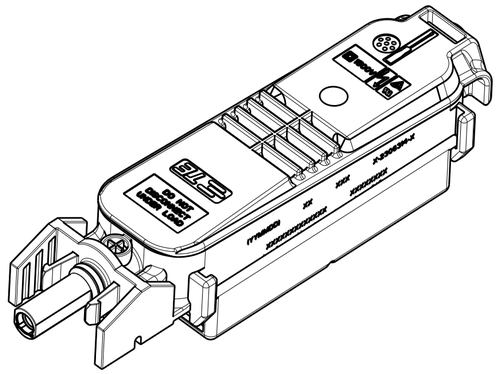

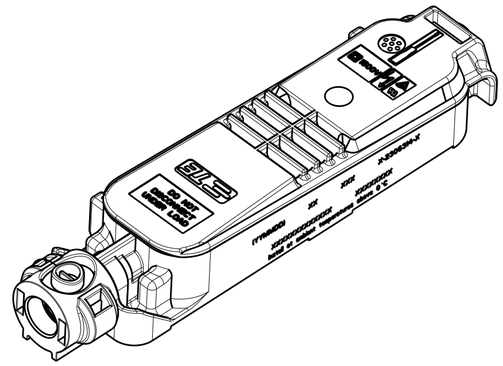

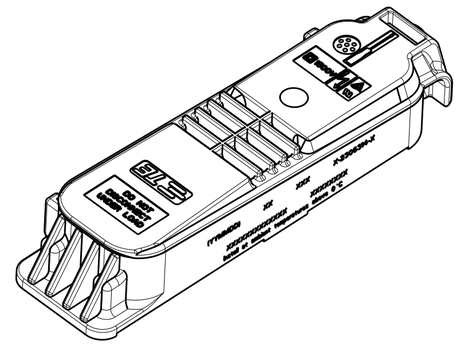

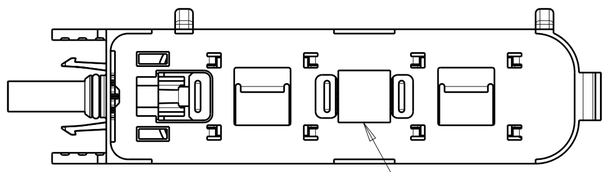

BOTTOM VIEW OF TYPICAL ASSEMBLY WHEN MOUNTING TAPE IS APPLIED

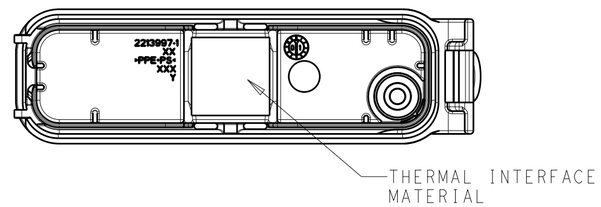

BOTTOM VIEW OF LID SUBASSEMBLY WHEN THERMAL INTERFACE MATERIAL IS APPLIED

MODEL CODE 7	DIM X	PV PANEL FOIL DIRECTION	MOUNTING TAPE	THERMAL INTERFACE MATERIAL	PART NO.
PVEDGE2GGA1V_1	36.0	NORTH/SOUTH	YES	YES	3-2306314-5
PVEDGE2DGA1V_1	55.2	NORTH/SOUTH	YES	YES	3-2306314-2
PVEDGE2FGA1V_1	58.7	NORTH/SOUTH	YES	YES	3-2306314-1
PVEDGE2GGA1V_1	36.0	NORTH/SOUTH	NO	YES	2-2306314-5
PVEDGE2DGA1V_1	55.2	NORTH/SOUTH	NO	YES	2-2306314-2
PVEDGE2FGA1V_1	58.7	NORTH/SOUTH	NO	YES	2-2306314-1
PVEDGE2GGA1T_1	36.0	NORTH/SOUTH	YES	NO	1-2306314-5
PVEDGE2DGA1T_1	55.2	NORTH/SOUTH	YES	NO	1-2306314-2
PVEDGE2FGA1T_1	58.7	NORTH/SOUTH	YES	NO	1-2306314-1
PVEDGE2GGA1T_1	36.0	NORTH/SOUTH	NO	NO	2306314-5
PVEDGE2DGA1T_1	55.2	NORTH/SOUTH	NO	NO	2306314-2
PVEDGE2FGA1T_1	58.7	NORTH/SOUTH	NO	NO	2306314-1

COLOR/FINISH	MATERIAL	DESCRIPTION	ITEM NO.
BLACK	PPE+PS	EDGE FLAP	12 2
TIN OVER NICKEL	COPPER ALLOY	INTERFACE CONTACT-SOCKET	11
TIN OVER NICKEL	COPPER ALLOY	INTERFACE CONTACT-PIN	10
-	-	THERMAL INTERFACE MATERIAL	9
-	-	BYPASS DIODE: TYPE SL2020A	8
GRAY	PPE+PS	MEMBRANE RETAINER	7
-	-	MEMBRANE VENT	6
PLAIN	STAINLESS STEEL	FOIL CLIP	5 6
TIN	COPPER ALLOY	CONTACT RAIL	4
BLACK	PPE+PS	BOX,LOWER HOUSING	3
RED	SILICONE	O-RING SEAL	2
BLACK	PPE+PS	BOX,LID	1 1

THIS DRAWING IS A CONTROLLED DOCUMENT.

DIMENSIONS: mm

TOLERANCES UNLESS OTHERWISE SPECIFIED:
0 PLC ±0.50
1 PLC ±0.25
2 PLC ±0.13
3 PLC ±-
4 PLC ±-
ANGLES ±-

MATERIAL 1

FINISH -

DWN RAVI.S 16JUL2016
CHK GINGRICH CHUCK 16JUL2016
APVD GINGRICH CHUCK 16JUL2016
PRODUCT SPEC 108-32122
APPLICATION SPEC 114-32157
WEIGHT -

TE Connectivity

NAME PV EDGE ASSEMBLY, WITH FLAP, S-CLIP
-
-

SIZE A2 | CAGE CODE - | DRAWING NO C-2306314 | RESTRICTED TO -

CUSTOMER DRAWING | SCALE 5:1 | SHEET 1 OF 3 | REV A

1471-9 (3/13)

THIS DRAWING IS UNPUBLISHED. RELEASED FOR PUBLICATION -
© COPYRIGHT copyright_dBYe- ALL RIGHTS RESERVED.

REVISIONS

P	LTR	DESCRIPTION	DATE	DWN	APVD
	-	SEE SHEET 1	-	-	-

LID NOT SHOWN FOR REFERENCE ONLY

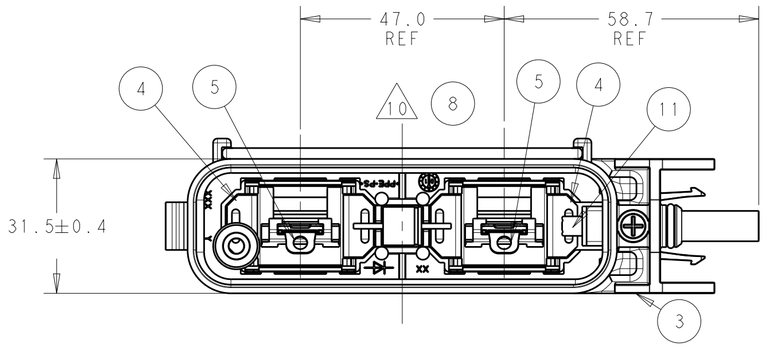

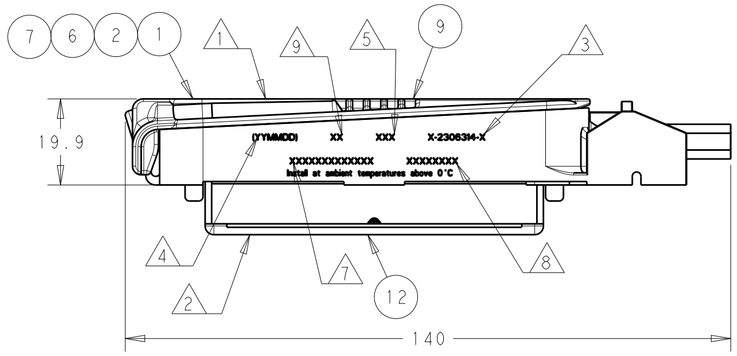

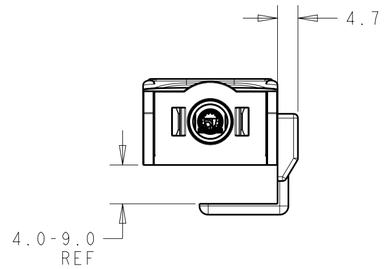

2306314-1
1-2306314-1
2-2306314-1
3-2306314-1
SHOWN

LID NOT SHOWN FOR REFERENCE ONLY

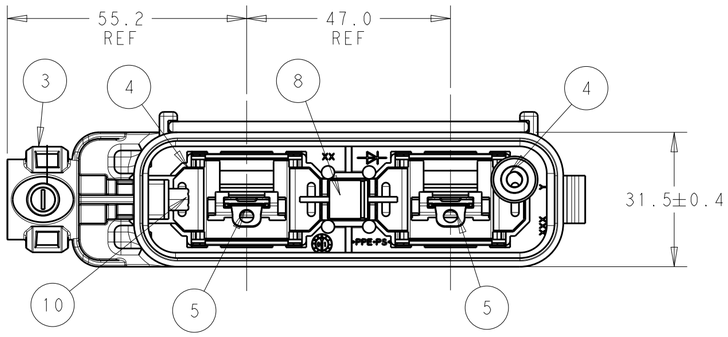

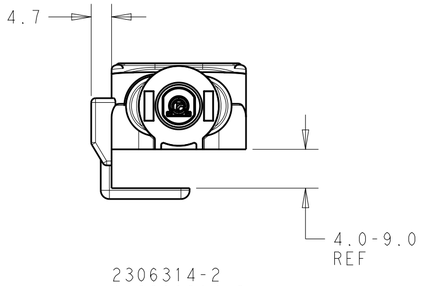

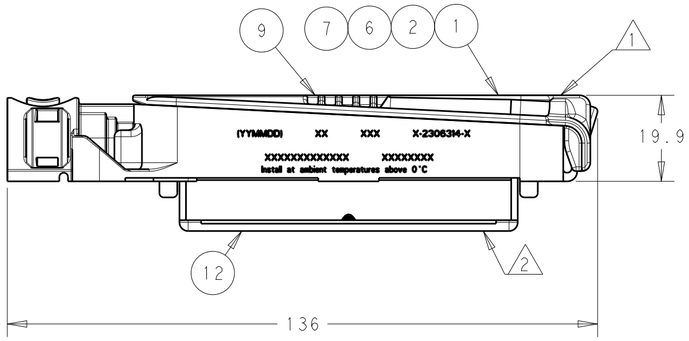

2306314-2
1-2306314-2
2-2306314-2
3-2306314-2
SHOWN

THIS DRAWING IS A CONTROLLED DOCUMENT.

DIMENSIONS: mm

TOLERANCES UNLESS OTHERWISE SPECIFIED:

0 PLC	±0.50
1 PLC	±0.25
2 PLC	±0.13
3 PLC	±-
4 PLC	±-
ANGLES	±-

MATERIAL

FINISH -

DWN RAVI.S 16JUL2016
CHK GINGRICH CHUCK 16JUL2016
APVD GINGRICH CHUCK 16JUL2016
PRODUCT SPEC 108-32122
APPLICATION SPEC 114-32157
WEIGHT -

CUSTOMER DRAWING

TE Connectivity

NAME PV EDGE ASSEMBLY, WITH FLAP, S-CLIP
-
-

SIZE	CAGE CODE	DRAWING NO	RESTRICTED TO
A2	-	C-2306314	-

SCALE 5:1 SHEET 2 OF 3 REV A

THIS DRAWING IS UNPUBLISHED. RELEASED FOR PUBLICATION -
© COPYRIGHT copyright_dBYe- ALL RIGHTS RESERVED.

REVISIONS					
P	LTR	DESCRIPTION	DATE	DWN	APVD
	-	SEE SHEET 1	-	-	-

LID NOT SHOWN FOR REFERENCE ONLY

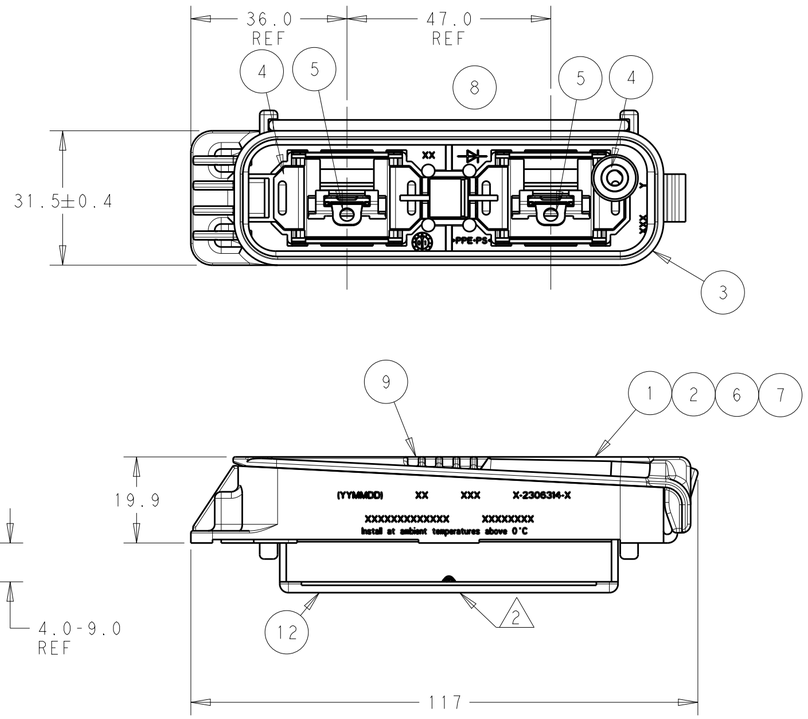

2306314-5
1-2306314-5
2-2306314-5
3-2306314-5
SHOWN

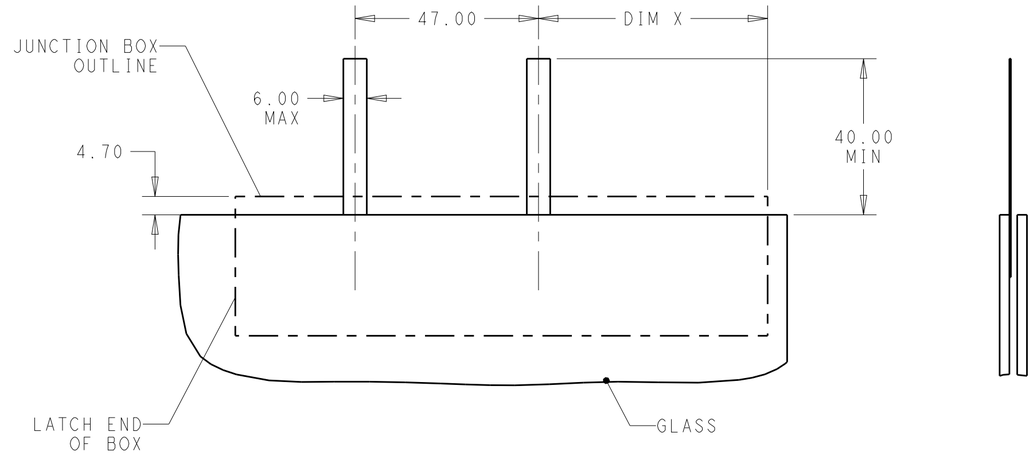

RECOMMENDED EDGE MOUNT

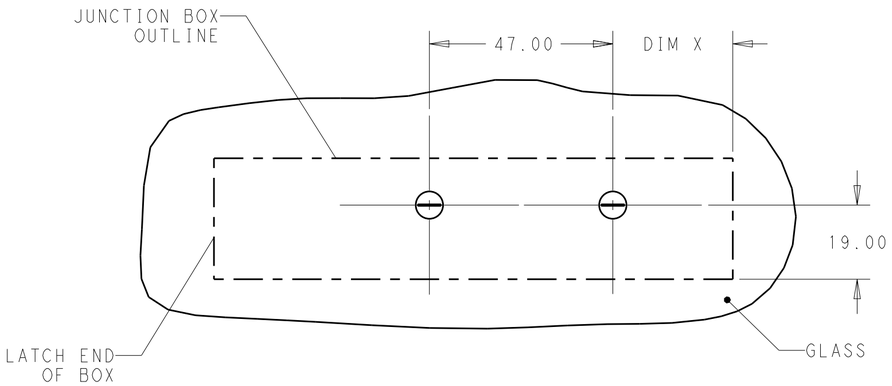

RECOMMENDED NON-EDGE MOUNT
(NORTH-SOUTH PV PANEL FOIL ORIENTATION)

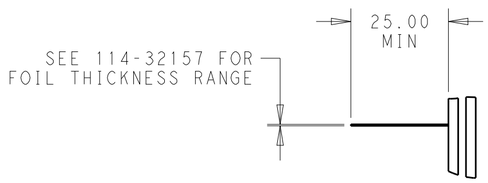

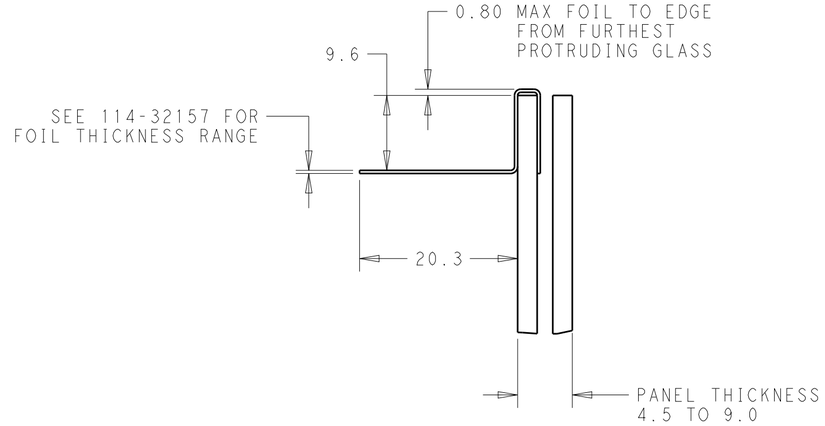

AS FORMED READY
FOR ASSEMBLY OF
JUNCTION BOX

THIS DRAWING IS A CONTROLLED DOCUMENT.	DWN RAVI.S 16JUL2016	TE Connectivity	
DIMENSIONS: mm	CHK GINGRICH CHUCK 16JUL2016	NAME PV EDGE ASSEMBLY, WITH FLAP, S-CLIP - -	
TOLERANCES UNLESS OTHERWISE SPECIFIED: 0 PLC ±0.50, 1 PLC ±0.25, 2 PLC ±0.13, 3 PLC ±-, 4 PLC ±-, ANGLES ±-	APVD GINGRICH CHUCK 16JUL2016	SIZE A2	CAGE CODE -
MATERIAL	PRODUCT SPEC 108-32122	DRAWING NO C-2306314	RESTRICTED TO -
FINISH -	APPLICATION SPEC 114-32157		
	WEIGHT -	CUSTOMER DRAWING	SCALE 5:1 SHEET 3 OF 3 REV A

OCEAN CHIPS
Океан Электроники
Поставка электронных компонентов

Компания «Океан Электроники» предлагает заключение долгосрочных отношений при поставках импортных электронных компонентов на взаимовыгодных условиях!

Наши преимущества:

- Поставка оригинальных импортных электронных компонентов напрямую с производств Америки, Европы и Азии, а так же с крупнейших складов мира;
- Широкая линейка поставок активных и пассивных импортных электронных компонентов (более 30 млн. наименований);
- Поставка сложных, дефицитных, либо снятых с производства позиций;
- Оперативные сроки поставки под заказ (от 5 рабочих дней);
- Экспресс доставка в любую точку России;
- Помощь Конструкторского Отдела и консультации квалифицированных инженеров;
- Техническая поддержка проекта, помощь в подборе аналогов, поставка прототипов;
- Поставка электронных компонентов под контролем ВП;
- Система менеджмента качества сертифицирована по Международному стандарту ISO 9001;
- При необходимости вся продукция военного и аэрокосмического назначения проходит испытания и сертификацию в лаборатории (по согласованию с заказчиком);
- Поставка специализированных компонентов военного и аэрокосмического уровня качества (Xilinx, Altera, Analog Devices, Intersil, Interpoint, Microsemi, Actel, Aeroflex, Peregrine, VPT, Syfer, Eurofarad, Texas Instruments, MS Kennedy, Miteq, Cobham, E2V, MA-COM, Hittite, Mini-Circuits, General Dynamics и др.);

Компания «Океан Электроники» является официальным дистрибьютором и эксклюзивным представителем в России одного из крупнейших производителей разъемов военного и аэрокосмического назначения **«JONHON»**, а так же официальным дистрибьютором и эксклюзивным представителем в России производителя высокотехнологичных и надежных решений для передачи СВЧ сигналов **«FORSTAR»**.

AVIC JONHON

«JONHON» (основан в 1970 г.)

Разъемы специального, военного и аэрокосмического назначения:

(Применяются в военной, авиационной, аэрокосмической, морской, железнодорожной, горно- и нефтедобывающей отраслях промышленности)

«FORSTAR» (основан в 1998 г.)

ВЧ соединители, коаксиальные кабели, кабельные сборки и микроволновые компоненты:

(Применяются в телекоммуникациях гражданского и специального назначения, в средствах связи, РЛС, а так же военной, авиационной и аэрокосмической отраслях промышленности).

FORSTAR®

Телефон: 8 (812) 309-75-97 (многоканальный)
Факс: 8 (812) 320-03-32
Электронная почта: ocean@oceanchips.ru
Web: http://oceanchips.ru/
Адрес: 198099, г. Санкт-Петербург, ул. Калинина, д. 2, корп. 4, лит. А