THE INFORMATION CONTAINED HEREIN IS CONSIDERED "PROPRIETARY" TO BEL FUSE INC. AND SHALL NOT BE COPIED, REPRODUCED OR DISCLOSED WITHOUT THE WRITTEN APPROVAL OF BEL FUSE INC.

SCHEMATIC

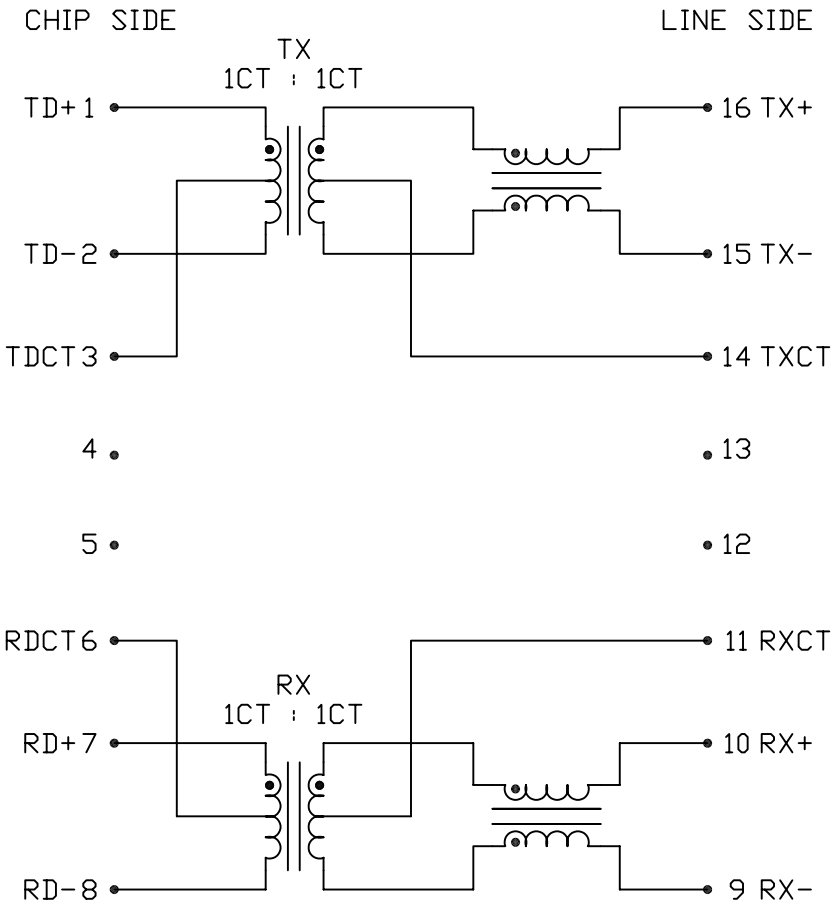

ELECTRICAL CHARACTERISTICS @ 25°C

TURNS RATIO	
Tx (1-3-2) : (16-14-15)	1CT : 1CT
Rx (7-6-8) : (10-11-9)	1CT : 1CT
POLARITY	PER DOT CONVENTION
OCL 1-2 = 7-8	350μH MIN @100kHz, 100mV W/8mA DC BIAS
LEAKAGE INDUCTANCE, Le CHIP SIDE WITH LINE SIDE SHORT	0.4μH MAX @1MHz, 20mV
INTERWINDING CAPACITANCE, Cw/w CHIP SIDE TO LINE SIDE	25pF MAX @1MHz, 20mV
DC RESISTANCE (1-2) = (7-8)	1.3OHM MAX
INSERTION LOSS @100kHz TO 80MHz	1.0dB MAX
RETURN LOSS (UNDER 100Ω ±15% ENVIRONMENT)	
@0.5 TO 30 MHz	16dB MIN
@30 TO 60 MHz	16-20LOG(f/30MHz) dB MIN
@60 TO 80 MHz	10dB MIN
COMMON TO COMMON MODE ATTENUATION	
@0.1 TO 80 MHz	38dB MIN
@80 TO 125 MHz	30dB MIN
@125 TO 250 MHz	10dB MIN
CROSSTALK	
@0.1 TO 80 MHz	38dB MIN
@80 TO 125 MHz	30dB MIN
@125 TO 250 MHz	10dB MIN
COMMON TO DIFFERENTIAL MODE ATTENUATION	
@0.1 TO 80 MHz	38dB MIN
@80 TO 125 MHz	30dB MIN
@125 TO 250 MHz	10dB MIN
HIPOT	1500Vrms
OPERATING TEMPERATURE -40°C TO +85°C	

RoHS

REV. : C	PAGE : 2				
ORIGINATED BY: Alice Pang	DATE: 2015-01-26	TITLE: 10/100BASE-T MODULE S558-5999-W2-F	PART NO. / DRAWING NO.: X5585999W2-F	STANDARD DIM. TOL. IN INCH: .X, .XX, .XXX	[ ] METRIC DIM. AS REF.
DRAWN BY: ZC Guo	DATE: 2015-01-26		FILE NAME: X5585999W2FC.DWG		UNIT : INCH [mm]
					SCALE : N/A
					SIZE : A4

bel POWER | PROTECT | CONNECT

This document is electronically generated. This is a controlled copy if used internally

THE INFORMATION CONTAINED HEREIN IS CONSIDERED "PROPRIETARY" TO BEL FUSE INC. AND SHALL NOT BE COPIED, REPRODUCED OR DISCLOSED WITHOUT THE WRITTEN APPROVAL OF BEL FUSE INC.

RoHS

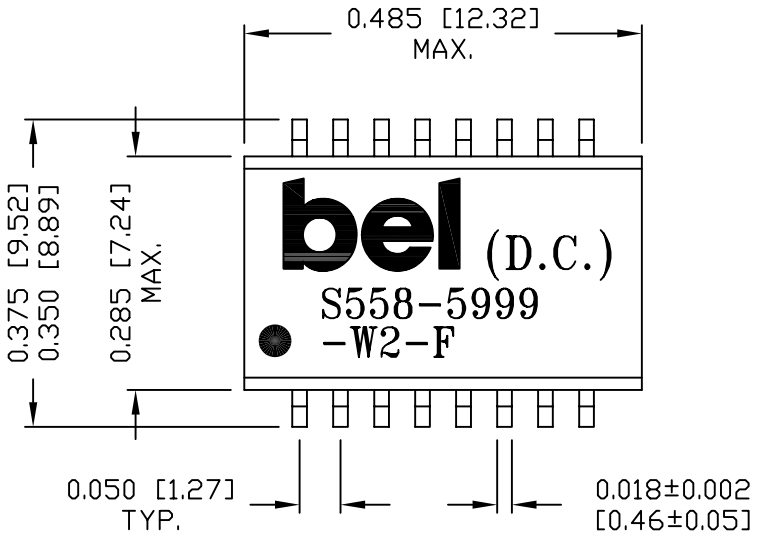

SUGGESTED PCB PAD LAYOUT

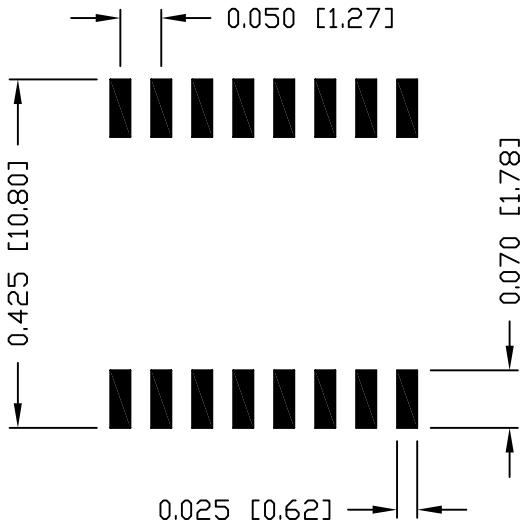

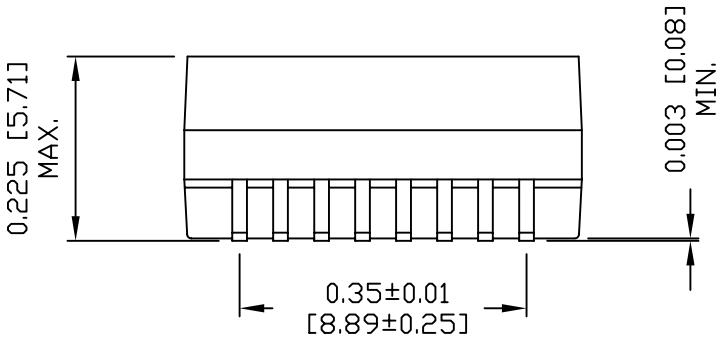

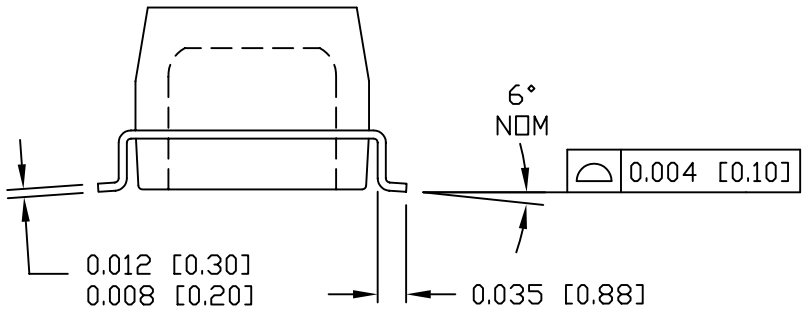

NOTES:

1. STANDARD MARKING REFER TO DOC. HAND-WORK-04.
2. PACKAGE CODE: "QBS001".

ORIGINATED BY	DATE	TITLE	PART NO. / DRAWING NO.	STANDARD DIM. TOL. IN INCH	[ ] METRIC DIM. AS REF.	REV. : C / PAGE : 3
Lawrence Tsang	2015-01-26	MECHANICAL DRAWING	X5585999W2-F	.X / .XX ±0.01 / .XXX ±0.005	UNIT : INCH [mm]	
DRAWN BY	DATE	S558-5999-W2-F	FILE NAME		SCALE : N/A	
ZC Guo	2015-01-26		X5585999W2FC.DWG		SIZE : A4	

POWER | PROTECT | CONNECT

This document is electronically generated. This is a controlled copy if used internally

OCEAN CHIPS
Океан Электроники
Поставка электронных компонентов

Компания «Океан Электроники» предлагает заключение долгосрочных отношений при поставках импортных электронных компонентов на взаимовыгодных условиях!

Наши преимущества:

- Поставка оригинальных импортных электронных компонентов напрямую с производств Америки, Европы и Азии, а так же с крупнейших складов мира;
- Широкая линейка поставок активных и пассивных импортных электронных компонентов (более 30 млн. наименований);
- Поставка сложных, дефицитных, либо снятых с производства позиций;
- Оперативные сроки поставки под заказ (от 5 рабочих дней);
- Экспресс доставка в любую точку России;
- Помощь Конструкторского Отдела и консультации квалифицированных инженеров;
- Техническая поддержка проекта, помощь в подборе аналогов, поставка прототипов;
- Поставка электронных компонентов под контролем ВП;
- Система менеджмента качества сертифицирована по Международному стандарту ISO 9001;
- При необходимости вся продукция военного и аэрокосмического назначения проходит испытания и сертификацию в лаборатории (по согласованию с заказчиком);
- Поставка специализированных компонентов военного и аэрокосмического уровня качества (Xilinx, Altera, Analog Devices, Intersil, Interpoint, Microsemi, Actel, Aeroflex, Peregrine, VPT, Syfer, Eurofarad, Texas Instruments, MS Kennedy, Miteq, Cobham, E2V, MA-COM, Hittite, Mini-Circuits, General Dynamics и др.);

Компания «Океан Электроники» является официальным дистрибьютором и эксклюзивным представителем в России одного из крупнейших производителей разъемов военного и аэрокосмического назначения **«JONHON»**, а так же официальным дистрибьютором и эксклюзивным представителем в России производителя высокотехнологичных и надежных решений для передачи СВЧ сигналов **«FORSTAR»**.

AVIC JONHON

«JONHON» (основан в 1970 г.)

Разъемы специального, военного и аэрокосмического назначения:

(Применяются в военной, авиационной, аэрокосмической, морской, железнодорожной, горно- и нефтедобывающей отраслях промышленности)

«FORSTAR» (основан в 1998 г.)

ВЧ соединители, коаксиальные кабели, кабельные сборки и микроволновые компоненты:

(Применяются в телекоммуникациях гражданского и специального назначения, в средствах связи, РЛС, а так же военной, авиационной и аэрокосмической отраслях промышленности).

FORSTAR®

Телефон: 8 (812) 309-75-97 (многоканальный)
Факс: 8 (812) 320-03-32
Электронная почта: ocean@oceanchips.ru
Web: http://oceanchips.ru/
Адрес: 198099, г. Санкт-Петербург, ул. Калинина, д. 2, корп. 4, лит. А