samtec

POWER STRIP 20

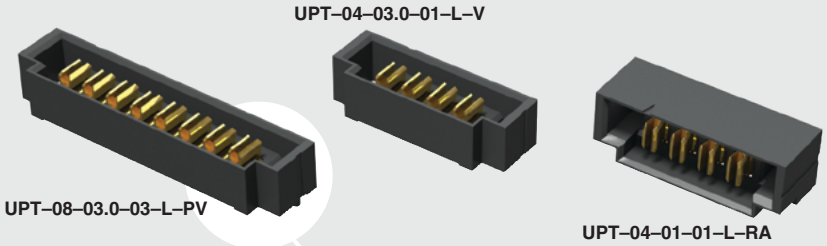

(3.81 mm) .150"

UPT SERIES

DUAL BLADE 20 A POWER HEADER

SPECIFICATIONS

For complete specifications see www.samtec.com?UPT

Insulator Material:
Black LCP
Terminal Material:
BeCu
Plating:
Sn or Au over 50 µ" (1.27 µm) Ni
Operating Temp Range:
-55 °C to +105 °C with Tin; -55 °C to +125 °C with Gold
Voltage Rating:
438 VAC/620 VDC
Standard Creepage:
(5.5 mm) .217" (with -V)
(2.97 mm) .117" (with -RA)
Standard Clearance:
(1.51 mm) .059")
RoHS Compliant:
Yes
Lead–Free Solderable:
Yes

Mates with:
UPS

UPT-V/UPS-V		UPT-RA/UPS-RA
PINS	CURRENT RATING (PER CONTACT)	CURRENT RATING (PER CONTACT)
1	23 A	23.5 A
2	18.6 A	20.1 A
3	17.5 A	16.9 A
4	16.7 A	15.5 A
8	14 A	13.3 A
-L PLATING		

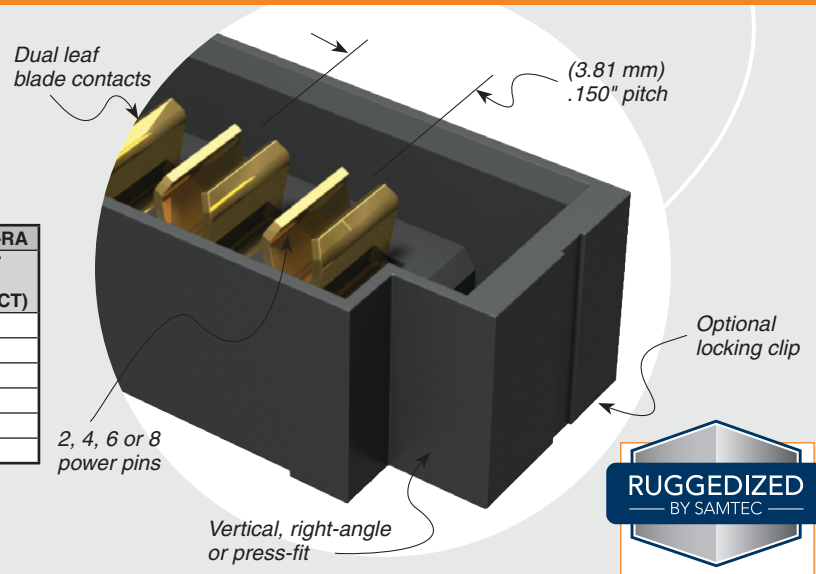

RUGGEDIZED BY SAMTEC
• Locking clip option

RECOGNITIONS

For complete scope of recognitions see www.samtec.com/quality

FILE NO. E111594

CREEPAGE AND CLEARANCE

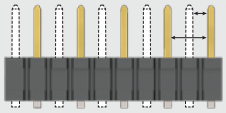

Selectively loading contacts achieves customer specific creepage and clearance requirements.
Contact asp@samtec.com

ALSO AVAILABLE (MOQ Required)

- Solder leads for (2.36 mm) .093" thick board

TOOLING

Press-fit tooling available.

Note:
Some sizes, styles and options are non-standard, non-returnable.

UPT	POWER PINS	LEAD STYLE	TAIL LENGTH	PLATING OPTION	TAIL	OTHER OPTION
	–02, –04, –06, –08	–01 = RA only –03.0 = (03.0 mm) .118" (–V & –PV only)	–01 = Use with (1.60 mm) .062" Thick PCB (–V & –RA only) –03 = Use with (1.60 mm) .062" Thick PCB (–PV only)	–L = 10 µ" (0.25 µm) Gold on contact, Matte Tin on tail –T = Matte Tin (–RA option only)	–V = Vertical (Not available with –T plating) –RA = Right-angle –PV = Press-fit, Vertical	–LC = Locking Clip (Manual placement required) Not available with –PV option

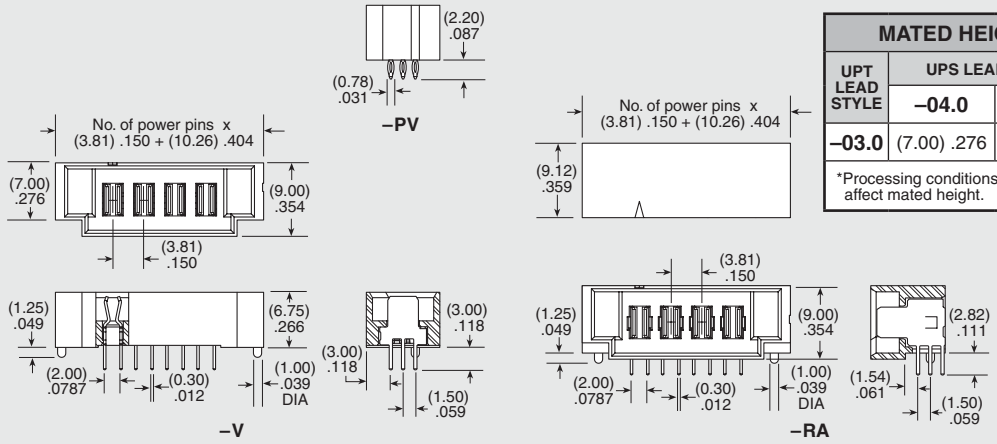

MATED HEIGHT*		
UPT LEAD STYLE	UPS LEAD STYLE	
	–04.0	–07.0
–03.0	(7.00) .276	(10.00) .394

*Processing conditions will affect mated height.

Due to technical progress, all designs, specifications and components are subject to change without notice.

WWW.SAMTEC.COM

All parts within this catalog are built to Samtec's specifications.
Customer specific requirements must be approved by Samtec and identified in a Samtec customer-specific drawing to apply.

OCEAN CHIPS
Океан Электроники
Поставка электронных компонентов

Компания «Океан Электроники» предлагает заключение долгосрочных отношений при поставках импортных электронных компонентов на взаимовыгодных условиях!

Наши преимущества:

- Поставка оригинальных импортных электронных компонентов напрямую с производств Америки, Европы и Азии, а так же с крупнейших складов мира;
- Широкая линейка поставок активных и пассивных импортных электронных компонентов (более 30 млн. наименований);
- Поставка сложных, дефицитных, либо снятых с производства позиций;
- Оперативные сроки поставки под заказ (от 5 рабочих дней);
- Экспресс доставка в любую точку России;
- Помощь Конструкторского Отдела и консультации квалифицированных инженеров;
- Техническая поддержка проекта, помощь в подборе аналогов, поставка прототипов;
- Поставка электронных компонентов под контролем ВП;
- Система менеджмента качества сертифицирована по Международному стандарту ISO 9001;
- При необходимости вся продукция военного и аэрокосмического назначения проходит испытания и сертификацию в лаборатории (по согласованию с заказчиком);
- Поставка специализированных компонентов военного и аэрокосмического уровня качества (Xilinx, Altera, Analog Devices, Intersil, Interpoint, Microsemi, Actel, Aeroflex, Peregrine, VPT, Syfer, Eurofarad, Texas Instruments, MS Kennedy, Miteq, Cobham, E2V, MA-COM, Hittite, Mini-Circuits, General Dynamics и др.);

Компания «Океан Электроники» является официальным дистрибьютором и эксклюзивным представителем в России одного из крупнейших производителей разъемов военного и аэрокосмического назначения **«JONHON»**, а так же официальным дистрибьютором и эксклюзивным представителем в России производителя высокотехнологичных и надежных решений для передачи СВЧ сигналов **«FORSTAR»**.

AVIC JONHON

«JONHON» (основан в 1970 г.)

Разъемы специального, военного и аэрокосмического назначения:

(Применяются в военной, авиационной, аэрокосмической, морской, железнодорожной, горно- и нефтедобывающей отраслях промышленности)

«FORSTAR» (основан в 1998 г.)

ВЧ соединители, коаксиальные кабели, кабельные сборки и микроволновые компоненты:

(Применяются в телекоммуникациях гражданского и специального назначения, в средствах связи, РЛС, а так же военной, авиационной и аэрокосмической отраслях промышленности).

FORSTAR®

Телефон: 8 (812) 309-75-97 (многоканальный)
Факс: 8 (812) 320-03-32
Электронная почта: ocean@oceanchips.ru
Web: http://oceanchips.ru/
Адрес: 198099, г. Санкт-Петербург, ул. Калинина, д. 2, корп. 4, лит. А