THE INFORMATION CONTAINED HEREIN IS CONSIDERED "PROPRIETARY" TO BEL FUSE INC. AND SHALL NOT BE COPIED, REPRODUCED OR DISCLOSED WITHOUT THE WRITTEN APPROVAL OF BEL FUSE INC.

PATENTED: THIS PRODUCT IS COVERED BY U.S. PATENT 5,736,910

COMPONENTS FOR A CONNECTED PLANET®

DOCUMENT / PART NO.: SI-52008-F

TITLE : 10/100BT,PoE; TAB UP, SHIELDED

ISSUE	DESCRIPTION OF CHANGE	REVIEWED BY	APPROVED BY	ECN#
A0	USE NEW FORMAT AND PRODUCTION RELEASE	David Chan	Danny Kwan	06257
B0	Update drawing format,remove PIN#6 from footprint	Bain Liu	Steve Weller	06346
B1	Update the circuit drawing	Bain Liu	Steve Weller	06383

PAGE	1	2	3	4	--	--	--	--	--	--	--	--	--	--	--	--	--	--
REV.	B1	B1	B1	B1	--	--	--	--	--	--	--	--	--	--	--	--	--	--
PAGE	--	--	--	--	--	--	--	--	--	--	--	--	--	--	C5128-F REV A2			
REV.	--	--	--	--	--	--	--	--	--	--	--	--	--	--	24-0444-F REV B0			

THE INFORMATION CONTAINED HEREIN IS CONSIDERED "PROPRIETARY" TO BEL FUSE INC. AND SHALL NOT BE COPIED, REPRODUCED OR DISCLOSED WITHOUT THE WRITTEN APPROVAL OF BEL FUSE INC.

RoHS

ELECTRICAL CHARACTERISTICS @ 25° C

1.0 TURNS RATIO:	
(P1–P3):(J1–J2)	1CT : 1CT ±2%
(P4–P5):(J3–J6)	1CT : 1CT ±2%
2.0 DC RESISTANCE:	
(P1–P3):(P4–P5)	1.4 OHMS
(J1–J2):(J3–J6)	1.2 OHMS
3.0 INDUCTANCE:	
(P1–P3)	350uH MIN. @ 0.1V, 100KHz, 8mA DC BIAS
(P4–P5)	350uH MIN. @ 0.1V, 100KHz, 8mA DC BIAS
4.0 LEAKAGE INDUCTANCE:	
(P4–P5) WITH J6 AND J3 SHORT	0.3uH MAX. @ 1MHz
(P1–P3) WITH J2 AND J1 SHORT	0.3uH MAX. @ 1MHz
5.0 INTERWINDING CAPACITANCE:	
(P4,P5) TO (J3,J6)	60pF TYP @ 1MHz
(P1,P2,P3) TO (J1,J2)	60pF TYP @ 1MHz
6.0 RETURN LOSS: (P1–P3)=100 OHMS REF. AND (P4–P5)=100 OHM REF.	
1MHz TO 30MHz	–18dB MIN.
30MHz TO 60MHz	–(19–20LOG(f/30MHz))
60MHz TO 80MHz	12dB MIN.
7.0 DIELECTRIC WITHSTAND:	
(J3,J6) TO (P4,P5)	1500Vms
(J1,J2) TO (P1,P3)	1500Vrms
8.0 INSERTION LOSS: RS=RL=100 OHMS	
1MHz–65MHz	–1dB MAX
9.0 RISE TIME: RS=RL=100 OHMS	
OUTPUT VOLTAGE = 1V PEAK	3.0nS MAX
PULSE WIDTH = 112nS	3.0nS MAX
10.0 CROSS TALK:	
1MHz–65MHz	–35dB MIN.
11.0 CM TO CM ATTENUATION:	
30MHz TO 100MHz	–30dB MIN.
100MHz TO 130MHz	–20dB MIN.
12.0 BALANCED DC LINE CURRENT:	350mA MAX @ 57 VDC CONTINUOUS 500mA MAX @ 57 VDC FOR 200 MILLSECONDS

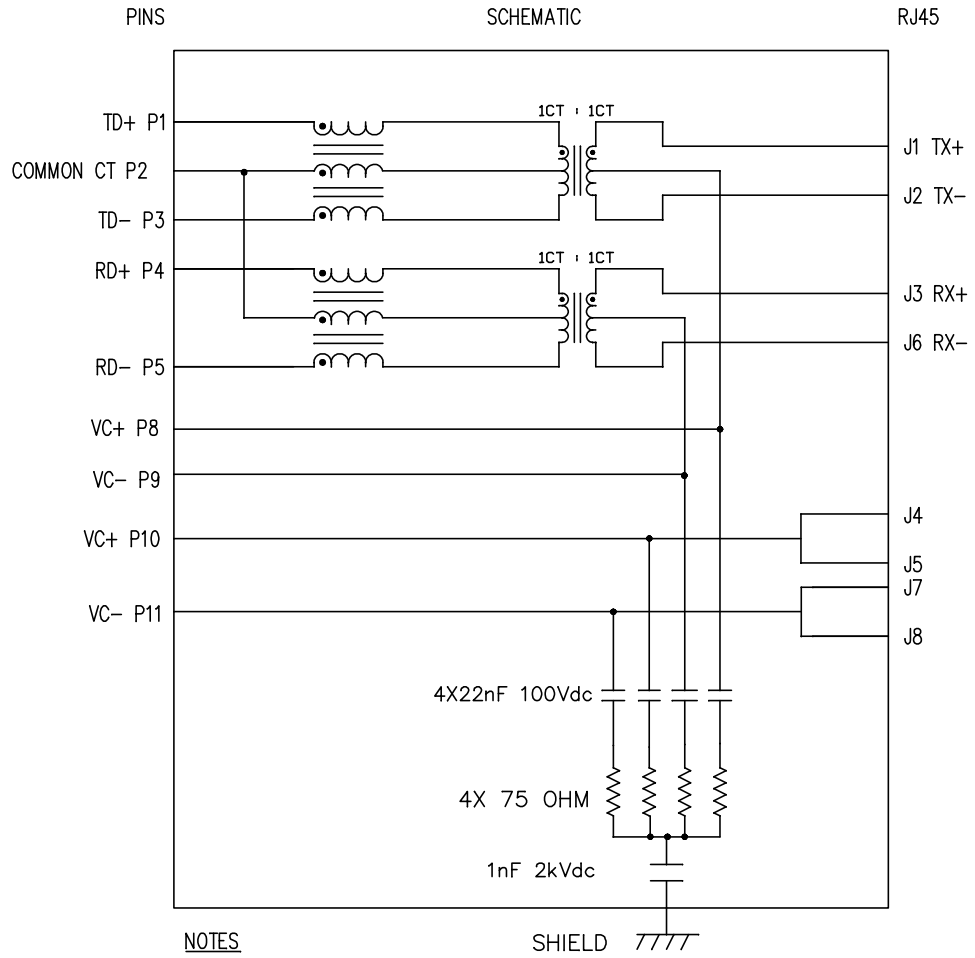

NOTES

1.0 DESIGNED TO SUPPORT IEEE 802.3

ORIGINATED BY	DATE	TITLE	PART NO. / DRAWING NO.	STANDARD DIM. TOL. IN INCH		[ ] METRIC DIM. AS REFERENCE	
Zeng Xiaochun	2012-04-18	MagJack® 10/100BT,PoE TAB UP,SHIELDED PATENTED	SI-52008-F	.X		UNIT : INCH [mm]	REV. : B1
DRAWN BY	DATE		FILE NAME	.XX		SCALE : N/A	SIZE : A4
Duan Jun	2012-04-18		SI-52008-F.DWG	.XXX	±0.005		PAGE : 2

bel COMPONENTS FOR A CONNECTED PLANET

This document is electronically generated. This is a controlled copy if used internally

THE INFORMATION CONTAINED HEREIN IS CONSIDERED "PROPRIETARY" TO BEL FUSE INC. AND SHALL NOT BE COPIED, REPRODUCED OR DISCLOSED WITHOUT THE WRITTEN APPROVAL OF BEL FUSE INC.

RoHS

LED SPECIFICATION			
STANDARD LED	WAVELENGTH	FOWARD V (MAX)	* (TYP)
GREEN	565 nm	2.5 V	2.2 V
YELLOW	590 nm	2.5 V	2.1 V

*WITH A FORWARD CURRENT OF 20 mA (TYP)

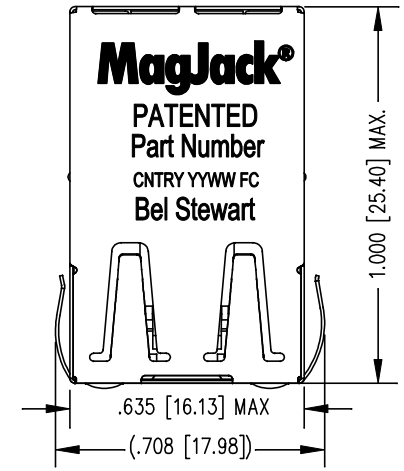

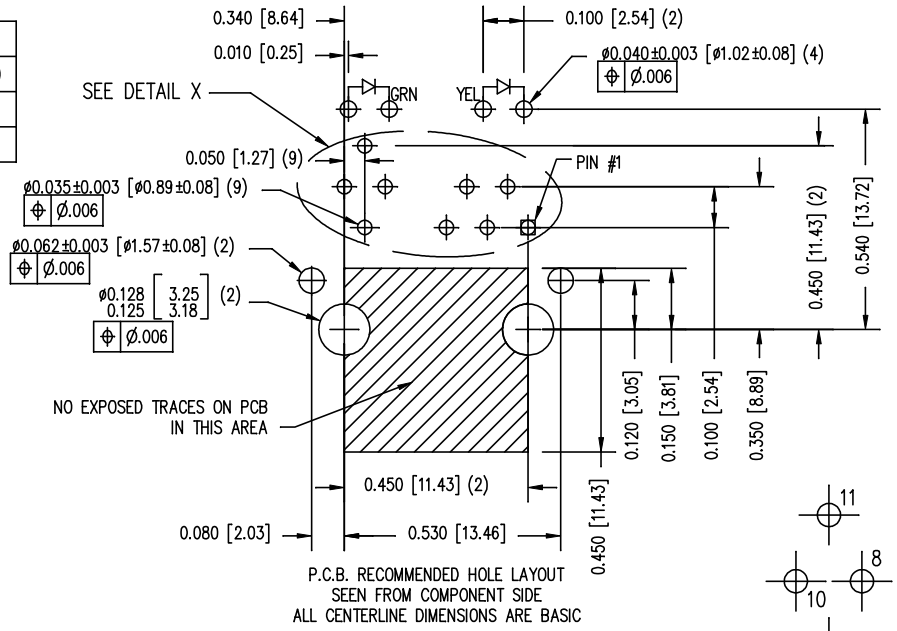

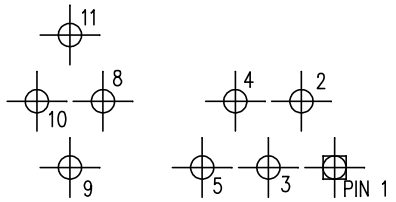

DETAIL X

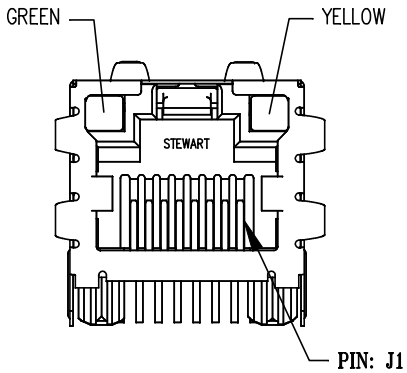

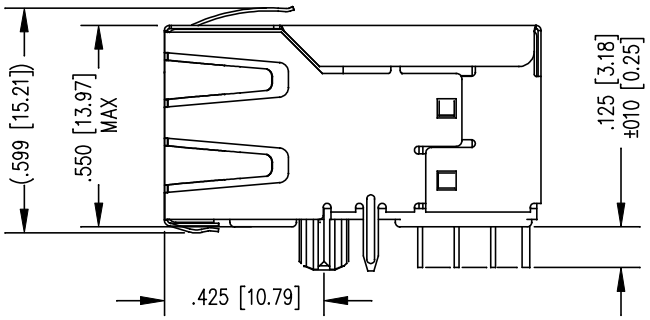

NOTES:

1. CONNECTOR MATERIALS:
   HOUSING: THERMOPLASTIC UL94 V-0
   CONTACT/SHIELD: COPPER ALLOY
   SHIELD PLATING: NICKEL OR TIN
   CONTACT PLATING: 50 MICRO-INCH SELECTIVE HARD GOLD PLATING OR EQUIVALENT IN CONTACT AREA
2. PIN NOT ELECTRICALLY CONNECTED MAYBE OMITTED. SEE ELECTRICAL DRAWING FOR OMITTED PINS.
3. TOLERANCES COMPLY WITH F.C.C. DIMENSION REQUIREMENTS.
4. ALL TOLERANCES NOT OTHERWISE SPECIFIED TO BE ±.005 [0.13]
5. REFLOW AND WAVE SOLDER COMPATIBLE -260°C FOR 10 SECONDS MAX.

ORIGINATED BY	DATE	TITLE	PART NO. / DRAWING NO.	STANDARD DIM. TOL. IN INCH		[ ] METRIC DIM. AS REFERENCE	
Zeng Xiaochun	2012-04-18	MagJack® 10/100BT,PoE TAB UP,SHIELDED PATENTED	SI-52008-F	.X		UNIT : INCH [mm]	REV. : B1
DRAWN BY	DATE		FILE NAME	.XX		SCALE : N/A	SIZE : A4
Duan Jun	2012-04-18		SI-52008-F.DWG	.XXX	±0.005		PAGE : 3

bel COMPONENTS FOR A CONNECTED PLANET

This document is electronically generated. This is a controlled copy if used internally

THE INFORMATION CONTAINED HEREIN IS CONSIDERED "PROPRIETARY" TO BEL FUSE INC. AND SHALL NOT BE COPIED, REPRODUCED OR DISCLOSED WITHOUT THE WRITTEN APPROVAL OF BEL FUSE INC.

RoHS

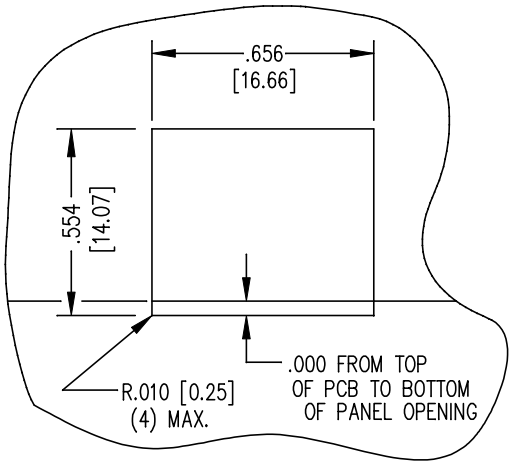

SUGGESTED PANEL OPENING

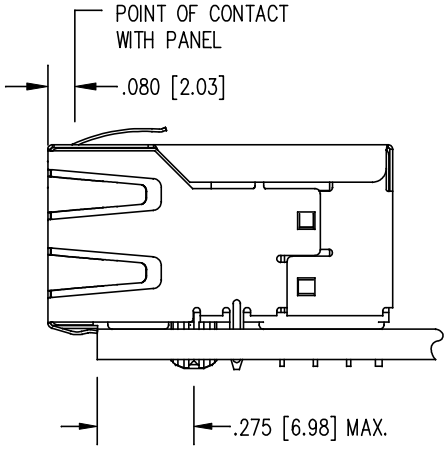

1. THE SUGGESTED PANEL OPENING IS INTENDED TO GIVE THE USER THE ABILITY TO HAVE REASONABLE JACK / PANEL CLEARANCES YET MAINTAIN RELIABLE GROUNDING CAPABILITY.
2. ALL TOLERANCES NOT OTHERWISE SPECIFIED TO BE ±.005 [0.13]

ORIGINATED BY	DATE	TITLE	PART NO. / DRAWING NO.	STANDARD DIM. TOL. IN INCH	[ ] METRIC DIM. AS REFERENCE	
Zeng Xiaochun	2012-04-18	MagJack® 10/100BT,PoE TAB UP,SHIELDED PATENTED	SI-52008-F		UNIT : INCH [mm]	REV. : B1
DRAWN BY	DATE		FILE NAME	.X	SCALE : N/A	SIZE : A4
Duan Jun	2012-04-18		SI-52008-F.DWG	.XX / .XXX ±0.005		PAGE : 4

bel COMPONENTS FOR A CONNECTED PLANET

This document is electronically generated. This is a controlled copy if used internally

OCEAN CHIPS
Океан Электроники
Поставка электронных компонентов

Компания «Океан Электроники» предлагает заключение долгосрочных отношений при поставках импортных электронных компонентов на взаимовыгодных условиях!

Наши преимущества:

- Поставка оригинальных импортных электронных компонентов напрямую с производств Америки, Европы и Азии, а так же с крупнейших складов мира;
- Широкая линейка поставок активных и пассивных импортных электронных компонентов (более 30 млн. наименований);
- Поставка сложных, дефицитных, либо снятых с производства позиций;
- Оперативные сроки поставки под заказ (от 5 рабочих дней);
- Экспресс доставка в любую точку России;
- Помощь Конструкторского Отдела и консультации квалифицированных инженеров;
- Техническая поддержка проекта, помощь в подборе аналогов, поставка прототипов;
- Поставка электронных компонентов под контролем ВП;
- Система менеджмента качества сертифицирована по Международному стандарту ISO 9001;
- При необходимости вся продукция военного и аэрокосмического назначения проходит испытания и сертификацию в лаборатории (по согласованию с заказчиком);
- Поставка специализированных компонентов военного и аэрокосмического уровня качества (Xilinx, Altera, Analog Devices, Intersil, Interpoint, Microsemi, Actel, Aeroflex, Peregrine, VPT, Syfer, Eurofarad, Texas Instruments, MS Kennedy, Miteq, Cobham, E2V, MA-COM, Hittite, Mini-Circuits, General Dynamics и др.);

Компания «Океан Электроники» является официальным дистрибьютором и эксклюзивным представителем в России одного из крупнейших производителей разъемов военного и аэрокосмического назначения **«JONHON»**, а так же официальным дистрибьютором и эксклюзивным представителем в России производителя высокотехнологичных и надежных решений для передачи СВЧ сигналов **«FORSTAR»**.

AVIC JONHON

«JONHON» (основан в 1970 г.)

Разъемы специального, военного и аэрокосмического назначения:

(Применяются в военной, авиационной, аэрокосмической, морской, железнодорожной, горно- и нефтедобывающей отраслях промышленности)

«FORSTAR» (основан в 1998 г.)

ВЧ соединители, коаксиальные кабели, кабельные сборки и микроволновые компоненты:

(Применяются в телекоммуникациях гражданского и специального назначения, в средствах связи, РЛС, а так же военной, авиационной и аэрокосмической отраслях промышленности).

FORSTAR®

Телефон: 8 (812) 309-75-97 (многоканальный)
Факс: 8 (812) 320-03-32
Электронная почта: ocean@oceanchips.ru
Web: http://oceanchips.ru/
Адрес: 198099, г. Санкт-Петербург, ул. Калинина, д. 2, корп. 4, лит. А