THIS DRAWING IS UNPUBLISHED. RELEASED FOR PUBLICATION -
© COPYRIGHT copyright_dBYe- ALL RIGHTS RESERVED.

REVISIONS					
P	LTR	DESCRIPTION	DATE	DWN	APVD
	A	FIRST RELEASED	20DEC2017	J.J	W.H

2306334-3 AS SHOWN

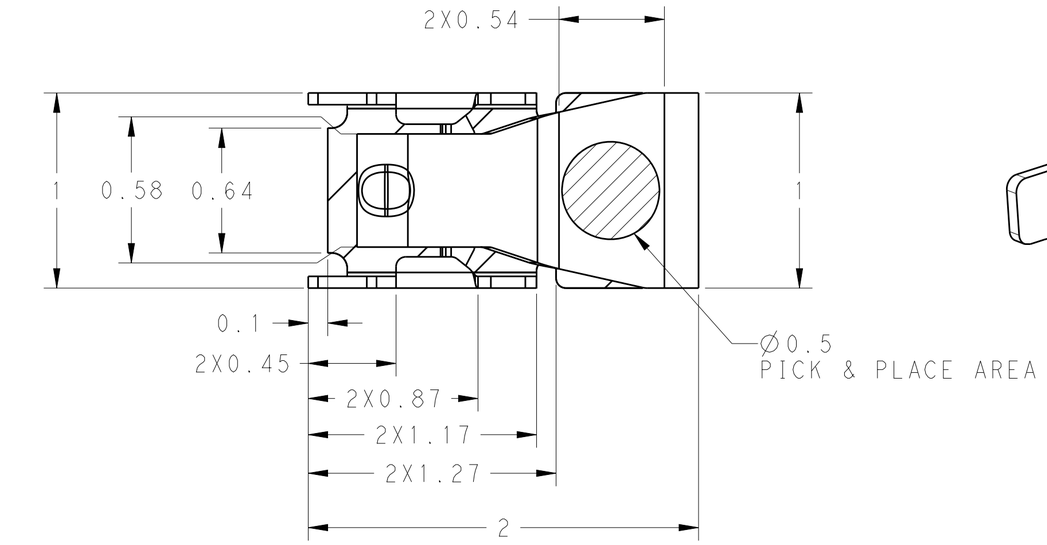

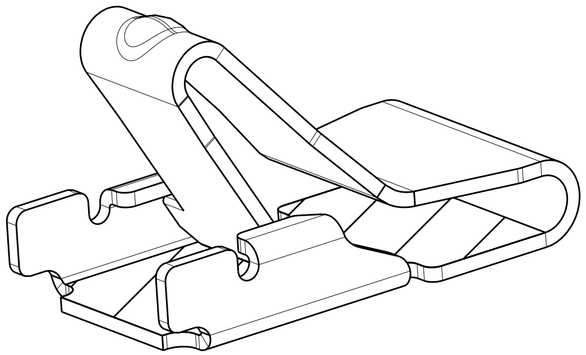

SCALE 60:1

NOTE:

1. MATERIA1L: STAINLESS STEEL, TEMPER: K1500,THK:0.06 mm

2. FINISH:
NICKEL PLATING 0.002~0.003 mm OVER ALL,
GOLD PLATING 0.0001 mm AT CONTACT AREA,
GOLDP LATING 0.000025 mm AT SOLDDERING AREA.

3 WORKING POSITION: 0.7±0.2 mm.

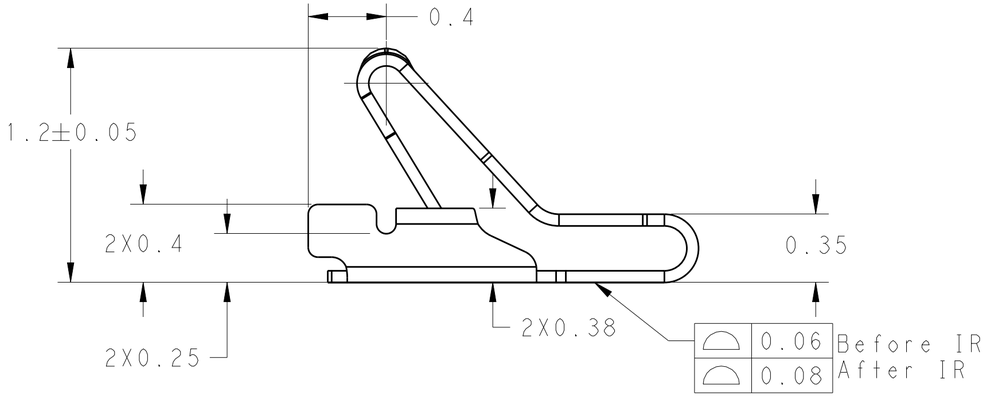

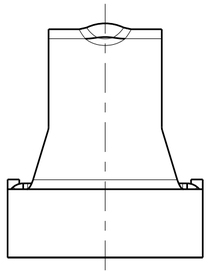

NORMAL FORCE CURVE

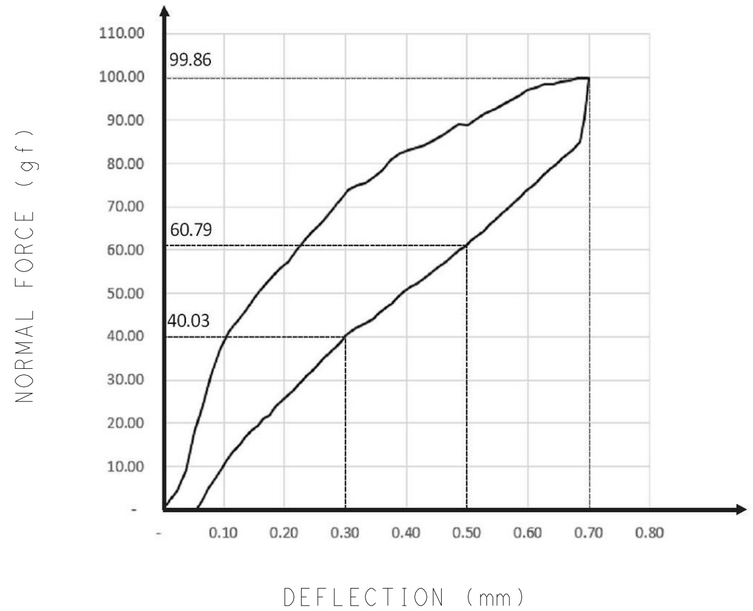

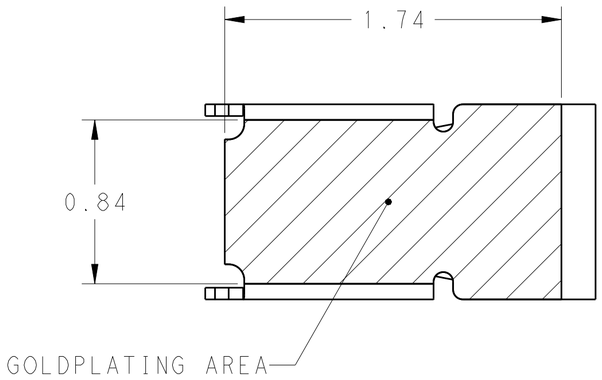

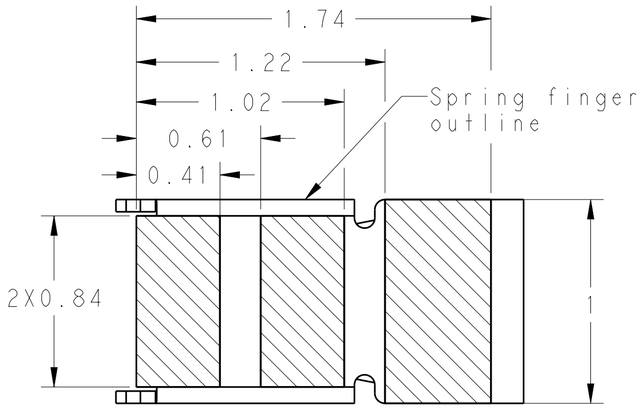

SCALE: 45:1
RECOMMENDED PCB LAYOUT
TOL: ±0.02

THIS DRAWING IS A CONTROLLED DOCUMENT.	DWN SIMON WU 4JUL2016	TE Connectivity	
DIMENSIONS: mm	TOLERANCES UNLESS OTHERWISE SPECIFIED: ±0.1	CHK WENKE HE 4JUL2016	NAME 1.2H SPRING FINGER
	0 PLC ± / 1 PLC ±0.1 / 2 PLC ±0.01 / 3 PLC ±0.001 / 4 PLC ±0.0001	APVD WENKE HE 4JUL2016	
	ANGLES ±3°	PRODUCT SPEC -	
MATERIAL - -	FINISH - -	APPLICATION SPEC -	SIZE A2 / CAGE CODE - / DRAWING NO C-2306334 / RESTRICTED TO
		WEIGHT 0.0024	
		CUSTOMER DRAWING	SCALE 48:1 / SHEET 1 OF 2 / REV A

THIS DRAWING IS UNPUBLISHED. RELEASED FOR PUBLICATION -
© COPYRIGHT copyright_dBYe- ALL RIGHTS RESERVED.

REVISIONS

P	LTR	DESCRIPTION	DATE	DWN	APVD
	-	SEE SHEET 1	-	-	-

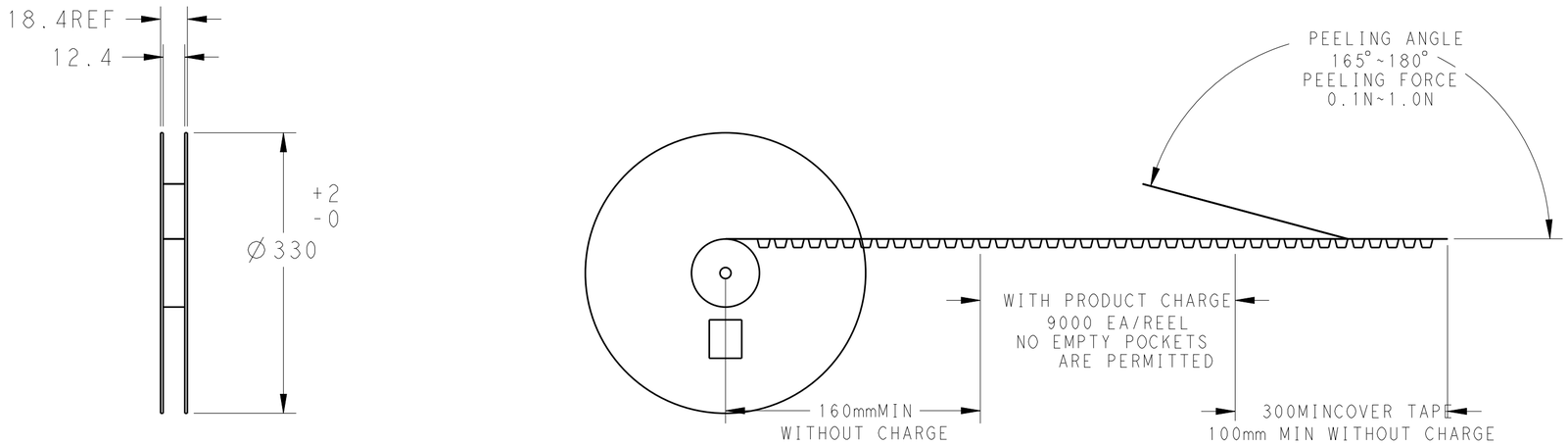

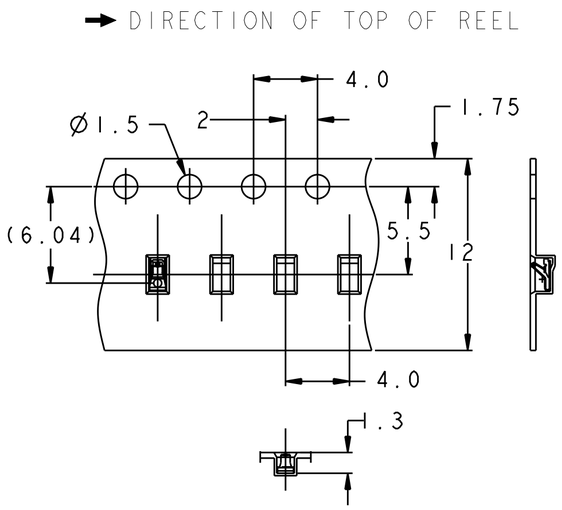

PACKAGE FOR REFERENCE

THIS DRAWING IS A CONTROLLED DOCUMENT.

DIMENSIONS: mm

TOLERANCES UNLESS OTHERWISE SPECIFIED: ±0.2

0 PLC	±
1 PLC	±0.1
2 PLC	±0.01
3 PLC	±0.001
4 PLC	±0.0001
ANGLES	±2°

MATERIAL - -

FINISH - -

DWN	SIMON WU	4JUL2016
CHK	WENKE HE	4JUL2016
APVD	WENKE HE	4JUL2016

PRODUCT SPEC -

APPLICATION SPEC -

WEIGHT 0.0024

CUSTOMER DRAWING

TE Connectivity

NAME 1.2H SPRING FINGER

SIZE	CAGE CODE	DRAWING NO	RESTRICTED TO
A2	-	C-2306334	

SCALE 1:1 SHEET 2 OF 2 REV A

1471-9 (3/13)

OCEAN CHIPS
Океан Электроники
Поставка электронных компонентов

Компания «Океан Электроники» предлагает заключение долгосрочных отношений при поставках импортных электронных компонентов на взаимовыгодных условиях!

Наши преимущества:

- Поставка оригинальных импортных электронных компонентов напрямую с производств Америки, Европы и Азии, а так же с крупнейших складов мира;
- Широкая линейка поставок активных и пассивных импортных электронных компонентов (более 30 млн. наименований);
- Поставка сложных, дефицитных, либо снятых с производства позиций;
- Оперативные сроки поставки под заказ (от 5 рабочих дней);
- Экспресс доставка в любую точку России;
- Помощь Конструкторского Отдела и консультации квалифицированных инженеров;
- Техническая поддержка проекта, помощь в подборе аналогов, поставка прототипов;
- Поставка электронных компонентов под контролем ВП;
- Система менеджмента качества сертифицирована по Международному стандарту ISO 9001;
- При необходимости вся продукция военного и аэрокосмического назначения проходит испытания и сертификацию в лаборатории (по согласованию с заказчиком);
- Поставка специализированных компонентов военного и аэрокосмического уровня качества (Xilinx, Altera, Analog Devices, Intersil, Interpoint, Microsemi, Actel, Aeroflex, Peregrine, VPT, Syfer, Eurofarad, Texas Instruments, MS Kennedy, Miteq, Cobham, E2V, MA-COM, Hittite, Mini-Circuits, General Dynamics и др.);

Компания «Океан Электроники» является официальным дистрибьютором и эксклюзивным представителем в России одного из крупнейших производителей разъемов военного и аэрокосмического назначения **«JONHON»**, а так же официальным дистрибьютором и эксклюзивным представителем в России производителя высокотехнологичных и надежных решений для передачи СВЧ сигналов **«FORSTAR»**.

AVIC JONHON

«JONHON» (основан в 1970 г.)

Разъемы специального, военного и аэрокосмического назначения:

(Применяются в военной, авиационной, аэрокосмической, морской, железнодорожной, горно- и нефтедобывающей отраслях промышленности)

«FORSTAR» (основан в 1998 г.)

ВЧ соединители, коаксиальные кабели, кабельные сборки и микроволновые компоненты:

(Применяются в телекоммуникациях гражданского и специального назначения, в средствах связи, РЛС, а так же военной, авиационной и аэрокосмической отраслях промышленности).

FORSTAR®

Телефон: 8 (812) 309-75-97 (многоканальный)
Факс: 8 (812) 320-03-32
Электронная почта: ocean@oceanchips.ru
Web: http://oceanchips.ru/
Адрес: 198099, г. Санкт-Петербург, ул. Калинина, д. 2, корп. 4, лит. А