THIS DOCUMENT CONTAINS PROPRIETARY DATA OF POLARIS INDUSTRIAL ENTERPRISES,INC. NO DISCLOSURE, REPRODUCTION, OR USE OF ANY PART THERE OF MAY BE MADE EXCEPT BY WRITTEN PERMISSION.

REV.	BY	DATE	APPRVL.	P/N SP22E
E	BT	9/23/96	BT	ADDED VIRATION AND MOISTURE SPECS

SPECIFICATIONS

ELECTRICAL

RESISTANCE VALUES	500,1K,2K,5K,10K,20K,50K,100K
RESISTANCE TOLERANCE	±10%
LINEARITY(INDEPENDENT)	±1%
ELECTRICAL ANGLE	320°±5°
END RESISTANCE	0.2% MAX.
RESOLUTION	ESSENTIALLY INFINITE
INSULATION RESISTANCE	1000MEGOHMS @ 500 VDC
DIELECTRIC STRENGTH	500 VAC
POWER RATING	1 WATT
CONTACT RESIS. VARIATION	BELOW 2% C.R.V.
OUTPUT SMOOTHNESS	LESS THAN 0.1%

MECHANICAL

NO OF TURNS	1
MECHANICAL ROTATION	320±5°
ROTATIONAL LIFE	10,000,000 TURNS
STOP STRENGTH	84 OZ.IN.MIN.
TORQUE	BELOW 0.8 OZ.IN.
WEIGHT	APPROX 0.7 OZ.

ENVIRONMENTAL

OPERATING TEMPERATURE	−55°C TO +105°C
TEMPERATURE COEFFICIENT	±400 PPM/°C
VIBRATION	10HZ TO 2000HZ 15G
SHOCK	50G 11mS
MOISTURE RESISTANCE	40°C 95%RH 120 HOURS

MATERIALS

HOUSING	HIGH TEMP. THERMO PLASTIC
TERMINALS	GOLD PLATED BRASS
BUSHING	BRASS
SHAFT	STAINLESS STEEL
ELEMENT	CONDUCTIVE PLASTIC

OPTIONAL FEATURES

SHAFT MODIFICATIONS
REAR SHAFT
CENTER TAP
MULTI−GANGED UP TO 6 SECTIONS
O'RING SHAFT SEAL
SPECIAL ANGLES

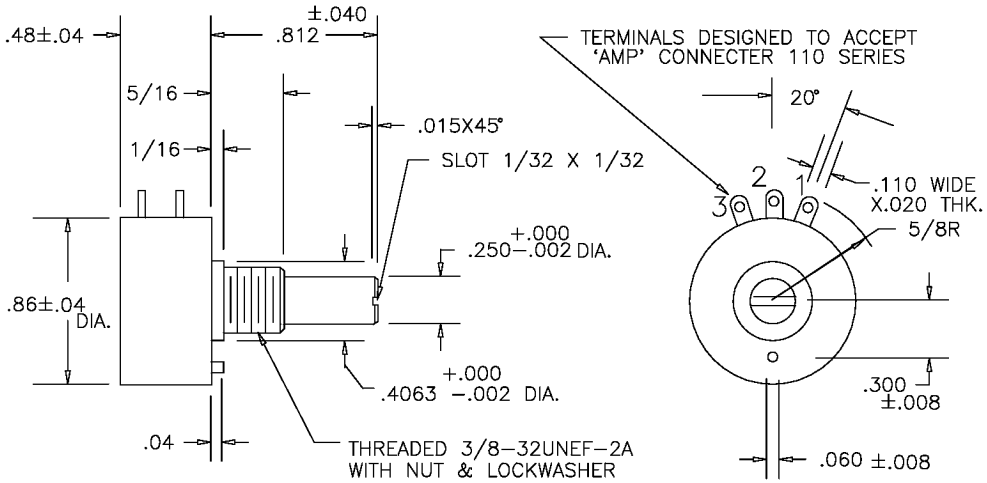

SCHEMATIC

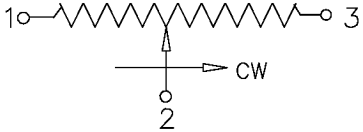

TOLERANCES
XX = +/− .010" FRACT. = +/− 1/64"
XXX= +/− .005" ANGLES = +/− 1/2°
ALL SPECIFICATIONS SUBJECT TO CHANGE WITHOUT NOTICE.

SCALE	DATE:	8−4−86
NONE	BY	
	APPRV'D	BT
CODE IDENT:	19477	

ETI SYSTEMS
ETI SYSTEMS
CARLSBAD CALIFORNIA

TITLE
SINGLE TURN POTENTIOMETER

PART NO.
SP22E

OCEAN CHIPS
Океан Электроники
Поставка электронных компонентов

Компания «Океан Электроники» предлагает заключение долгосрочных отношений при поставках импортных электронных компонентов на взаимовыгодных условиях!

Наши преимущества:

- Поставка оригинальных импортных электронных компонентов напрямую с производств Америки, Европы и Азии, а так же с крупнейших складов мира;
- Широкая линейка поставок активных и пассивных импортных электронных компонентов (более 30 млн. наименований);
- Поставка сложных, дефицитных, либо снятых с производства позиций;
- Оперативные сроки поставки под заказ (от 5 рабочих дней);
- Экспресс доставка в любую точку России;
- Помощь Конструкторского Отдела и консультации квалифицированных инженеров;
- Техническая поддержка проекта, помощь в подборе аналогов, поставка прототипов;
- Поставка электронных компонентов под контролем ВП;
- Система менеджмента качества сертифицирована по Международному стандарту ISO 9001;
- При необходимости вся продукция военного и аэрокосмического назначения проходит испытания и сертификацию в лаборатории (по согласованию с заказчиком);
- Поставка специализированных компонентов военного и аэрокосмического уровня качества (Xilinx, Altera, Analog Devices, Intersil, Interpoint, Microsemi, Actel, Aeroflex, Peregrine, VPT, Syfer, Eurofarad, Texas Instruments, MS Kennedy, Miteq, Cobham, E2V, MA-COM, Hittite, Mini-Circuits, General Dynamics и др.);

Компания «Океан Электроники» является официальным дистрибьютором и эксклюзивным представителем в России одного из крупнейших производителей разъемов военного и аэрокосмического назначения **«JONHON»**, а так же официальным дистрибьютором и эксклюзивным представителем в России производителя высокотехнологичных и надежных решений для передачи СВЧ сигналов **«FORSTAR»**.

AVIC JONHON

«JONHON» (основан в 1970 г.)

Разъемы специального, военного и аэрокосмического назначения:

(Применяются в военной, авиационной, аэрокосмической, морской, железнодорожной, горно- и нефтедобывающей отраслях промышленности)

«FORSTAR» (основан в 1998 г.)

ВЧ соединители, коаксиальные кабели, кабельные сборки и микроволновые компоненты:

(Применяются в телекоммуникациях гражданского и специального назначения, в средствах связи, РЛС, а так же военной, авиационной и аэрокосмической отраслях промышленности).

FORSTAR®

Телефон: 8 (812) 309-75-97 (многоканальный)
Факс: 8 (812) 320-03-32
Электронная почта: ocean@oceanchips.ru
Web: http://oceanchips.ru/
Адрес: 198099, г. Санкт-Петербург, ул. Калинина, д. 2, корп. 4, лит. А