FO-52181-F

REV	DOCUMENT	CHANGED BY	CHECK
1	201373	TRF 22SEP00	SAV
2	203123	GJW 01JUN01	SAV

XCX ___ D N _

SERIES
UNAMPLIFIED COMPENSATED AND CALIBRATED (mV)

PRESSURE RANGE (5)
004, 010 IN H_2O D
00.3, 01, 05, 15, 30, 60, 100, 150, 240 PSID

PRESSURE REFERENCE
D - DIFFERENTIAL

PACKAGE TYPE
N - PLASTIC

ACCURACY GRADE
C - COMMERCIAL (1.0%)
H - HIGH GRADE (0.50%)

NOTES
(1) ALL PARAMETERS ARE MEASURED AT 12 VDC EXCITATION. APPLY POSITIVE PRESSURE TO PORT 2 FOR POSITIVE GOING OUTPUT
(2) SHIFT IS RELATIVE TO 25°C
(3) LINEARITY IS DETERMINED USING BEST STRAIGHT LINE FIT THROUGH ZERO, 1/2 FULL SCALE, AND FULL SCALE; HYSTERESIS IS MECHANICAL ONLY
4 - SPAN IS THE ALGEBRAIC DIFFERENCE BETWEEN OFFSET VOLTAGE AND THE VOLTAGE AT FULL SCALE PRESSURE
(5) PRESSURE RANGE DEPICTS THE FULL SCALE PRESSURE OF THE SENSOR

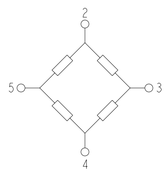

EQUIVALENT CIRCUIT

PIN OUT	
1	N/C
2	+V EXCITATION
3	+ OUTPUT SIGNAL
4	-V EXCITATION
5	- OUTPUT SIGNAL
6	N/C

C - GRADE LISTINGS
XCXL004DNC
XCXL010DNC
XCX00.3DNC
XCX01DNC
XCX05DNC
XCX15DNC
XCX30DNC
XCX60DNC
XCX100DNC
XCX150DNC
XCX240DNC
H - GRADE LISTINGS
XCXL004DNH
XCXL010DNH
XCX00.3DNH
XCX01DNH
XCX05DNH
XCX15DNH
XCX30DNH
XCX60DNH
XCX100DNH
XCX150DNH
XCX240DNH

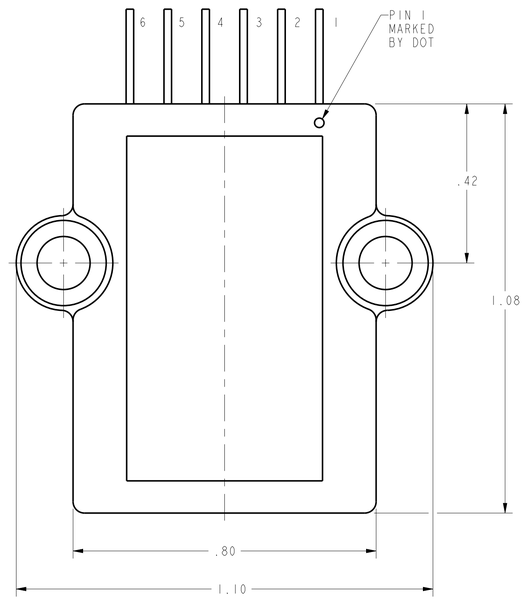

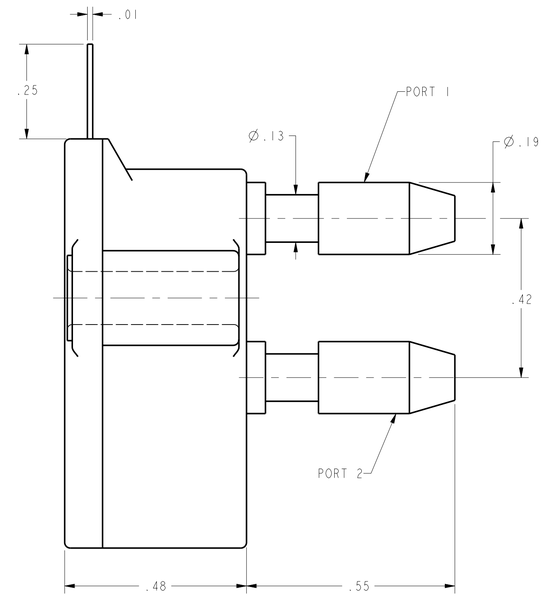

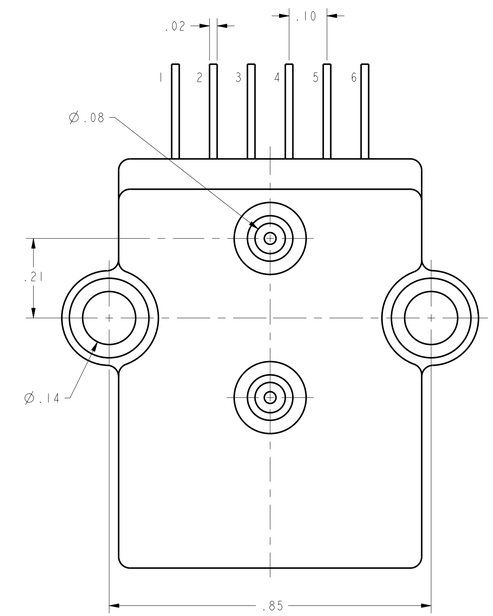

PARAMETERS (1)	PRESSURE RANGE	C GRADE MIN	C GRADE NOM	C GRADE MAX	C GRADE UNITS	H GRADE MIN	H GRADE NOM	H GRADE MAX	H GRADE UNITS	PROOF PRESSURE
OFFSET VOLTAGE (0 IN H_2O DIFF)	ALL	-1.0	0.0	1.0	mV	-0.3	0.0	0.3	mV	
SPAN (P2>P1)	4 IN H_2O	38.0	40.0	42.0	mV				mV	5 PSID
	10 IN H_2O	19.0	20.0	21.0	mV	19.8	20.0	20.2	mV	5 PSID
	0.3 PSID	19.0	20.0	21.0	mV	19.8	20.0	20.2	mV	5 PSID
	1 PSID	17.0	18.0	19.0	mV	17.8	18.0	18.2	mV	5 PSID
	5 PSID	57.0	60.0	63.0	mV	59.0	60.0	61.0	mV	15 PSID
	15 PSID	85.0	90.0	95.0	mV	89.0	90.0	91.0	mV	45 PSID
	30 PSID	85.0	90.0	95.0	mV	89.0	90.0	91.0	mV	90 PSID
	60 PSID	85.0	90.0	95.0	mV	89.0	90.0	91.0	mV	180 PSID
	100 PSID	95.0	100.0	105.0	mV	99.0	100.0	101.0	mV	200 PSID
	150 PSID	85.0	90.0	95.0	mV	89.0	90.0	91.0	mV	300 PSID
	240 PSID	95.0	100.0	105.0	mV	99.0	100.0	101.0	mV	300 PSID
COMBINED LINEARITY AND HYSTERESIS (3)	ALL	---	0.5	1.0	%SPAN	---	0.3	0.5	%SPAN	
INPUT RESISTANCE	ALL	---	15	---	KΩ	---	15	---	KΩ	
TEMPERATURE ERROR ON OFFSET (0° TO 50°C) (2)	4 IN H_2O	---	---	1.0	mV	---	---	0.5	mV	
TEMPERATURE ERROR ON OFFSET (0° TO 70°C) (2)	ALL EXCEPT 4 IN H_2O	---	---	1.0	mV	---	---	0.5	mV	
TEMPERATURE ERROR ON SPAN (0° TO 50°C) (2)	4 IN H_2O	---	---	2.0	%SPAN	---	---	1.0	%SPAN	
TEMPERATURE ERROR ON SPAN (0° TO 70°C) (2)	ALL EXCEPT 4 IN H_2O	---	---	2.0	%SPAN	---	---	1.0	%SPAN	
REPEATABILITY	ALL	---	0.1	---	%SPAN	---	0.1	---	%SPAN	

EXCITATION VOLTAGE	ALL	3	12	16	VDC
COMPENSATED TEMPERATURE RANGE	ALL	0	25	70	°C
STORAGE TEMPERATURE RANGE	ALL	-40	---	125	°C
RELATIVE HUMDITY (NON-CONDENSING)	ALL	0	---	95	%RH
SHOCK (DURATION 11 msec ANY AXIS)	ALL	---	---	10	g
COMMON MODE PRESSURE	ALL	---	---	50	PSIG

MEDIA CAPABILITY, WETTED MATERIALS
(APPLY CLEAN DRY AIR ONLY)

PRESSURE PORT 2	SILICON DIAPHRAGM, GLASS FILLED NYLON, AND ALUMINA CERAMIC. PORT NOT USED FOR ABSOLUTE DEVICES
PRESSURE PORT 1	FRONTSIDE OF SILICON DIAPHRAGM, SILICONE GEL PASSIVATION, GLASS FILLED NYLON, ALUMINA.

UNLESS OTHERWISE SPECIFIED TOLERANCES ARE: [X] USCS (inch) CUSTOMARY [ ] SI (mm) METRIC

NO PLACE	X	±.040	±1
ONE PLACE	.X	±.030	±0.4
TWO PLACE	.XX	±.015	±0.15
THREE PLACE	.XXX	±.005	±
ANGLES		±	±

RAW MATERIAL-COMMERCIAL STANDARD

THIRD ANGLE PROJECTION

DRAWN	TRF	22SEP00
CHECK	SAV	22SEP00

THIS DRAWING COVERS A PROPRIETARY ITEM AND IS THE PROPERTY OF HONEYWELL SENSING AND CONTROL. THIS DRAWING IS NOT TO E COPIED OR USED WITHOUT THE PERMISSION OF HONEYWELL.

DIMENSIONS ARE TO BE MET BEFORE PROTECTIVE COATINGS ARE APPLIED

PTC 3D ASME Y14.5M-1994

Honeywell
Sensing and Control

TITLE: PRESSURE SENSOR

SIZE	DWG TYPE	DRAWING NAME	REV
D	M	XCX DIF SERIES CHART 1	2

SCALE 5:1 WEIGHT SHEET 1 OF 1

OCEAN CHIPS
Океан Электроники
Поставка электронных компонентов

Компания «Океан Электроники» предлагает заключение долгосрочных отношений при поставках импортных электронных компонентов на взаимовыгодных условиях!

Наши преимущества:

- Поставка оригинальных импортных электронных компонентов напрямую с производств Америки, Европы и Азии, а так же с крупнейших складов мира;
- Широкая линейка поставок активных и пассивных импортных электронных компонентов (более 30 млн. наименований);
- Поставка сложных, дефицитных, либо снятых с производства позиций;
- Оперативные сроки поставки под заказ (от 5 рабочих дней);
- Экспресс доставка в любую точку России;
- Помощь Конструкторского Отдела и консультации квалифицированных инженеров;
- Техническая поддержка проекта, помощь в подборе аналогов, поставка прототипов;
- Поставка электронных компонентов под контролем ВП;
- Система менеджмента качества сертифицирована по Международному стандарту ISO 9001;
- При необходимости вся продукция военного и аэрокосмического назначения проходит испытания и сертификацию в лаборатории (по согласованию с заказчиком);
- Поставка специализированных компонентов военного и аэрокосмического уровня качества (Xilinx, Altera, Analog Devices, Intersil, Interpoint, Microsemi, Actel, Aeroflex, Peregrine, VPT, Syfer, Eurofarad, Texas Instruments, MS Kennedy, Miteq, Cobham, E2V, MA-COM, Hittite, Mini-Circuits, General Dynamics и др.);

Компания «Океан Электроники» является официальным дистрибьютором и эксклюзивным представителем в России одного из крупнейших производителей разъемов военного и аэрокосмического назначения **«JONHON»**, а так же официальным дистрибьютором и эксклюзивным представителем в России производителя высокотехнологичных и надежных решений для передачи СВЧ сигналов **«FORSTAR»**.

AVIC JONHON

«JONHON» (основан в 1970 г.)

Разъемы специального, военного и аэрокосмического назначения:

(Применяются в военной, авиационной, аэрокосмической, морской, железнодорожной, горно- и нефтедобывающей отраслях промышленности)

«FORSTAR» (основан в 1998 г.)

ВЧ соединители, коаксиальные кабели, кабельные сборки и микроволновые компоненты:

(Применяются в телекоммуникациях гражданского и специального назначения, в средствах связи, РЛС, а так же военной, авиационной и аэрокосмической отраслях промышленности).

FORSTAR®

Телефон: 8 (812) 309-75-97 (многоканальный)
Факс: 8 (812) 320-03-32
Электронная почта: ocean@oceanchips.ru
Web: http://oceanchips.ru/
Адрес: 198099, г. Санкт-Петербург, ул. Калинина, д. 2, корп. 4, лит. А