BEI Sensors SAS
Espace Européen de l'Entreprise
9, rue de Copenhague
B.P. 70044 Schiltigheim
F67013 Strasbourg Cedex

Tel : +33 (0)3 88 20 80 80
Fax : +33 (0)3 88 20 87 87
Mail : info@beisensors.com
Web : www.beisensors.com

GZ14

INCREMENTAL ENCODERS, GZ14 RANGE

- With its 40mm size and a 6mm through shaft, this encoder characterizes itself by its strength and robustness of the mechanical and opto-electronic parts, it's the most compact truly industrial encoder with a through shaft
- Coded discs in synthetic material are used: stable and unbreakable (Polyfass™, Mylar-Myca composite)
- Available resolution up to 1 024 counts per turn (GHT14 option, up to 2 500 counts per turn)
- Universal electronics 5 to 24Vdc available
- Application fields: micro-robotics, printing machines, low power DC motors, shears…

GZ14 connection G3R (radial cable)

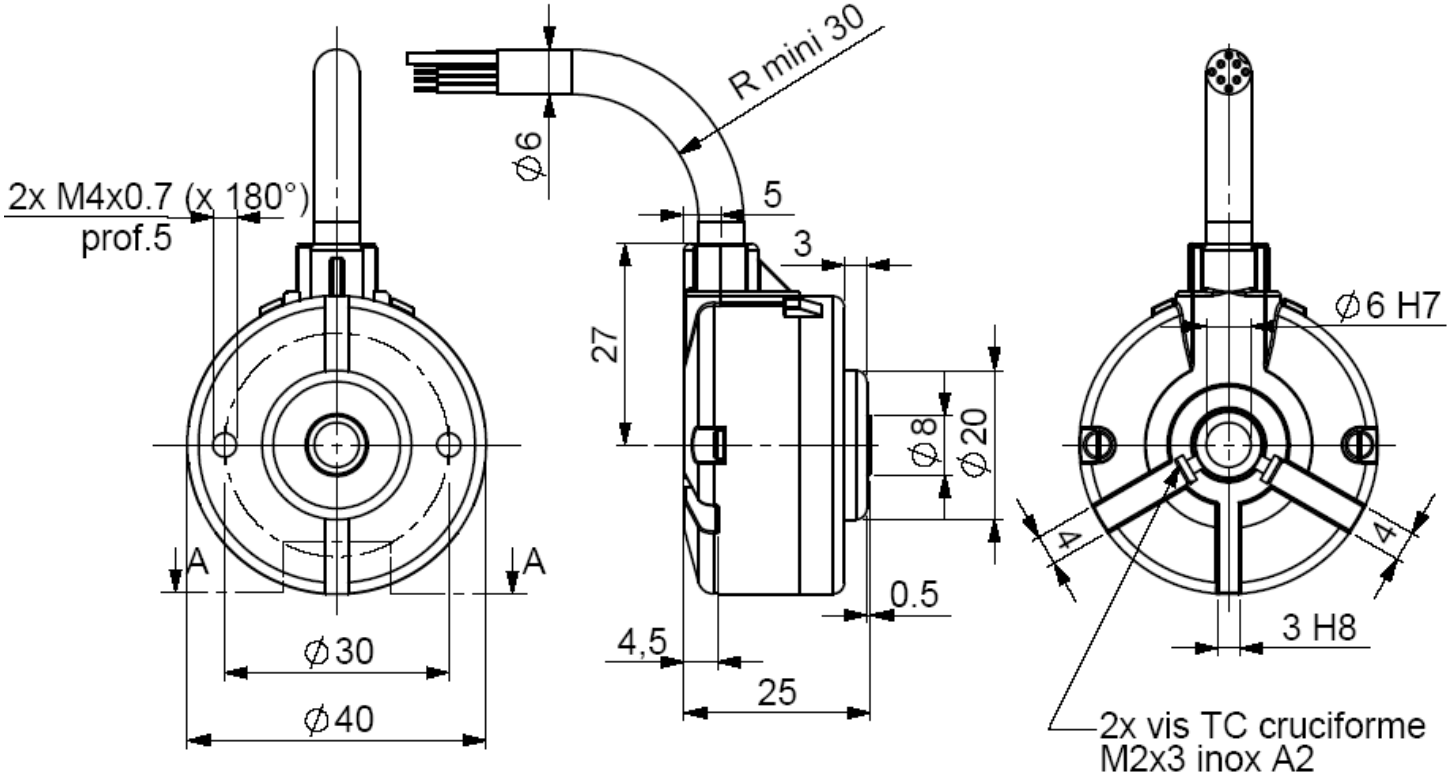

CHARACTERISTICS

Material	Axe : aluminium
	Capot : zamac
	Embase : zamac
Bearings	688 serie
Maximum loads	Axial : 10 N
	Radial : 20 N
Shaft inertia	≤ 0,1.10^{-6} kg.m^2
Torque	≤ 2.10^{-3} N.m
Permissible max. speed	12 000 min^{-1}
Continuous max. speed	9 000 min^{-1}
Encoder weight (approx.)	0,240 kg

EMC	EN 50082-2 (1995)
	EN 50081-1 (1992)
Isolation	1 000 Veff
Operating temperature	- 20 ... + 80 °C (encoder T°)
Storage temperature	- 40 ... + 80 °C
Protection CEI60529 (1989)	IP 52
Shocks (EN60068-2-27)	≤ 300 m.s^{-2} (during 11 ms)
Vibrations (EN60068-2-6)	≤ 100 m.s^{-2} (10 ... 500 Hz)
Torque (shaft pressure screw)	Nominal : 0,3N.m ; break : 0,5N.m
Theoretical mechanical lifetime 10^9 turns (F_{axial} / F_{radial})	
5 N / 10 N : 260	10 N / 20 N : 33

BEI Sensors SAS
Espace Européen de l'Entreprise
9, rue de Copenhague
B.P. 70044 Schiltigheim
F67013 Strasbourg Cedex

Tel : +33 (0)3 88 20 80 80
Fax : +33 (0)3 88 20 87 87
Mail : info@beisensors.com
Web : www.beisensors.com

GZ14

INCREMENTAL ENCODERS, GZ14 RANGE

CE

OUTPUT ELECTRONIC / POWER SUPPLY

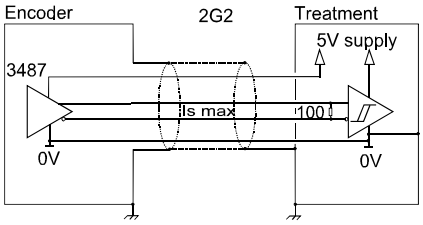

2G2 electronic (100kHz)
Supply : 5Vdc ± 10%
Cons. without load : 100mA max
Current per channel : 40mA max
0 max (Is=20mA) : V_{ol} = 0,5Vdc
1 min (Is=20mA) : V_{oh} = 2,5Vdc

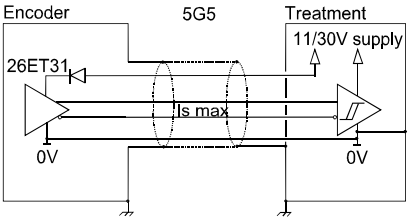

5G5 electronic (100kHz)
Supply : 11 to 30Vdc
Cons. without load : 75mA max
Current per channel : 40mA max
0 max (Is=20mA) : V_{ol} = 0,5Vdc
1min (Is=20mA) : V_{oh} = Vcc -3Vdc

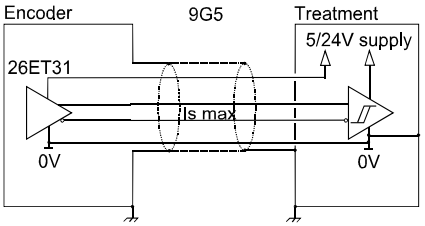

9G5 electronic (100kHz)
Supply : 5 to 24Vdc
Cons. without load : 75mA max
Current per channel : 40mA max
0 max (Is=20mA) : V_{ol} = 0,5Vdc
1min (Is=20mA) : V_{oh} = Vcc -3Vdc

Protection against short circuits of the electronics : 5G5 and 9G5
Protection against inversion of polarity for the electronics : 5G5

STANDARD CONNECTION

		-	+	A	B	0	A/	B/	0/	Ground
G3	PVC cable, 8 wires 8230/020	WH white	BN brown	GN green	YE yellow	GY grey	PK pink	BU blue	RD red	Connector body

ORDERING REFERENCE (Contact the factory for special versions, ex: special flanges, electronics, connections…)

	Shaft ∅	Available electronics		Output signals	Resolution	Connectique	Connection orientation
		2G2, 5G5, 9G5					
		Supply	Output stage				
GZ14	**06** : 6mm **04**: 4mm (option) **14** : 6.35 mm (option)	**2** : 5Vdc **5 :** 11 to 30Vdc **9** : 5 to 24Vdc	**G2** : 5Vdc RS422 **G5** : push-pull	**9**:A,A/,B,B/,0,0/ (0 gated A & B) **A**:A,A/,B,B/,0,0/ (0 gated A) **N**:A,A/,B,B/,0,0/ (0 ungated)	**1 024** max Nota : **2500** with the GHT4	**G3 :** PVC cable 8 wires	Example : **R020**: radial cable 2m
Ex:GZ14	**06 //**	**5**	**G5**	**9 //**	**1 024 //**	**G3**	**R020**

Available resolutions *: 1 2 4 5 8 10 16 20 24 25 27 30 36 40 50 60 64 90 100 120 125 128 144 150 170 180 200 250 300 360 400 500 512 600 720 800 1000 1024*

Made in France

OCEAN CHIPS
Океан Электроники
Поставка электронных компонентов

Компания «Океан Электроники» предлагает заключение долгосрочных отношений при поставках импортных электронных компонентов на взаимовыгодных условиях!

Наши преимущества:

- Поставка оригинальных импортных электронных компонентов напрямую с производств Америки, Европы и Азии, а так же с крупнейших складов мира;
- Широкая линейка поставок активных и пассивных импортных электронных компонентов (более 30 млн. наименований);
- Поставка сложных, дефицитных, либо снятых с производства позиций;
- Оперативные сроки поставки под заказ (от 5 рабочих дней);
- Экспресс доставка в любую точку России;
- Помощь Конструкторского Отдела и консультации квалифицированных инженеров;
- Техническая поддержка проекта, помощь в подборе аналогов, поставка прототипов;
- Поставка электронных компонентов под контролем ВП;
- Система менеджмента качества сертифицирована по Международному стандарту ISO 9001;
- При необходимости вся продукция военного и аэрокосмического назначения проходит испытания и сертификацию в лаборатории (по согласованию с заказчиком);
- Поставка специализированных компонентов военного и аэрокосмического уровня качества (Xilinx, Altera, Analog Devices, Intersil, Interpoint, Microsemi, Actel, Aeroflex, Peregrine, VPT, Syfer, Eurofarad, Texas Instruments, MS Kennedy, Miteq, Cobham, E2V, MA-COM, Hittite, Mini-Circuits, General Dynamics и др.);

Компания «Океан Электроники» является официальным дистрибьютором и эксклюзивным представителем в России одного из крупнейших производителей разъемов военного и аэрокосмического назначения **«JONHON»**, а так же официальным дистрибьютором и эксклюзивным представителем в России производителя высокотехнологичных и надежных решений для передачи СВЧ сигналов **«FORSTAR»**.

AVIC JONHON

«JONHON» (основан в 1970 г.)

Разъемы специального, военного и аэрокосмического назначения:

(Применяются в военной, авиационной, аэрокосмической, морской, железнодорожной, горно- и нефтедобывающей отраслях промышленности)

«FORSTAR» (основан в 1998 г.)

ВЧ соединители, коаксиальные кабели, кабельные сборки и микроволновые компоненты:

(Применяются в телекоммуникациях гражданского и специального назначения, в средствах связи, РЛС, а так же военной, авиационной и аэрокосмической отраслях промышленности).

FORSTAR®

Телефон: 8 (812) 309-75-97 (многоканальный)
Факс: 8 (812) 320-03-32
Электронная почта: ocean@oceanchips.ru
Web: http://oceanchips.ru/
Адрес: 198099, г. Санкт-Петербург, ул. Калинина, д. 2, корп. 4, лит. А