Alle Rechte vorbehalten/ *All rights reserved*

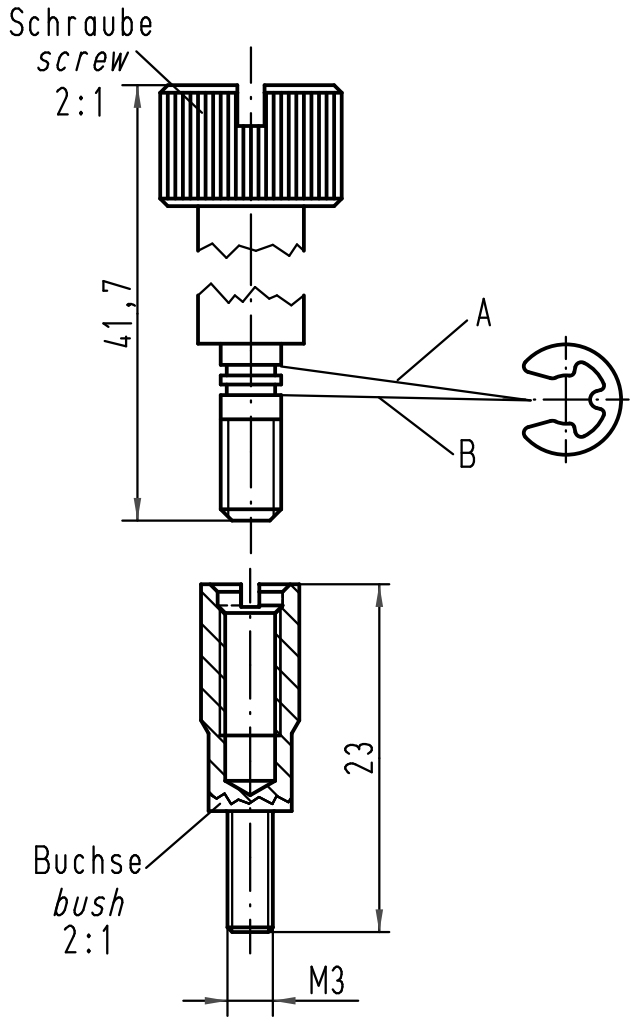

Sicherungsscheibe Pos.A
locking washer Pos.A

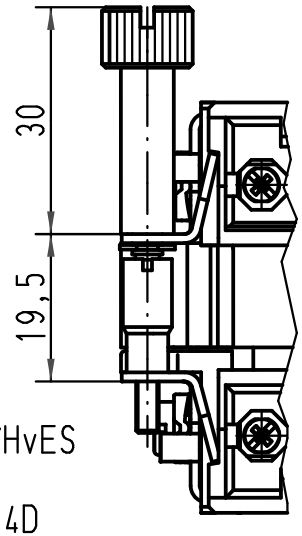

Han HvE/HvES
Han DD
Han 40-64D
Han E/ES/EE
Han HsB
Han K8/24

Montagebeispiel / *mounting example*

Sicherungsscheibe Pos.B
locking washer Pos.B

Gelenkrahmen
Hinged frames

Han 10-16A
Han 15-25D

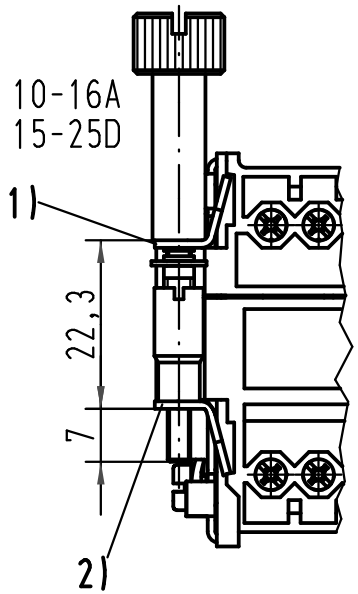

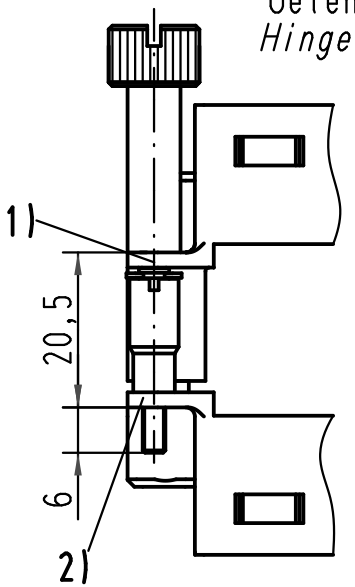

1) Bohrung für Schraubendurchgangsloch auf ⌀4,1mm aufbohren
drill up the hole for the screw to ⌀4,1mm

2) Bohrung für Buchsendurchgangsloch ⌀3,4mm aufbohren
drill up the hole for bush to ⌀3,4mm

			All Dimensions in mm Original Size DIN A 4			Techn. Character.			Nicht tolerierte Masse/ *Free size tolerances*
							Dat.	Name	Massstab/ *Scale*
						Detail.	12.03.93	WILD	1:1 2:1
			413895	27.05.08	Rull	Insp.		HERB	
			411037	18.05.04	Loe.	Stand.			
09 33 000 9912	Buchse / *bush*		23467	15.06.98	Sper	HARTING Electric GmbH & Co. KG D-32339 Espelkamp			
09 33 000 9910	Schraube/ *screw*		21020	23.01.97	ROH				
Bestell Nr/ *Part No*	Bezeichn./*Identif.*		Mod.	Dat.	Name				

Schraubverbindung
special insert fixing screw

TB 09 33 000 991.

Sub.

Blatt/ *page*

OCEAN CHIPS
Океан Электроники
Поставка электронных компонентов

Компания «Океан Электроники» предлагает заключение долгосрочных отношений при поставках импортных электронных компонентов на взаимовыгодных условиях!

Наши преимущества:

- Поставка оригинальных импортных электронных компонентов напрямую с производств Америки, Европы и Азии, а так же с крупнейших складов мира;
- Широкая линейка поставок активных и пассивных импортных электронных компонентов (более 30 млн. наименований);
- Поставка сложных, дефицитных, либо снятых с производства позиций;
- Оперативные сроки поставки под заказ (от 5 рабочих дней);
- Экспресс доставка в любую точку России;
- Помощь Конструкторского Отдела и консультации квалифицированных инженеров;
- Техническая поддержка проекта, помощь в подборе аналогов, поставка прототипов;
- Поставка электронных компонентов под контролем ВП;
- Система менеджмента качества сертифицирована по Международному стандарту ISO 9001;
- При необходимости вся продукция военного и аэрокосмического назначения проходит испытания и сертификацию в лаборатории (по согласованию с заказчиком);
- Поставка специализированных компонентов военного и аэрокосмического уровня качества (Xilinx, Altera, Analog Devices, Intersil, Interpoint, Microsemi, Actel, Aeroflex, Peregrine, VPT, Syfer, Eurofarad, Texas Instruments, MS Kennedy, Miteq, Cobham, E2V, MA-COM, Hittite, Mini-Circuits, General Dynamics и др.);

Компания «Океан Электроники» является официальным дистрибьютором и эксклюзивным представителем в России одного из крупнейших производителей разъемов военного и аэрокосмического назначения **«JONHON»**, а так же официальным дистрибьютором и эксклюзивным представителем в России производителя высокотехнологичных и надежных решений для передачи СВЧ сигналов **«FORSTAR»**.

AVIC JONHON

«JONHON» (основан в 1970 г.)

Разъемы специального, военного и аэрокосмического назначения:

(Применяются в военной, авиационной, аэрокосмической, морской, железнодорожной, горно- и нефтедобывающей отраслях промышленности)

«FORSTAR» (основан в 1998 г.)

ВЧ соединители, коаксиальные кабели, кабельные сборки и микроволновые компоненты:

(Применяются в телекоммуникациях гражданского и специального назначения, в средствах связи, РЛС, а так же военной, авиационной и аэрокосмической отраслях промышленности).

FORSTAR®

Телефон: 8 (812) 309-75-97 (многоканальный)
Факс: 8 (812) 320-03-32
Электронная почта: ocean@oceanchips.ru
Web: http://oceanchips.ru/
Адрес: 198099, г. Санкт-Петербург, ул. Калинина, д. 2, корп. 4, лит. А