THIS DRAWING IS UNPUBLISHED. RELEASED FOR PUBLICATION 20
© COPYRIGHT 20 BY - ALL RIGHTS RESERVED.

REVISIONS

P	LTR	DESCRIPTION	DATE	DWN	APVD
	B1	ECR-15-016505	11NOV2015	DL	CW
	B2	ECR-16-009730	06JUL2016	BS	CW
	B3	ECR-16-018198	10FEB2017	QY	CW
	B4	ECR-18-016602	08NOV2018	CH	CW

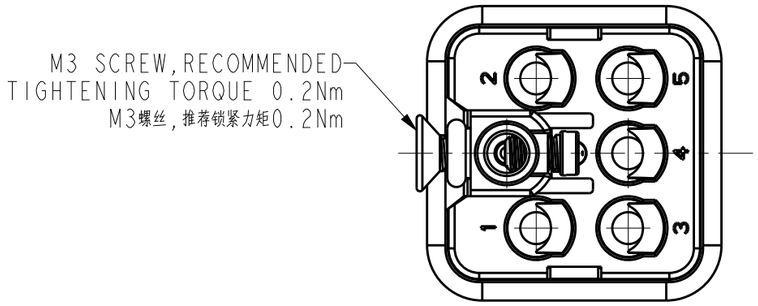

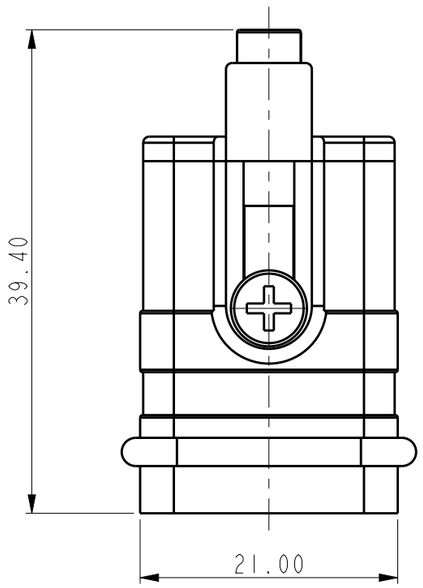

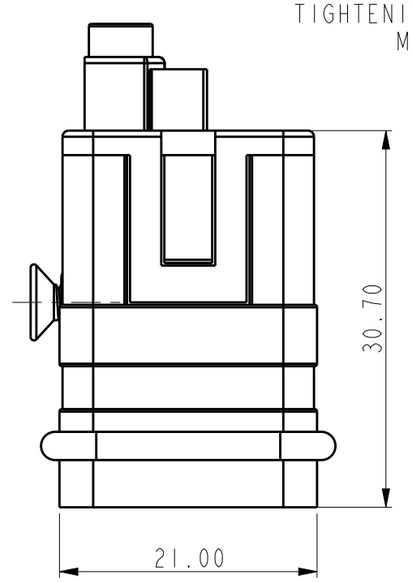

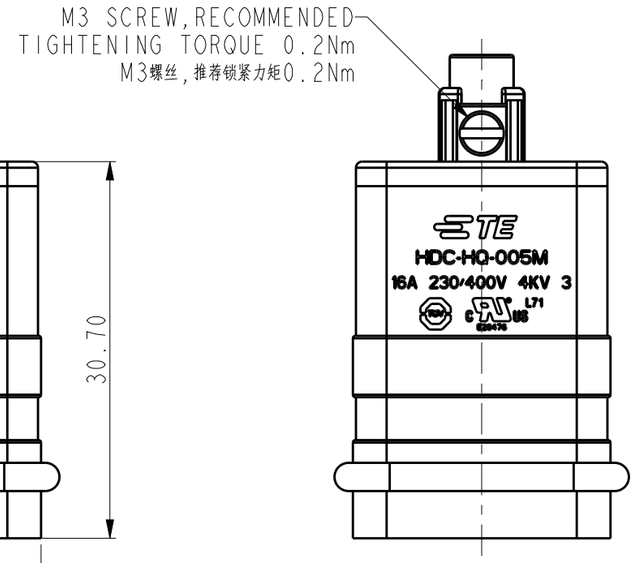

NOTES:

1. TECHNICAL CHARACTERISTICS:
   INSULATION MATERIAL: PC
   RATED VOLTAGE: 400V
   RATED CURRENT: 16A
   INSULATION RESISTANCE: >=400MΩ
   RATED IMPULSE VOLTAGE: 4KV
   POLLUTION DEGREE: 3
   FLAMMABILITY: UL94V-0
   MATING CYCLES: 500 CYCLES
   WIRE RANGE: 0.14-4.0mm² (26-12AWG)
   CONTACT TYPE: CRIMP CONTACT
2. CONTACT NEED TO BE ORDERED SEPARATELY.
   (ORDER No. REFER TO DRAWING:T20300X10XX000)

注释:
1. 技术参数:
   绝缘材料: PC
   额定电压: 400V
   额定电流: 16A
   绝缘电阻: >=400MΩ
   额定脉冲电压: 4KV
   污染等级: 3
   阻燃等级: UL94V-0
   插拔次数: 500次
   接线范围: 0.14-4.0mm² (26-12AWG)
   接线类型: 冷压接
2. 端子需要单独订购.
   (订货号参考图面: T20300X10XX000)

TYPE-1:T2080052101-000,TE LOGO
类 型-1:T2080052101-000,TE LOGO

TYPE-2:T2080052101-001,STAINLESS STEEL SCREW,TE LOGO
类 型-2:T2080052101-001,不锈钢螺丝,TE LOGO

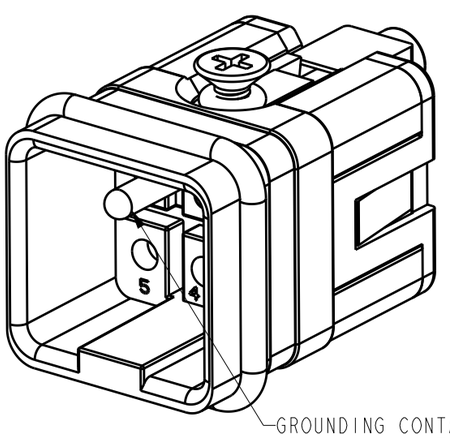

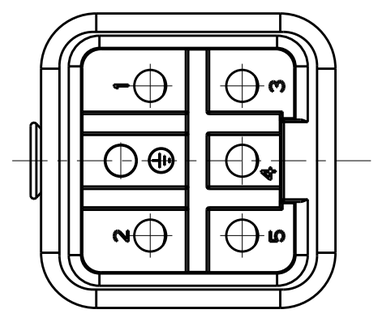

GROUNDING CONTACT TYPE: SCREW CONTACT
GROUNDING CONTACT FINISH: SILVER PLATED
WIRE RANGE: 2.5mm (AWG14)
接地端子类型:螺丝连接端子/接地端子表面处理:镀银/接线范围:2.5mm²(AWG14)

THIS DRAWING IS A CONTROLLED DOCUMENT.

DIMENSIONS: mm

TOLERANCES UNLESS OTHERWISE SPECIFIED:
0 PLC ±-
1 PLC ±-
2 PLC ±-
3 PLC ±-
4 PLC ±-
ANGLES ±-

MATERIAL - -
FINISH - -

DWN DAVID.WANG 10JAN2015
CHK CHRIS.WANG 10JAN2015
APVD XIANG.XU 10JAN2015
PRODUCT SPEC 108-137054
APPLICATION SPEC 114-137054
WEIGHT -

TE Connectivity

NAME HQ-005-M

SIZE	CAGE CODE	DRAWING NO	RESTRICTED TO
A3	00779	C-T2080052101000	-

Customer Drawing | SCALE 1:1 | SHEET 1 OF 2 | REV B4

1470-19 (3/13)

THIS DRAWING IS UNPUBLISHED. RELEASED FOR PUBLICATION 20
© COPYRIGHT 20 BY - ALL RIGHTS RESERVED.

REVISIONS

P	LTR	DESCRIPTION	DATE	DWN	APVD
	-	SEE SHEET 1	-	-	-

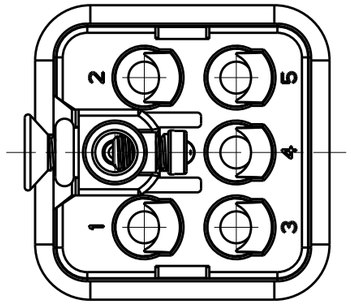

NOTES:

SEE SHEET 1

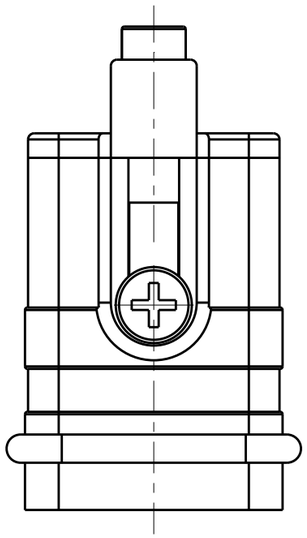

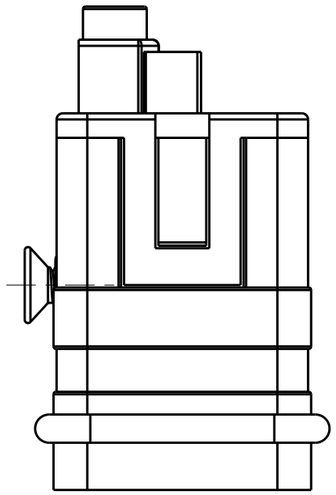

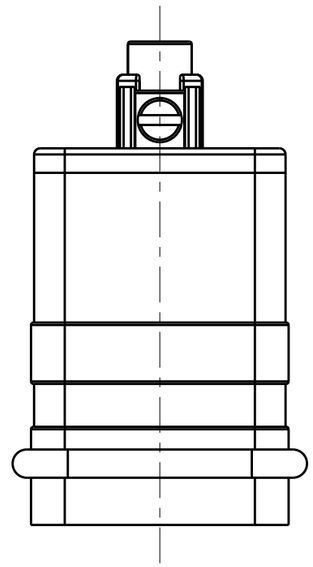

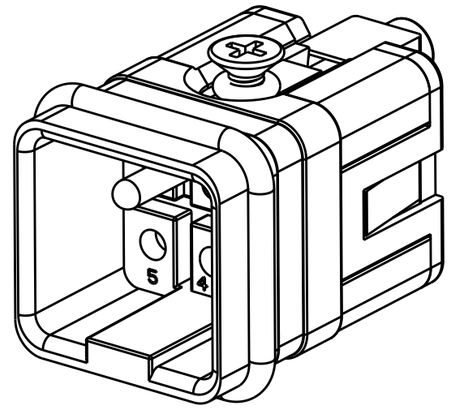

TYPE-4:T2080052101-003, THIS TYPE IS SAME AS TYPE-1, ONLY DIFFERENT MALE GROUNDING CONTACT.
类 型-4:T2080052101-003,此类型同类型-1,只是公接地针不同.

ALL DIMENSIONS ARE SAME AS TYPE-1, EXCEPT THOSE DEFINED IN THIS TYPE.
除了在本类型中定义的尺寸外,其它尺寸同类型-1

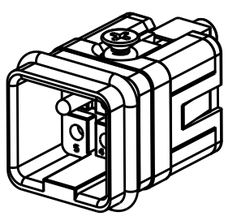

SCALE 1:1

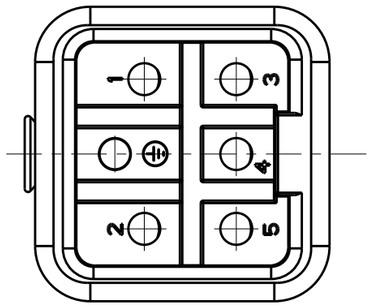

TYPE-3:T2080052101-002,STAINLESS STEEL SCREW,NO LOGO
类 型-3:T2080052101-002,不锈钢螺丝,无LOGO

PART NUMBER 料 号		PART DESCRIPTION 描 述	TYPE 类 型
T2080052101-003	HQ-005-M	HQ-005 MALE INSERT HQ-005 公插	TYPE-4 类 型-4
T2080052101-002	HQ-005-M	HQ-005 MALE INSERT, STAINLESS STEEL SCREW,NO LOGO HQ-005 公插,不锈钢螺丝,无LOGO	TYPE-3 类 型-3
T2080052101-001	HQ-005-M	HQ-005 MALE INSERT, STAINLESS STEEL SCREW HQ-005 公插,不锈钢螺丝	TYPE-2 类 型-2
T2080052101-000	HQ-005-M	HQ-005 MALE INSERT HQ-005 公插	TYPE-1 类 型-1

THIS DRAWING IS A CONTROLLED DOCUMENT.

DIMENSIONS: mm

TOLERANCES UNLESS OTHERWISE SPECIFIED:
0 PLC ±-
1 PLC ±-
2 PLC ±-
3 PLC ±-
4 PLC ±-
ANGLES ±-

MATERIAL - -

FINISH - -

DWN DAVID.WANG 10JAN2015
CHK CHRIS.WANG 10JAN2015
APVD XIANG.XU 10JAN2015
PRODUCT SPEC 108-137054
APPLICATION SPEC 114-137054
WEIGHT -

TE Connectivity

NAME HQ-005-M

SIZE	CAGE CODE	DRAWING NO	RESTRICTED TO
A3	00779	C-T2080052101000	-

Customer Drawing

SCALE 2:1 SHEET 2 OF 2 REV B4

OCEAN CHIPS
Океан Электроники
Поставка электронных компонентов

Компания «Океан Электроники» предлагает заключение долгосрочных отношений при поставках импортных электронных компонентов на взаимовыгодных условиях!

Наши преимущества:

- Поставка оригинальных импортных электронных компонентов напрямую с производств Америки, Европы и Азии, а так же с крупнейших складов мира;
- Широкая линейка поставок активных и пассивных импортных электронных компонентов (более 30 млн. наименований);
- Поставка сложных, дефицитных, либо снятых с производства позиций;
- Оперативные сроки поставки под заказ (от 5 рабочих дней);
- Экспресс доставка в любую точку России;
- Помощь Конструкторского Отдела и консультации квалифицированных инженеров;
- Техническая поддержка проекта, помощь в подборе аналогов, поставка прототипов;
- Поставка электронных компонентов под контролем ВП;
- Система менеджмента качества сертифицирована по Международному стандарту ISO 9001;
- При необходимости вся продукция военного и аэрокосмического назначения проходит испытания и сертификацию в лаборатории (по согласованию с заказчиком);
- Поставка специализированных компонентов военного и аэрокосмического уровня качества (Xilinx, Altera, Analog Devices, Intersil, Interpoint, Microsemi, Actel, Aeroflex, Peregrine, VPT, Syfer, Eurofarad, Texas Instruments, MS Kennedy, Miteq, Cobham, E2V, MA-COM, Hittite, Mini-Circuits, General Dynamics и др.);

Компания «Океан Электроники» является официальным дистрибьютором и эксклюзивным представителем в России одного из крупнейших производителей разъемов военного и аэрокосмического назначения **«JONHON»**, а так же официальным дистрибьютором и эксклюзивным представителем в России производителя высокотехнологичных и надежных решений для передачи СВЧ сигналов **«FORSTAR»**.

AVIC JONHON

«JONHON» (основан в 1970 г.)

Разъемы специального, военного и аэрокосмического назначения:

(Применяются в военной, авиационной, аэрокосмической, морской, железнодорожной, горно- и нефтедобывающей отраслях промышленности)

«FORSTAR» (основан в 1998 г.)

ВЧ соединители, коаксиальные кабели, кабельные сборки и микроволновые компоненты:

(Применяются в телекоммуникациях гражданского и специального назначения, в средствах связи, РЛС, а так же военной, авиационной и аэрокосмической отраслях промышленности).

FORSTAR®

Телефон: 8 (812) 309-75-97 (многоканальный)
Факс: 8 (812) 320-03-32
Электронная почта: ocean@oceanchips.ru
Web: http://oceanchips.ru/
Адрес: 198099, г. Санкт-Петербург, ул. Калинина, д. 2, корп. 4, лит. А