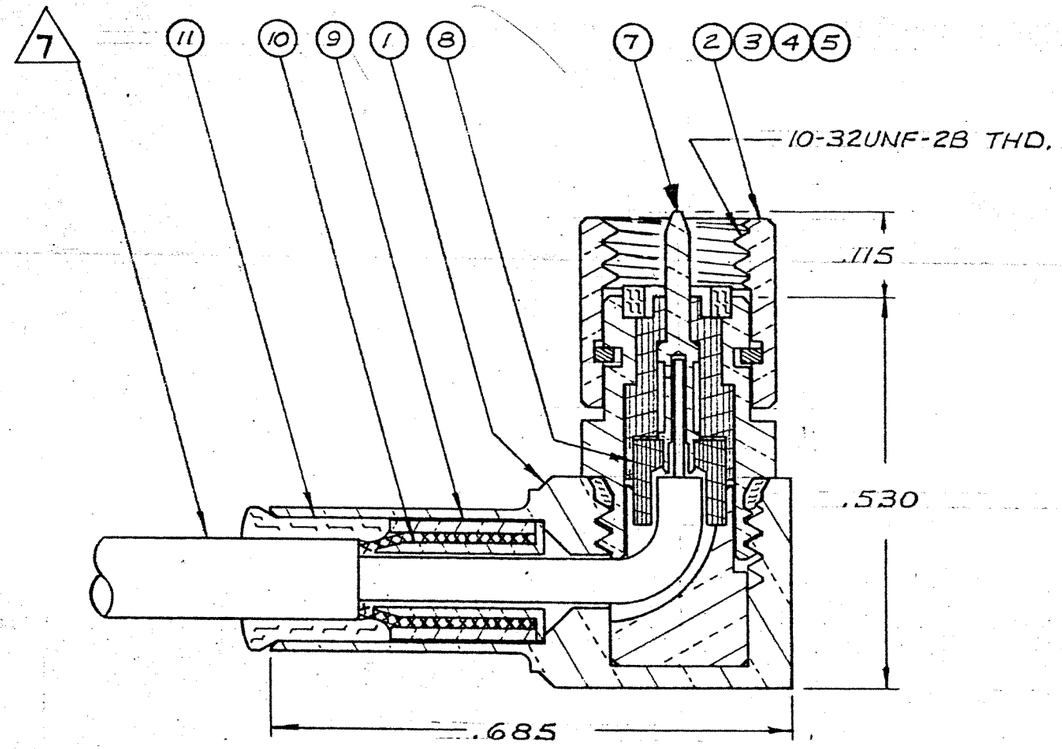

						DELETED		12
	1	1	1	1	003-0861-0001	SEALING SLEEVE	SILICONE RUBBER MIL-R-5847	11
4	1	1	1	1	003-1243-0002	INNER SLEEVE	F.M. BRASS PER QQ-B-626	10
4	1	1	1	1	003-0938-0002	MIDDLE SLEEVE	LEADED COPPER	9
	1	1	1	1	003-1242-0001	CABLE BUSHING	TEFLON PER L-P-403	8
3	1	1	1	1	003-0807-0002	PIN CONTACT	COPPER ALLOY	7
						DELETED		6
5 4	1				003-1235-0004	FERRULE SUB-ASSY NUT-1/4" HEX W/WIRE HOLES		5
4		1			003-1235-0003	FERRULE SUB-ASSY NUT-1/4" HEX.		4
4			1		003-1235-0002	FERRULE SUB-ASSY NUT-1/4" KNURL		3
4				1	003-1235-0001	FERRULE SUB-ASSY NUT-1/4" PARTIAL HEX		2
4	1	1	1	1	003-1239-0002	HOUSING SUB-ASSY		1
	4	3	2	1	COMPONENT No.	NOMENCLATURE	MAT'L & SPEC.	ITEM No.
	DASH NO. *							

7. CABLE ACCOMMODATION DIMS:
   JACKET DIA. — — — — — — — .110 MAX
   DIELECTRIC DIA. — — — — — — .057-.070
   CENTER CONDUCTOR DIA. — — .009-.020
   FOR ENVIRONMENTAL SEAL USE EXTRUDED JACKET
6. FOR ELECTRICAL, MECHANICAL & ENVIRONMENTAL SPECS SEE MICRODOT CATALOG.
5. .016 D. WIRE HOLE 3 PLACES
4. GOLD PLATE PER MIL-G-45204 TYPE II, CLASS 1 OVER COPPER PER MIL-C-14550 CL 4.
3. GOLD PLATE PER MIL-G-45204 TYPE II, CLASS 1
2. SEE RF-ASMB-11 ASSEMBLY INSTRUCTIONS.
1. THIS CONNECTOR MATES WITH ALL 50 Ω GOLDEN CRIMP, CRIMP SILVER & S-50 JACKS & RECEPTACLES AS LISTED IN MICRODOT CATALOG.

NOTES: UNLESS OTHERWISE SPECIFIED

LET	ECO	REVISION DESCRIPTION	BY/CK	DATE	APP
A	3300	RELEASE FOR PRODUCTION	B.T.	12/1/65	[illegible]
B	9787	UP-DATED 3-4-4 NOS.	S.H	4/20/[illegible]	[illegible]
C	13298	DELETED ITEMS 6 AND 12 ADDED PROD CODE 941 REVISED NOTE 4	DA	5/22	[illegible]

ASSEMBLY | NO REQ'D
NEXT ASSEMBLIES

STANDARD TOLERANCES UNLESS OTHERWISE SPECIFIED
DEC. ± .015
FRAC. ±
ANGLES ±
ECCENTRICITY
MAX. T.I.R.
HOLE DIA. ± —
SURFACE ROUGHNESS
✓ MICRO INCHES
THREADS TO MIL-S-7742
COMMERCIAL TOLERANCES APPLY TO STOCK DIMENSIONS

MICRODOT INC.
SOUTH PASADENA, CALIF.

SURFACE TREATMENT: NOTED
MATERIAL: NOTED
APP [illegible]
APP [illegible] 12/1/65
CHECKED BY
DRAWN BY B.T.
SCALE CS | WT | DATE 10/22/65

RT. ANGLE PLUG
ENVIRONMENTAL
GOLDEN CRIMP 50Ω

PROD CODE 941
CODE CDM
DRAWING NUMBER 132-0119-000* C

TYCO CUSTOMER DWG 8-1532149-3

OCEAN CHIPS
Океан Электроники
Поставка электронных компонентов

Компания «Океан Электроники» предлагает заключение долгосрочных отношений при поставках импортных электронных компонентов на взаимовыгодных условиях!

Наши преимущества:

- Поставка оригинальных импортных электронных компонентов напрямую с производств Америки, Европы и Азии, а так же с крупнейших складов мира;
- Широкая линейка поставок активных и пассивных импортных электронных компонентов (более 30 млн. наименований);
- Поставка сложных, дефицитных, либо снятых с производства позиций;
- Оперативные сроки поставки под заказ (от 5 рабочих дней);
- Экспресс доставка в любую точку России;
- Помощь Конструкторского Отдела и консультации квалифицированных инженеров;
- Техническая поддержка проекта, помощь в подборе аналогов, поставка прототипов;
- Поставка электронных компонентов под контролем ВП;
- Система менеджмента качества сертифицирована по Международному стандарту ISO 9001;
- При необходимости вся продукция военного и аэрокосмического назначения проходит испытания и сертификацию в лаборатории (по согласованию с заказчиком);
- Поставка специализированных компонентов военного и аэрокосмического уровня качества (Xilinx, Altera, Analog Devices, Intersil, Interpoint, Microsemi, Actel, Aeroflex, Peregrine, VPT, Syfer, Eurofarad, Texas Instruments, MS Kennedy, Miteq, Cobham, E2V, MA-COM, Hittite, Mini-Circuits, General Dynamics и др.);

Компания «Океан Электроники» является официальным дистрибьютором и эксклюзивным представителем в России одного из крупнейших производителей разъемов военного и аэрокосмического назначения **«JONHON»**, а так же официальным дистрибьютором и эксклюзивным представителем в России производителя высокотехнологичных и надежных решений для передачи СВЧ сигналов **«FORSTAR»**.

AVIC JONHON

«JONHON» (основан в 1970 г.)

Разъемы специального, военного и аэрокосмического назначения:

(Применяются в военной, авиационной, аэрокосмической, морской, железнодорожной, горно- и нефтедобывающей отраслях промышленности)

«FORSTAR» (основан в 1998 г.)

ВЧ соединители, коаксиальные кабели, кабельные сборки и микроволновые компоненты:

(Применяются в телекоммуникациях гражданского и специального назначения, в средствах связи, РЛС, а так же военной, авиационной и аэрокосмической отраслях промышленности).

FORSTAR®

Телефон: 8 (812) 309-75-97 (многоканальный)
Факс: 8 (812) 320-03-32
Электронная почта: ocean@oceanchips.ru
Web: http://oceanchips.ru/
Адрес: 198099, г. Санкт-Петербург, ул. Калинина, д. 2, корп. 4, лит. А