SIGN	DATE	DESCRIPTION	APPROVER
1	09/15`11	The color is changed from RAL7035/D to RAL7004/P	Runner
2	09/15`11	The dimension is changed from 2.1 to 2.2	Runner
3	09/15`11	The Material is changed	Runner
4	09/15`11	The tolerance is changed	Runner
5	09/25`13	change the dimension from 18.6&2.6 to 19.2&3.2	Da cheng
6	09/25`13	change the electrical specification	Da cheng

THIS IS CAD DRAWING, DO NOT REVISE MANUALLY!!!

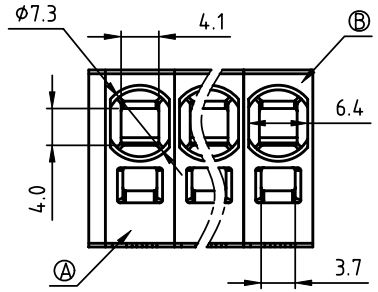

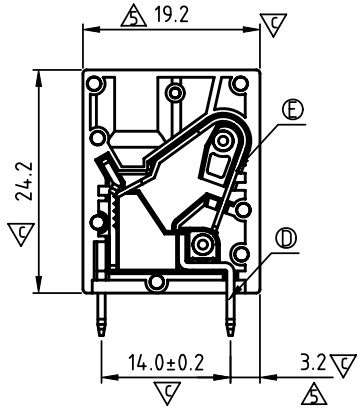

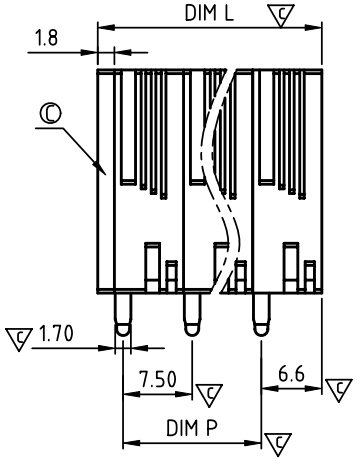

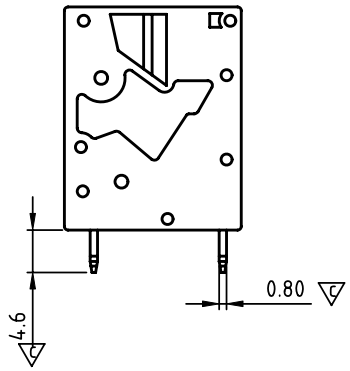

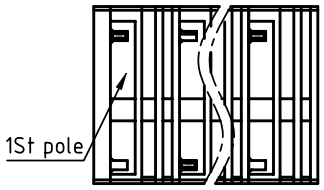

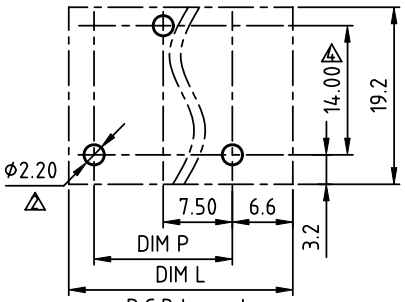

6 P.C.B Layout
Top view

Material:

- Item Ⓐ Terminal body: Thermoplastic (UL94V-0)
- Item Ⓑ Terminal side body: Thermoplastic (UL94V-0)
- Item Ⓒ Terminal cover: Thermoplastic (UL94V-0)
- 3 Item Ⓓ Contact pin : Copper, Tin Plated.
- Item Ⓔ Spring clamp : Stainless steel
- Item Ⓕ Contact pin : Copper, Tin Plated.

6 Electrical: cULus

- Voltage rating: 300 V
- Current rating(Sol): 30 A
- Current rating(Str): 35 A
- Solid wire(AWG): 10-24
- Stranded wire(AWG): 8-24
- Wire strip length: 15-16 mm
- Withstanding Voltage: 1.6KV
- Operating temperature: -40°C to +120°C
- Soldering temperature: 260°C±5°C/5 Sec
- Safety Approval: cULus
- Critical dimension: 5

NK xx A 0 x 1 xxxx G

End Stackable
01: 1 POLES
02: 2 POLES
:
16: 16 POLES

6 Body Color
0 Black (RAL9005)
2 Red (RAL3001/D)
3 Orange(RAL2011/P)
4 Yellow(RAL1018/A)
5 Green(RAL6018/T)
6 Blue (RAL5015/A)
1 8 Grey(RAL7004/P)
9 White(RAL1102)
C Multiple colors

RoHS compliant (lead<4%)
In copper Alloy
0000: "@" Logo (Standard)
000A: "ANYTEK" Mark
Any special item by customer requst. please contact sales department.

N=NUMBER OF POLES 4

DIM		TOL		
		1P--6P	7P--12P	13P--16P
Dim P	(N-1)×7.5	±0.15	±0.25	±0.35
Dim L	N×7.5+1.8	±0.15	±0.25	±0.35

ANYTEK

CUSTOMER COPY

ALL RIGHTS RESERVED. REPRODUCTION OR ISSUE TO THIRD PARTIES IN ANY FORM WHATEVER IS NOT PERMITTED WITHOUT WRITTEN AUTHORITY FROM THE PROPRIETOR. PROPERTY OF ANYTEK TECHNOLOGY CO., LTD

TITLE	NK 7.5mm Series Vertical (Single tail B type)(第1P左缺脚子靠邊蓋)				
PART NO.	NKxxA0x1xxxxG			DWG NO.	8NK0002
APPROVED	CHECKED	DESIGNED	DRAWN	CUST NO.	
		Da cheng 2013.09.25	Da cheng 2013.09.25	UNIT: mm	
				SCALE: NONE	
				SHEET: 01/01	REV.: C

Tolerance	
X.	±0.50
X.X	±0.30
X.XX	±0.10
X°	±1°

OCEAN CHIPS
Океан Электроники
Поставка электронных компонентов

Компания «Океан Электроники» предлагает заключение долгосрочных отношений при поставках импортных электронных компонентов на взаимовыгодных условиях!

Наши преимущества:

- Поставка оригинальных импортных электронных компонентов напрямую с производств Америки, Европы и Азии, а так же с крупнейших складов мира;
- Широкая линейка поставок активных и пассивных импортных электронных компонентов (более 30 млн. наименований);
- Поставка сложных, дефицитных, либо снятых с производства позиций;
- Оперативные сроки поставки под заказ (от 5 рабочих дней);
- Экспресс доставка в любую точку России;
- Помощь Конструкторского Отдела и консультации квалифицированных инженеров;
- Техническая поддержка проекта, помощь в подборе аналогов, поставка прототипов;
- Поставка электронных компонентов под контролем ВП;
- Система менеджмента качества сертифицирована по Международному стандарту ISO 9001;
- При необходимости вся продукция военного и аэрокосмического назначения проходит испытания и сертификацию в лаборатории (по согласованию с заказчиком);
- Поставка специализированных компонентов военного и аэрокосмического уровня качества (Xilinx, Altera, Analog Devices, Intersil, Interpoint, Microsemi, Actel, Aeroflex, Peregrine, VPT, Syfer, Eurofarad, Texas Instruments, MS Kennedy, Miteq, Cobham, E2V, MA-COM, Hittite, Mini-Circuits, General Dynamics и др.);

Компания «Океан Электроники» является официальным дистрибьютором и эксклюзивным представителем в России одного из крупнейших производителей разъемов военного и аэрокосмического назначения **«JONHON»**, а так же официальным дистрибьютором и эксклюзивным представителем в России производителя высокотехнологичных и надежных решений для передачи СВЧ сигналов **«FORSTAR»**.

AVIC JONHON

«JONHON» (основан в 1970 г.)

Разъемы специального, военного и аэрокосмического назначения:

(Применяются в военной, авиационной, аэрокосмической, морской, железнодорожной, горно- и нефтедобывающей отраслях промышленности)

«FORSTAR» (основан в 1998 г.)

ВЧ соединители, коаксиальные кабели, кабельные сборки и микроволновые компоненты:

(Применяются в телекоммуникациях гражданского и специального назначения, в средствах связи, РЛС, а так же военной, авиационной и аэрокосмической отраслях промышленности).

FORSTAR®

Телефон: 8 (812) 309-75-97 (многоканальный)
Факс: 8 (812) 320-03-32
Электронная почта: ocean@oceanchips.ru
Web: http://oceanchips.ru/
Адрес: 198099, г. Санкт-Петербург, ул. Калинина, д. 2, корп. 4, лит. А