SIGN	DATE	DESCRIPTION	APPROVER
1	1/30'07	Soldering temperature changed from 245° to 250°	Tony
2	04/08'09	The current rating and operating temperature are changed	Jacke
3	04/08'09	Add UL standard	Jacke
4	2009.10.10	The design is changed from the round hole to hexagonal hole.	Jacke
5	07/05'11	Remove the "T" shape	Aaron
6	04/26`12	The Dimension Dim C is added	Chen Bo
7	04/26`12	Flange nut is changed	Chen Bo
8	04/26`12	Add the cutaway view	Chen Bo
9	04/26`12	The dimension is changed from 4.5 to 4.50	Chen Bo
10	04/26`12	The material is changed from Brass to Copper	Chen Bo
THIS IS CAD DRAWING, DO NOT REVISE MANUALLY!!!			

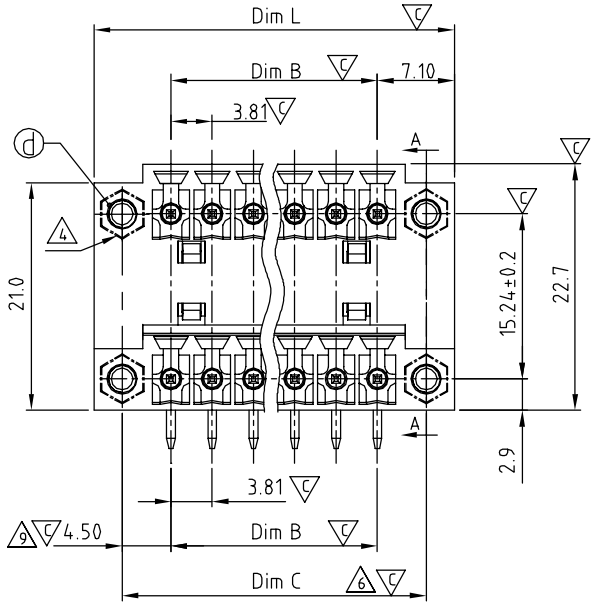

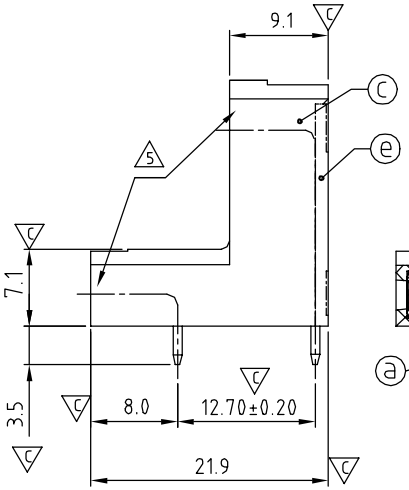

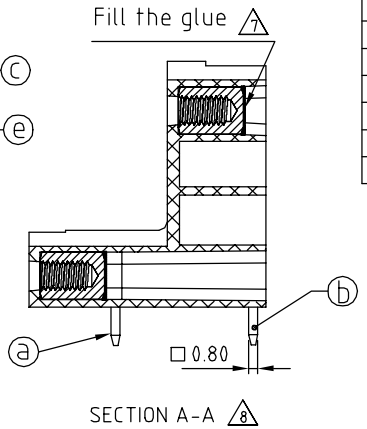

Material:

- Item ⓐ Short contact pin: Copper, Tin plated
- Item ⓑ Long contact pin: Copper, Tin plated
- Item ⓒ Terminal(housing): Thermoplastic (UL94V-0)
- Item ⓓ With flange nut: Brass ,M2.5
- Item ⓔ Terminal(cover): Thermoplastic (UL94V-0)

Electrical: cULus

- Voltage rating: 300V
- Current rating: 10A
- Withstanding Voltage: 1.6 KV
- Operating temperature: -40°C to +115°C
- Soldering temperature: 250°C±10°C/5 Sec
- Safety Approval: c UL us
- Critical dimension: C

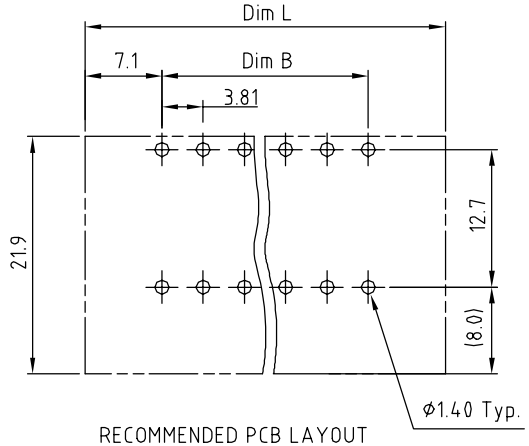

RECOMMENDED PCB LAYOUT

VO xx 3 2 x 1 xxxx G

No. OF POLES
04: 2×2 POLES
:
48: 2×24 POLES

Color
0 Black (RAL9005)
2 Red (RAL3001/D)
3 Orange(RAL2011/P)
4 Yellow(RAL1018/A)
5 Green(RAL6018/T)
6 Blue (RAL5015/A)
8 Grey(RAL7035/D)
9 White(RAL1102)
C Green(RAL6018/U)

G: RoHS compliant (lead<4%) In copper Alloy

0000: "@" Logo (Standard)
000A: "ANYTEK" Mark
Any special item by customer requst. please contact sales department.

Poles	Dim L	Dim B	Dim C	Dim D
2×2-2×5p	±0.15	±0.15	±0.15	±0.15
2×6-2×10p	±0.20	±0.20	±0.20	±0.20
2×11-2×15p	±0.25	±0.25	±0.25	±0.25
2×16-2×20p	±0.30	±0.30	±0.30	±0.30
2×21-2×24p	±0.35	±0.35	±0.35	±0.35

N = Number of poles
Dim L=(N-1)×3.81+14.2
Dim B=(N-1)x3.81
Dim C=(N-1)x3.81+9.0
Dim D=(N-1)x3.81

ANYTEK

CUSTOMER COPY

ALL RIGHTS RESERVED. REPRODUCTION OR ISSUE TO THIRD PARTIES IN ANY FORM WHATEVER IS NOT PERMITTED WITHOUT WRITTEN AUTHORITY FROM THE PROPRIETOR. PROPERTY OF ANYTEK TECHNOLOGY CO., LTD

TITLE	VO-3.81 Series 2×2P-2×24P Right angle (With flange)				
PART NO.	VOxx32x1xxxxG			DWG NO.	8VO0103
APPROVED	CHECKED	DESIGNED	DRAWN	CUST NO.	
		Chen Bo 04/26`12	Chen Bo 04/26`12	UNIT: mm / SCALE: NONE / SHEET: 01/01 / REV.: H	

Tolerance	
X.	±0.50
X.X	±0.30
X.XX	±0.10
X°	±1°

OCEAN CHIPS
Океан Электроники
Поставка электронных компонентов

Компания «Океан Электроники» предлагает заключение долгосрочных отношений при поставках импортных электронных компонентов на взаимовыгодных условиях!

Наши преимущества:

- Поставка оригинальных импортных электронных компонентов напрямую с производств Америки, Европы и Азии, а так же с крупнейших складов мира;
- Широкая линейка поставок активных и пассивных импортных электронных компонентов (более 30 млн. наименований);
- Поставка сложных, дефицитных, либо снятых с производства позиций;
- Оперативные сроки поставки под заказ (от 5 рабочих дней);
- Экспресс доставка в любую точку России;
- Помощь Конструкторского Отдела и консультации квалифицированных инженеров;
- Техническая поддержка проекта, помощь в подборе аналогов, поставка прототипов;
- Поставка электронных компонентов под контролем ВП;
- Система менеджмента качества сертифицирована по Международному стандарту ISO 9001;
- При необходимости вся продукция военного и аэрокосмического назначения проходит испытания и сертификацию в лаборатории (по согласованию с заказчиком);
- Поставка специализированных компонентов военного и аэрокосмического уровня качества (Xilinx, Altera, Analog Devices, Intersil, Interpoint, Microsemi, Actel, Aeroflex, Peregrine, VPT, Syfer, Eurofarad, Texas Instruments, MS Kennedy, Miteq, Cobham, E2V, MA-COM, Hittite, Mini-Circuits, General Dynamics и др.);

Компания «Океан Электроники» является официальным дистрибьютором и эксклюзивным представителем в России одного из крупнейших производителей разъемов военного и аэрокосмического назначения **«JONHON»**, а так же официальным дистрибьютором и эксклюзивным представителем в России производителя высокотехнологичных и надежных решений для передачи СВЧ сигналов **«FORSTAR»**.

AVIC JONHON

«JONHON» (основан в 1970 г.)

Разъемы специального, военного и аэрокосмического назначения:

(Применяются в военной, авиационной, аэрокосмической, морской, железнодорожной, горно- и нефтедобывающей отраслях промышленности)

«FORSTAR» (основан в 1998 г.)

ВЧ соединители, коаксиальные кабели, кабельные сборки и микроволновые компоненты:

(Применяются в телекоммуникациях гражданского и специального назначения, в средствах связи, РЛС, а так же военной, авиационной и аэрокосмической отраслях промышленности).

FORSTAR®

Телефон: 8 (812) 309-75-97 (многоканальный)
Факс: 8 (812) 320-03-32
Электронная почта: ocean@oceanchips.ru
Web: http://oceanchips.ru/
Адрес: 198099, г. Санкт-Петербург, ул. Калинина, д. 2, корп. 4, лит. А