THIS DRAWING IS UNPUBLISHED.
VERTRAULICHE UNVEROEFFENTLICHTE ZEICHNUNG
RELEASED FOR PUBLICATION ,1997
FREI FUER VEROEFFENTLICHUNG
© COPYRIGHT 1997 BY AMP INCORPORATED. ALL RIGHTS RESERVED.
ALLE RECHTE VORBEHALTEN

MATED WITH:
PASSEND ZU:
BG1

LOC	DIST
AI	-

PROJEKT NR.: -

REVISIONS
AENDERUNGEN

P	LTR	DESCRIPTION BESCHREIBUNG	DATE	DWN	APVD
	A7	ECR-17-013084	2APR18	SG	MKO

Notes:

1. Material: zink diecast
   sealing: Neoprene
2. Finish: powder coated
   varnish black
   Chromolux-k/blue passivation
3. Varnish on the inside not necessarily

Bemerkungen:

1. Material: Zink-Druckguß Legierung
   Dichtung: Neoprene
2. Oberfläche: Pulverbeschichtung
   Lackierung schwarz
   Chromolux-k/blue passivation
3. Lackierung im Gehäuseinnere ist nicht notwendig

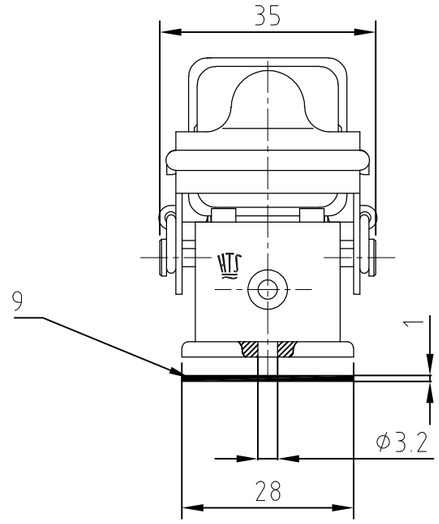

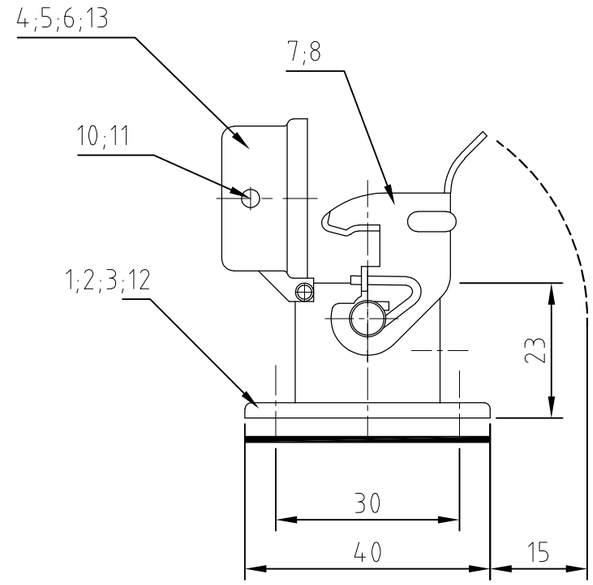

Montageausschnitt
Panel cut-out

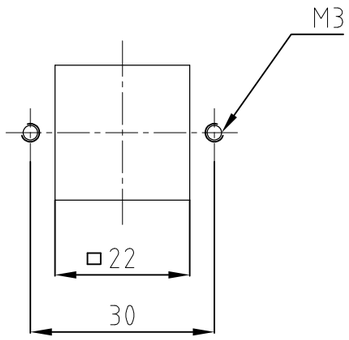

OBSOLETE	OBSOLETE		OBSOLETE				DESCRIPTION / BENENNUNG	MATERIAL	SURFACE / OBERFLÄCHE	COLOR / FARBE	ITEM NO. POS.	NOTES
							Deckel HA/cover	Zink/zinc diecast	Chromolux-k/blue passivation	schwarz/black	13	
							Anbaugehäuse HA-EMV surface mounted housing bottom entry	Zink/zinc diecast	Chromolux-k/blue passivation	schwarz/black	12	
					2		LB-Bügelbolzen/clip bolt	V2A/stainl. steel			11	
				2		2	LB-Bügelbolzen/clip bolt	Stahl/steel		blau/blue	10	
1	1	1	1	1	1		Flanschdichtung/flanged seal	Neoprene	verzinkt/zink plated	schwarz/black	9	
	1			1			LB-Bügel/side clip	V2A/stainl. steel			8	
1		1	1		1		LB-Bügel/side clip	Stahl/steel	verzinkt/zink plated	blau/blue	7	
	1						Deckel HA/cover	Zink/zinc diecast		unlackiert/without varnish	6	
				1	1		Deckel HA/cover	Zink/zinc diecast		black/schwarz	5	
		1	1				Deckel HA/cover	Zink/zinc diecast		grau/grey	4	
	1						Anbaugehäuse HA surface mounted housing bottom entry	Zink/zinc diecast		unlackiert/without varnish	3	
				1	1		Anbaugehäuse HA surface mounted housing bottom entry	Zink/zinc diecast		black/schwarz	2	
			1	1			Anbaugehäuse HA surface mounted housing bottom entry	Zink/zinc diecast		grau/grey	1	
HA-EMV.3.AGD-LB	HA-K.3.AGD-LB	HA.3.AGD-LB	HA.3.AGD-LB	HA-K.3.AGD-LB	HA.3.AGD-LB	ORDERING TEXT / BESTELLTEXT						

THIS DRAWING IS A CONTROLLED DOCUMENT FOR AMP INCORPORATED. IT IS SUBJECT TO CHANGE AND THE CONTROLLING ENGINEERING ORGANIZATION SHOULD BE CONTACTED FOR THE LATEST REVISION.
DIESES ZEICHNUNGSDOKUMENT WIRD DURCH AMP INCORPORATED KONTROLLIERT. AENDERUNGEN, DIE DEM TECHNISCHEN FORTSCHRITT DIENEN, SIND VORBEHALTEN. DEN JEWEILS LETZTGUELTIGEN AENDERUNGSSTAND ERFAHREN SIE AUF ANFRAGE.

DIMENSIONS: DIMENSIONEN: mm

TOLERANCES UNLESS OTHERWISE SPECIFIED: ALLGEMEINTOLERANZEN
n. ISO 8015
n. ISO 2768 - mH -E
n. DIN 16901 - 140
0 PLC #-
1 PLC #-
2 PLC #-
3 PLC #-
ANGLES /WINKEL #-

MATERIAL 1
FINISH /OBERFLAECHE/FARBE 2

DWN	Schneider	22.06.2001
CHK	Schweiger	22.06.2001
APVD	-	-
PRODUCT SPEC PRODUKTSPEZ.	108-74000	
APPLICATION SPEC VERARBEITUNGSSPEZ.	114-74002	
WEIGHT GEWICHT	30 g	

TE Connectivity

NAME
SURFACE MOUNTED HOUSING BOTTOM ENTRY
Anbaugehäuse HA.3.AGD-LB

SIZE	CAGE CODE	DRAWING NO ZEICHNUNGS-NR.	RESTRICTED TO NUR FUER
A3	00779	C-1102106	-

CUSTOMER DRAWING /KUNDENZEICHNUNG | MASSSTAB 1:1 | BLATT 1 OF VON 1 | REV A7

OCEAN CHIPS
Океан Электроники
Поставка электронных компонентов

Компания «Океан Электроники» предлагает заключение долгосрочных отношений при поставках импортных электронных компонентов на взаимовыгодных условиях!

Наши преимущества:

- Поставка оригинальных импортных электронных компонентов напрямую с производств Америки, Европы и Азии, а так же с крупнейших складов мира;
- Широкая линейка поставок активных и пассивных импортных электронных компонентов (более 30 млн. наименований);
- Поставка сложных, дефицитных, либо снятых с производства позиций;
- Оперативные сроки поставки под заказ (от 5 рабочих дней);
- Экспресс доставка в любую точку России;
- Помощь Конструкторского Отдела и консультации квалифицированных инженеров;
- Техническая поддержка проекта, помощь в подборе аналогов, поставка прототипов;
- Поставка электронных компонентов под контролем ВП;
- Система менеджмента качества сертифицирована по Международному стандарту ISO 9001;
- При необходимости вся продукция военного и аэрокосмического назначения проходит испытания и сертификацию в лаборатории (по согласованию с заказчиком);
- Поставка специализированных компонентов военного и аэрокосмического уровня качества (Xilinx, Altera, Analog Devices, Intersil, Interpoint, Microsemi, Actel, Aeroflex, Peregrine, VPT, Syfer, Eurofarad, Texas Instruments, MS Kennedy, Miteq, Cobham, E2V, MA-COM, Hittite, Mini-Circuits, General Dynamics и др.);

Компания «Океан Электроники» является официальным дистрибьютором и эксклюзивным представителем в России одного из крупнейших производителей разъемов военного и аэрокосмического назначения **«JONHON»**, а так же официальным дистрибьютором и эксклюзивным представителем в России производителя высокотехнологичных и надежных решений для передачи СВЧ сигналов **«FORSTAR»**.

AVIC JONHON

«JONHON» (основан в 1970 г.)

Разъемы специального, военного и аэрокосмического назначения:

(Применяются в военной, авиационной, аэрокосмической, морской, железнодорожной, горно- и нефтедобывающей отраслях промышленности)

«FORSTAR» (основан в 1998 г.)

ВЧ соединители, коаксиальные кабели, кабельные сборки и микроволновые компоненты:

(Применяются в телекоммуникациях гражданского и специального назначения, в средствах связи, РЛС, а так же военной, авиационной и аэрокосмической отраслях промышленности).

FORSTAR®

Телефон: 8 (812) 309-75-97 (многоканальный)
Факс: 8 (812) 320-03-32
Электронная почта: ocean@oceanchips.ru
Web: http://oceanchips.ru/
Адрес: 198099, г. Санкт-Петербург, ул. Калинина, д. 2, корп. 4, лит. А