THIS DRAWING IS UNPUBLISHED. RELEASED FOR PUBLICATION FEB 2002.
© COPYRIGHT 2002 By Tyco Electronics Japan G.K. ALL RIGHTS RESERVED.

LOC	DIST
J	—

REVISIONS 変更

P	LTR	DESCRIPTION	DATE	DWN	APVD
	K3	REVISED PER ECR-13-000284	08JAN2013	LL	FM

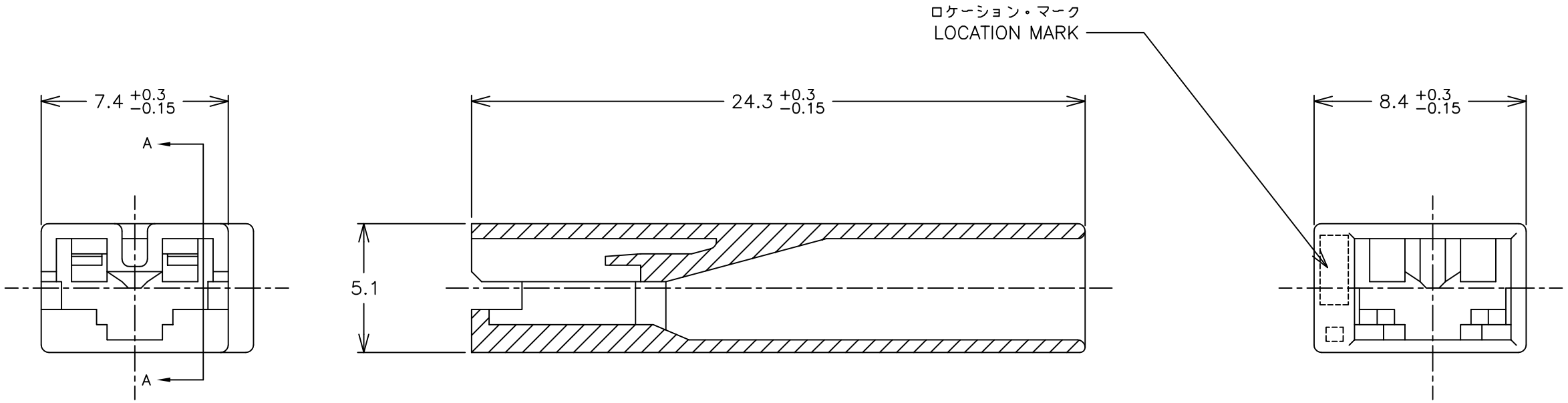

断面 A−A
(SECT. A−A)

注；

1. 適用製品規格；108−5126
2. 本ハウジングに適用するコンタクトは 170324,170325,170326である。
3. 適用タブ寸法については CP78−26022 を参照のこと。

4 材料：6/6ナイロン(UL94V−0)
5 材料：4/6ナイロン(UL94V−2)
6 材料：6/6ナイロンガラス入り(UL94V−0)

NOTES;

1. PRODUCT SPECIFICATION ; 108−5126
2. APPLICABLE CONTACT P/N; 170324,170325,170326
3. SEE CP78−26022,ABOUT APPLICABLE TAB.

4 MATERIAL:6/6NYLON(UL94V−0)
5 MATERIAL:4/6NYLON(UL94V−2)
6 MATERIAL:6/6NYLON GLASS FILLED(UL94V−0)
7 COMPLY WITH GLOW WIRE REQUIREMENT FOR PARTS OF NON−METALLIC MATERIAL SUPPORTING A CURRENT − CARRYING CONNECTION DETAILED IN IEC 60335−1, SECTION 30 (GWT)
8 PRELIMINARY− NOT FOR PRODUCTION

材料 (MATERIAL)	型番 (P/N)	色調 (COLOR)
4	7 8 7−173974−1	(NATURAL)自然色
6	2−173974−6	(BLUE) 青
6	2−173974−4	(YELLOW)黄
6	2−173974−1	(NATURAL)自然色
5	1−173974−1	(NATURAL)自然色
4	173974−7	(RED) 赤
4	173974−6	(BLUE) 青
4	173974−5	(GREEN) 緑
4	173974−4	(YELLOW)黄
4	173974−2	(BLACK) 黒
4	173974−1	(NATURAL)自然色

THIS DRAWING IS A CONTROLLED DOCUMENT.

DIMENSIONS: 単位：粍 mm

TOLERANCES UNLESS OTHERWISE SPECIFIED: 一般公差
0 PLC ±
1 PLC ±
2 PLC ±0.3
3 PLC ±
4 PLC ±
ANGLES ±3°

MATERIAL 材料: SEE TABLE

FINISH 仕上: —

DWN	M.SUZUKI	06FEB2002
CHK	M.SHINDO	06FEB2002
APVD	M.SHINDO	06FEB2002
PRODUCT SPEC 製品規格	SEE NOTE 1	
APPLICATION SPEC 取付適用規格	—	
WEIGHT	—	

TE Connectivity

NAME 名称: 187 SERIES 1Pos. POSITIVE LOCK MARK−II HOUSING
187シリーズ 1極 ポジティブロック（マークII）ハウジング

SIZE	CAGE CODE	DRAWING NO 番号	RESTRICTED TO
A3	00779	C−173974	—

CUSTOMER DRAWING | SCALE 尺度 5:1 | SHEET 1 OF 1 | REV K3

OCEAN CHIPS
Океан Электроники
Поставка электронных компонентов

Компания «Океан Электроники» предлагает заключение долгосрочных отношений при поставках импортных электронных компонентов на взаимовыгодных условиях!

Наши преимущества:

- Поставка оригинальных импортных электронных компонентов напрямую с производств Америки, Европы и Азии, а так же с крупнейших складов мира;
- Широкая линейка поставок активных и пассивных импортных электронных компонентов (более 30 млн. наименований);
- Поставка сложных, дефицитных, либо снятых с производства позиций;
- Оперативные сроки поставки под заказ (от 5 рабочих дней);
- Экспресс доставка в любую точку России;
- Помощь Конструкторского Отдела и консультации квалифицированных инженеров;
- Техническая поддержка проекта, помощь в подборе аналогов, поставка прототипов;
- Поставка электронных компонентов под контролем ВП;
- Система менеджмента качества сертифицирована по Международному стандарту ISO 9001;
- При необходимости вся продукция военного и аэрокосмического назначения проходит испытания и сертификацию в лаборатории (по согласованию с заказчиком);
- Поставка специализированных компонентов военного и аэрокосмического уровня качества (Xilinx, Altera, Analog Devices, Intersil, Interpoint, Microsemi, Actel, Aeroflex, Peregrine, VPT, Syfer, Eurofarad, Texas Instruments, MS Kennedy, Miteq, Cobham, E2V, MA-COM, Hittite, Mini-Circuits, General Dynamics и др.);

Компания «Океан Электроники» является официальным дистрибьютором и эксклюзивным представителем в России одного из крупнейших производителей разъемов военного и аэрокосмического назначения **«JONHON»**, а так же официальным дистрибьютором и эксклюзивным представителем в России производителя высокотехнологичных и надежных решений для передачи СВЧ сигналов **«FORSTAR»**.

AVIC JONHON

«JONHON» (основан в 1970 г.)

Разъемы специального, военного и аэрокосмического назначения:

(Применяются в военной, авиационной, аэрокосмической, морской, железнодорожной, горно- и нефтедобывающей отраслях промышленности)

«FORSTAR» (основан в 1998 г.)

ВЧ соединители, коаксиальные кабели, кабельные сборки и микроволновые компоненты:

(Применяются в телекоммуникациях гражданского и специального назначения, в средствах связи, РЛС, а так же военной, авиационной и аэрокосмической отраслях промышленности).

FORSTAR®

Телефон: 8 (812) 309-75-97 (многоканальный)
Факс: 8 (812) 320-03-32
Электронная почта: ocean@oceanchips.ru
Web: http://oceanchips.ru/
Адрес: 198099, г. Санкт-Петербург, ул. Калинина, д. 2, корп. 4, лит. А