THIS DRAWING IS UNPUBLISHED. RELEASED FOR PUBLICATION 20
© COPYRIGHT 20 - ALL RIGHTS RESERVED.

REVISIONS

P	LTR	DESCRIPTION	DATE	DWN	APVD
	B2	REVISED PER ECR-16-011494	20JUN2017	NK	CX
	B3	REVISED PER ECR-16-017083	29DEC2017	C.X	D.Z

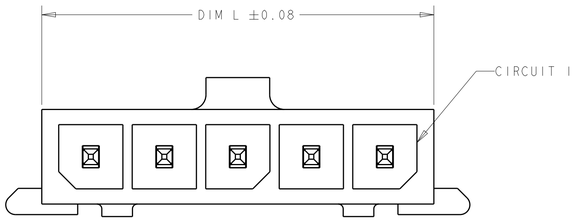

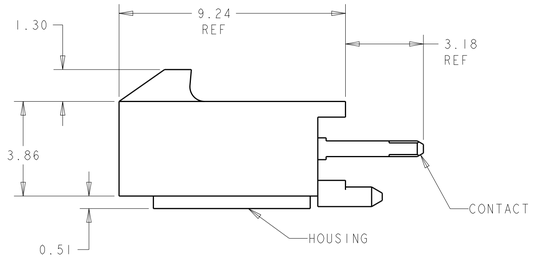

1. MATERIAL: CONTACTS - BRASS
HOUSING - UL 94V-0 RATED HIGH TEMP NYLON, COLOR BLACK.

2. PLATING: CONTACTS - 0.76µm MINIMUM GOLD ON MATING END,
2.54µm MINIMUM TIN LEAD ON SOLDER TAILS, BOTH OVER
1.27µm MINIMUM NICKEL.

4. RECOMMENDED PC BOARD THICKNESS OF 1.57.

5. RETENTION BUMP FEATURES FACE EACH OTHER, TYPICAL
ALL CONFIGURATIONS.

6. PLATING: CONTACTS - 0.76µm MINIMUM GOLD ON MATING END,
2.54µm MINIMUM MATTE TIN ON SOLDER TAILS, BOTH OVER
1.27µm MINIMUM NICKEL.

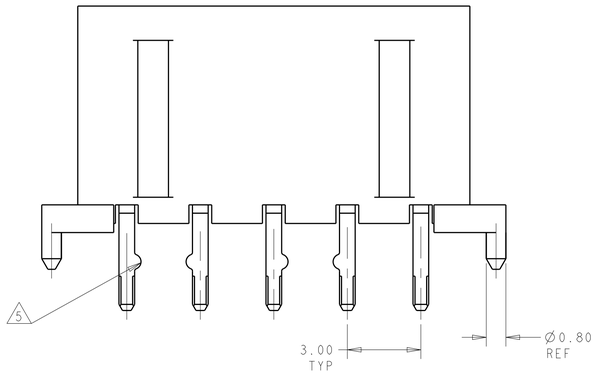

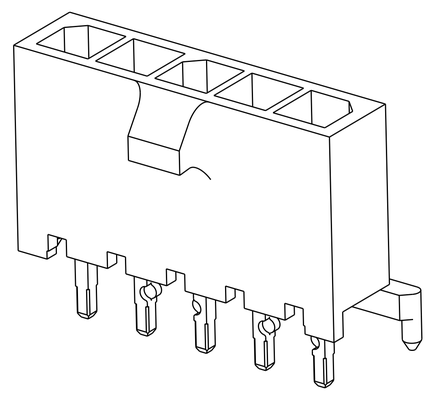

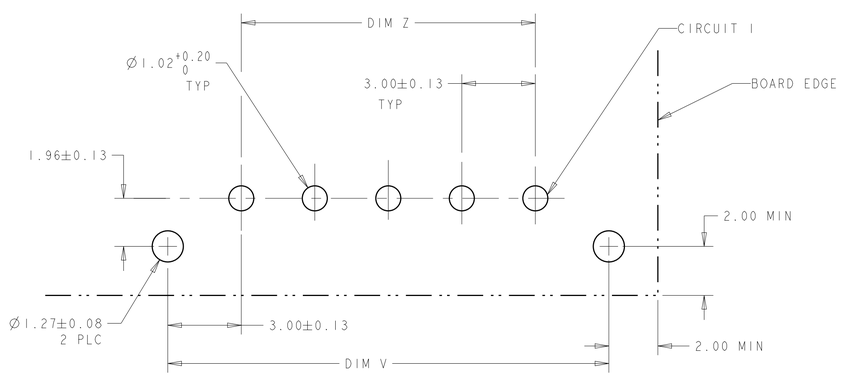

PCB LAYOUT COMPONENT SIDE 4

	FINISH	CON POS W/RET BUMP 5	DIM Z	DIM V	DIM L	NO. OF POSN	PART NUMBER
	6	12,11,2,1	33.00	39.14	37.00	12	3-1445093-2
	6	11,10,3,2	30.00	36.14	34.00	11	3-1445093-1
	6	10,9,2,1	27.00	33.14	31.00	10	3-1445093-0
	6	9,8,3,2	24.00	30.14	28.00	9	2-1445093-9
	6	8,7,2,1	21.00	27.14	25.00	8	2-1445093-8
	6	7,6,3,2	18.00	24.14	22.00	7	2-1445093-7
	6	6,5,2,1	15.00	21.14	19.00	6	2-1445093-6
	6	5,4,3,2	12.00	18.14	16.00	5	2-1445093-5
	6	4,3,2,1	9.00	15.14	13.00	4	2-1445093-4
	6	3,2	6.00	12.14	10.00	3	2-1445093-3
	6	2,1	3.00	9.14	7.00	2	2-1445093-2
SUPERSEDED BY 3-1445093-2	2	12,11,2,1	33.00	39.14	37.00	12	~~1-1445093-2~~
SUPERSEDED BY 3-1445093-1	2	11,10,3,2	30.00	36.14	34.00	11	~~1-1445093-1~~
SUPERSEDED BY 3-1445093-0	2	10,9,2,1	27.00	33.14	31.00	10	~~1-1445093-0~~
SUPERSEDED BY 2-1445093-9	2	9,8,3,2	24.00	30.14	28.00	9	~~1445093-9~~
SUPERSEDED BY 2-1445093-8	2	8,7,2,1	21.00	27.14	25.00	8	~~1445093-8~~
SUPERSEDED BY 2-1445093-7	2	7,6,3,2	18.00	24.14	22.00	7	~~1445093-7~~
SUPERSEDED BY 2-1445093-6	2	6,5,2,1	15.00	21.14	19.00	6	~~1445093-6~~
SUPERSEDED BY 2-1445093-5	2	5,4,3,2	12.00	18.14	16.00	5	~~1445093-5~~
SUPERSEDED BY 2-1445093-4	2	4,3,2,1	9.00	15.14	13.00	4	~~1445093-4~~
SUPERSEDED BY 2-1445093-3	2	3,2	6.00	12.14	10.00	3	~~1445093-3~~
SUPERSEDED BY 2-1445093-2	2	2,1	3.00	9.14	7.00	2	~~1445093-2~~

THIS DRAWING IS A CONTROLLED DOCUMENT.

DIMENSIONS: mm

TOLERANCES UNLESS OTHERWISE SPECIFIED:
0 PLC ±-
1 PLC ±-
2 PLC ±0.20
3 PLC ±-
4 PLC ±-
ANGLES ±-
FINISH 2 6

MATERIAL 1

DWN J. ROOT 10OCT2000
CHK K. WHITAKER 17-APR-2001
APVD C. JONES 17-APR-2001
PRODUCT SPEC -
APPLICATION SPEC -
WEIGHT -

TE Connectivity

NAME VERTICAL THRU HOLE HEADER ASSY, 0.76 MIC GOLD CONTACTS, W/PCB PLZN FEATURE, SGL ROW, MICRO MATE-N-LOK(TM)

SIZE A1 | CAGE CODE 00779 | DRAWING NO C-1445093 | RESTRICTED TO -

CUSTOMER DRAWING | SCALE 8:1 | SHEET 1 OF 1 | REV B3

4805 (3/13)

OCEAN CHIPS
Океан Электроники
Поставка электронных компонентов

Компания «Океан Электроники» предлагает заключение долгосрочных отношений при поставках импортных электронных компонентов на взаимовыгодных условиях!

Наши преимущества:

- Поставка оригинальных импортных электронных компонентов напрямую с производств Америки, Европы и Азии, а так же с крупнейших складов мира;
- Широкая линейка поставок активных и пассивных импортных электронных компонентов (более 30 млн. наименований);
- Поставка сложных, дефицитных, либо снятых с производства позиций;
- Оперативные сроки поставки под заказ (от 5 рабочих дней);
- Экспресс доставка в любую точку России;
- Помощь Конструкторского Отдела и консультации квалифицированных инженеров;
- Техническая поддержка проекта, помощь в подборе аналогов, поставка прототипов;
- Поставка электронных компонентов под контролем ВП;
- Система менеджмента качества сертифицирована по Международному стандарту ISO 9001;
- При необходимости вся продукция военного и аэрокосмического назначения проходит испытания и сертификацию в лаборатории (по согласованию с заказчиком);
- Поставка специализированных компонентов военного и аэрокосмического уровня качества (Xilinx, Altera, Analog Devices, Intersil, Interpoint, Microsemi, Actel, Aeroflex, Peregrine, VPT, Syfer, Eurofarad, Texas Instruments, MS Kennedy, Miteq, Cobham, E2V, MA-COM, Hittite, Mini-Circuits, General Dynamics и др.);

Компания «Океан Электроники» является официальным дистрибьютором и эксклюзивным представителем в России одного из крупнейших производителей разъемов военного и аэрокосмического назначения **«JONHON»**, а так же официальным дистрибьютором и эксклюзивным представителем в России производителя высокотехнологичных и надежных решений для передачи СВЧ сигналов **«FORSTAR»**.

AVIC JONHON

«JONHON» (основан в 1970 г.)

Разъемы специального, военного и аэрокосмического назначения:

(Применяются в военной, авиационной, аэрокосмической, морской, железнодорожной, горно- и нефтедобывающей отраслях промышленности)

«FORSTAR» (основан в 1998 г.)

ВЧ соединители, коаксиальные кабели, кабельные сборки и микроволновые компоненты:

(Применяются в телекоммуникациях гражданского и специального назначения, в средствах связи, РЛС, а так же военной, авиационной и аэрокосмической отраслях промышленности).

FORSTAR®

Телефон: 8 (812) 309-75-97 (многоканальный)
Факс: 8 (812) 320-03-32
Электронная почта: ocean@oceanchips.ru
Web: http://oceanchips.ru/
Адрес: 198099, г. Санкт-Петербург, ул. Калинина, д. 2, корп. 4, лит. А