08025MB (旧3110MS)

80□X25L

AC Axial Fan

■ 一般仕様　General Specifications

モーター構造：くまとりコイル型インダクションモーター
Motor Structure　Shaded Pole Induction Motor
モーター保護：インピーダンスプロテクト
Motor Protection　Impedance Protection
絶縁抵抗：DC500V メガにて 100MΩ 以上
Insulation Resistance　Min 100MΩ by DC 500V Megger
絶縁耐圧：AC1800V 3s
Dielectric Withstand Voltage
許容環境温度範囲：−10℃～+70℃ (Operating)
Allowable Ambient　−40℃～+70℃ (Storage)
Temperature Range　実用上さしつかえない状態で結露無きこと
non-condensing environment

■ 期待できる寿命 Expected Life

※故障率 10%（L10 Life）
※Failure Rate: 10%（L10 Life）

25℃ 100,000 時間 (Hours)

■ 外観図　Outline

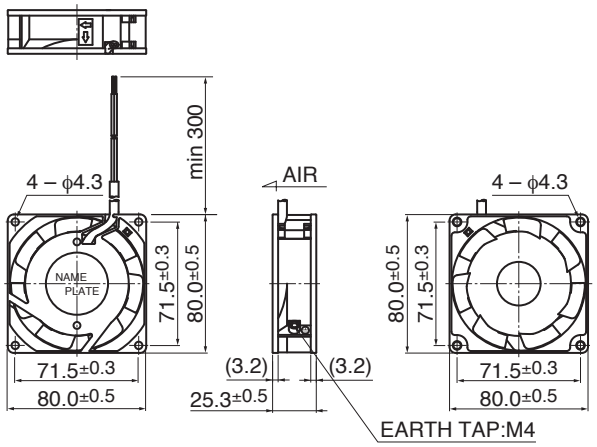

＊ケーシングはフランジタイプのみ　Only flange type casing is available.

■ 取付穴参考図　Panel Out-cuts

吸入側（Inlet Side）/ 吐出側（Outlet Side）

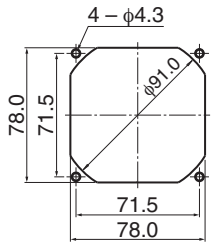

■ 特性曲線　Characteristic Curves

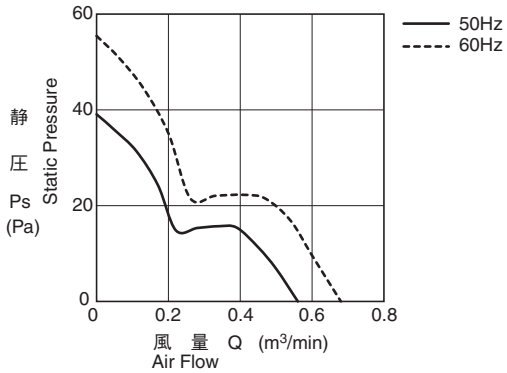

■ 材質　Material

ケーシング：アルミニウム（黒塗装）
インペラー：プラスチック（黒）UL94V-0
軸受：ボールベアリング
リード線：UL3266, AWG22

Casing：Aluminum (Black Painting)
Impeller：Plastic (Black) UL94V-0
Bearing：Ball Bearing
Lead Wire：UL3266, AWG22

＊ポッティング（防塵防水）タイプも対応可能です。
別途お問い合わせください。
Potting type (dust & water-proof type) is also available.

■ 仕様　Specifications

型式 Model	管理番号 Product No.	定格電圧 Rating Voltage (V)	周波数 Frequency (Hz)	起動電圧 Starting Voltage (V)	定格電流 Current (A)*2	定格入力 Input Power (W)+10% −20%	定格回転速度 Speed (min⁻¹)*3	最大風量 Max.Air Flow (m³/min)*1	最大風量 (CFM)*1	最大静圧 Max. Static Pressure (Pa)*1	最大静圧 (In H₂O)*1	騒音 Noise (dB)*1	質量 Mass (g)
08025MB-A0L-AA-	00	100	50	65	0.130	8.0	2500	0.57	20.4	39.0	0.16	24.0	240
			60		0.110	6.5	3000	0.68	24.3	55.0	0.22	31.0	
08025MB-A1L-AA-	00	115	50	75	0.110	8.0	2500	0.57	20.4	39.0	0.16	24.0	
			60		0.090	6.5	3000	0.68	24.3	55.0	0.22	31.0	
08025MB-B0L-AA-	00	200	50	130	0.060	7.0	2500	0.57	20.4	39.0	0.16	24.0	
			60		0.050	6.0	3000	0.68	24.3	55.0	0.22	31.0	
08025MB-B2L-AA-	00	220	50	165	0.055	7.5	2500	0.57	20.4	39.0	0.16	24.0	
			60		0.045	6.5	3000	0.68	24.3	55.0	0.22	31.0	
08025MB-B3L-AA-	00	230	50	180	0.050	7.5	2500	0.57	20.4	39.0	0.16	24.0	
			60		0.045	6.5	3000	0.68	24.3	55.0	0.22	31.0	
08025MB-B4L-AA-	00	240	50	180	0.050	7.5	2500	0.57	20.4	39.0	0.16	24.0	
			60		0.045	6.5	3000	0.68	24.3	55.0	0.22	31.0	

回転方向：ラベルから見て反時計方向
風吹き出し方向：ラベル側

Rotation: Counterclockwise as seen from the label side
Airflow Outlet: Label side

*1: Average Values in Free Air
*2: Maximum Values in Free Air
*3: Minimum Values in Free Air

AC FAN

Copyright MinebeaMitsumi Inc.

Mouser Electronics

Authorized Distributor

Click to View Pricing, Inventory, Delivery & Lifecycle Information:

NMB Technologies:

3110MS-23W-B30-A00 3110MS-12W-B30-A00 3110MS-23W-B30-AM0 3110MS-20W-B30-B00 3110MS-12W-B30-AM0 3110MS-24W-B30-A00 3110MS-22W-B30-B00 3110MS-10W-B30-B00 08025MB-B0L-AA-00 08025MB-A1L-AA-00 08025MB-B4L-AA-00 08025MB-B2L-AA-00 08025MB-A0L-AA-00 08025MB-B3L-AA-00 08025MB-B3L-CA-00 08025MB-A1L-CA-00

OCEAN CHIPS
Океан Электроники
Поставка электронных компонентов

Компания «Океан Электроники» предлагает заключение долгосрочных отношений при поставках импортных электронных компонентов на взаимовыгодных условиях!

Наши преимущества:

- Поставка оригинальных импортных электронных компонентов напрямую с производств Америки, Европы и Азии, а так же с крупнейших складов мира;
- Широкая линейка поставок активных и пассивных импортных электронных компонентов (более 30 млн. наименований);
- Поставка сложных, дефицитных, либо снятых с производства позиций;
- Оперативные сроки поставки под заказ (от 5 рабочих дней);
- Экспресс доставка в любую точку России;
- Помощь Конструкторского Отдела и консультации квалифицированных инженеров;
- Техническая поддержка проекта, помощь в подборе аналогов, поставка прототипов;
- Поставка электронных компонентов под контролем ВП;
- Система менеджмента качества сертифицирована по Международному стандарту ISO 9001;
- При необходимости вся продукция военного и аэрокосмического назначения проходит испытания и сертификацию в лаборатории (по согласованию с заказчиком);
- Поставка специализированных компонентов военного и аэрокосмического уровня качества (Xilinx, Altera, Analog Devices, Intersil, Interpoint, Microsemi, Actel, Aeroflex, Peregrine, VPT, Syfer, Eurofarad, Texas Instruments, MS Kennedy, Miteq, Cobham, E2V, MA-COM, Hittite, Mini-Circuits, General Dynamics и др.);

Компания «Океан Электроники» является официальным дистрибьютором и эксклюзивным представителем в России одного из крупнейших производителей разъемов военного и аэрокосмического назначения **«JONHON»**, а так же официальным дистрибьютором и эксклюзивным представителем в России производителя высокотехнологичных и надежных решений для передачи СВЧ сигналов **«FORSTAR»**.

AVIC JONHON

«JONHON» (основан в 1970 г.)

Разъемы специального, военного и аэрокосмического назначения:

(Применяются в военной, авиационной, аэрокосмической, морской, железнодорожной, горно- и нефтедобывающей отраслях промышленности)

«FORSTAR» (основан в 1998 г.)

ВЧ соединители, коаксиальные кабели, кабельные сборки и микроволновые компоненты:

(Применяются в телекоммуникациях гражданского и специального назначения, в средствах связи, РЛС, а так же военной, авиационной и аэрокосмической отраслях промышленности).

FORSTAR®

Телефон: 8 (812) 309-75-97 (многоканальный)
Факс: 8 (812) 320-03-32
Электронная почта: ocean@oceanchips.ru
Web: http://oceanchips.ru/
Адрес: 198099, г. Санкт-Петербург, ул. Калинина, д. 2, корп. 4, лит. А