FM SERIES
30 AMP OUTPUT FILTER MODULE

FEATURES

* Compact Size 2.28”x1.45”
* Quarter-Brick Size
* Six-Sided Shield Metal Case
* PCB Mount
* 30A Filter Module
* 80VDC Input Voltage Maximum
* Suitable for EN50121-3-2: 2015 Output Specification
* Fire & Smoke Meets EN45545-2

MODEL NUMBER	INPUT VOLTAGE	INPUT SURGE VOLTAGE	OUTPUT RATED CURRENT	DC RESISTANCE (+Vin to +Vo)	DC RESISTANCE (-Vin to –Vo)
FM30R080P	80 VDC max.	100 VDC max.	30 A max.	3.0 mΩ typ.	3.0 mΩ typ.

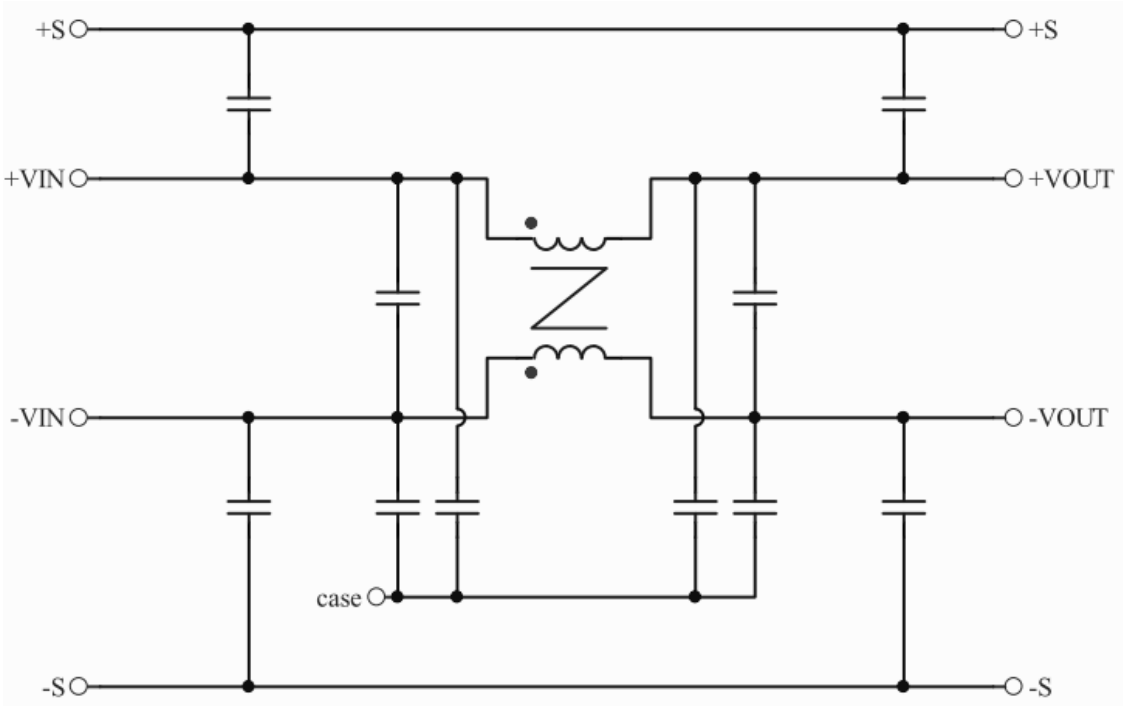

Schematic for FM30R100P Module

SPECIFICATIONS

All Specifications Typical At Nominal Line, Full Load, and 25℃ Unless Otherwise Noted

INPUT SPECIFICATIONS:

Input Voltage Range ..... 80Vdc max.
Input Surge Voltage 100Vdc/1s
Input Rated Current (note 1) ..... 30A max.

GENERAL SPECIFICATIONS:

Isolation Voltage ..... Input/Case/Output/Case ..... 1000Vdc min.
Isolation Resistance.....10^8ohm min.
DC Resistance ..... See Table
Operating Case Temperature Range (note1) ..... -40℃ to +100℃
Storage Temperature Range ..... -55℃ to +105℃
Dimensions 2.28x1.45x0.50inches (57.9x36.8x12.7mm)
Case Materials ..... Aluminum with Non-Conducted Base
Weight 60g

NOTE :

1. Maximum case temperature under any operating condition should not exceed 100℃.

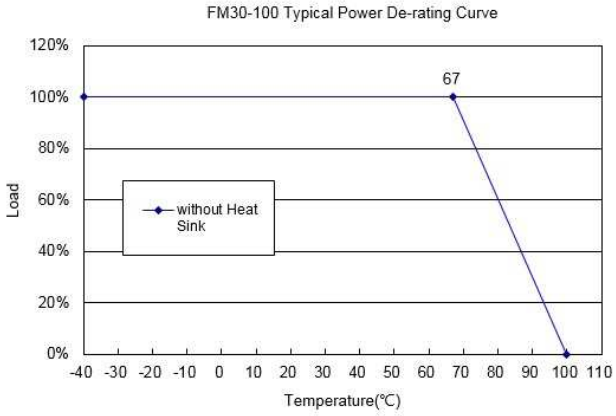

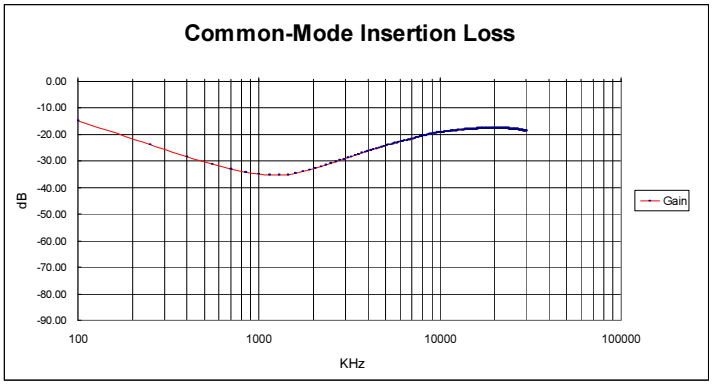

Typical Common-mode Loss for FM30R100P

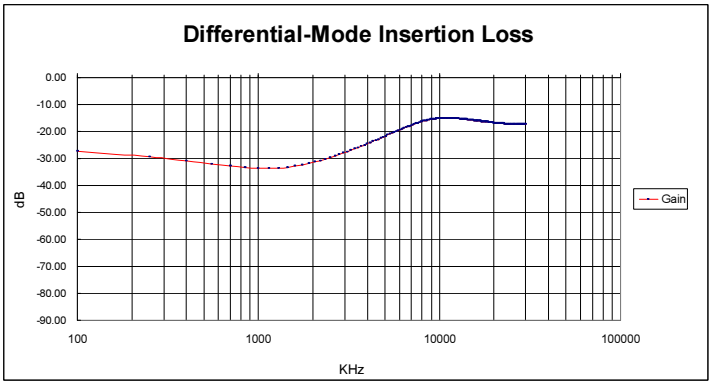

Typical Differential-mode Loss for FM30R100P

All Dimensions In Inches[mm]
Tolerance Inches:x.xx= ±0.02, x.xxx= ±0.010
Millimeters:x.x= ±0.5, x.xx=±0.25

BOTTOM VIEW

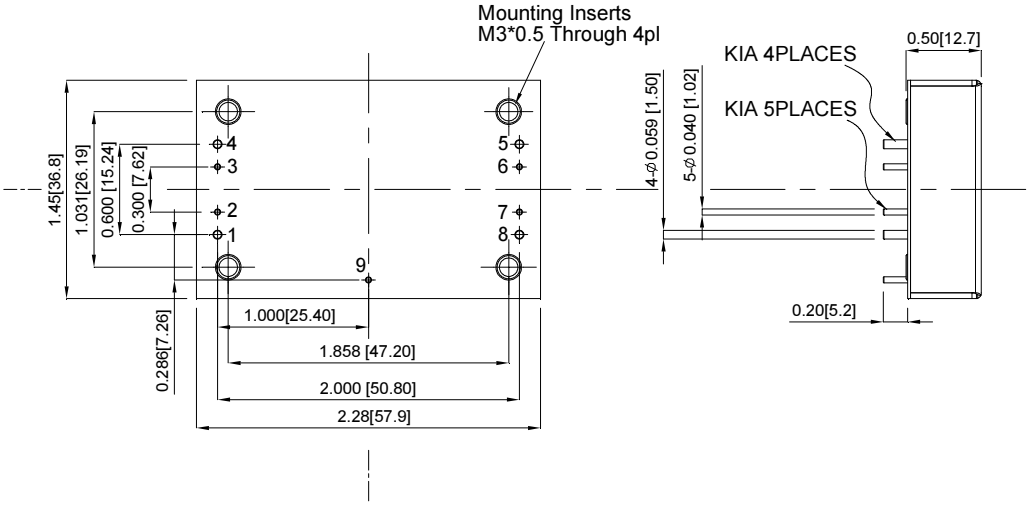

PIN CONNECTION	
PIN	Function
1	+V Input
2,7	+Sense
3,6	-Sense
4	-V Input
5	-V Output
8	+V Output
9	Case

OCEAN CHIPS
Океан Электроники
Поставка электронных компонентов

Компания «Океан Электроники» предлагает заключение долгосрочных отношений при поставках импортных электронных компонентов на взаимовыгодных условиях!

Наши преимущества:

- Поставка оригинальных импортных электронных компонентов напрямую с производств Америки, Европы и Азии, а так же с крупнейших складов мира;
- Широкая линейка поставок активных и пассивных импортных электронных компонентов (более 30 млн. наименований);
- Поставка сложных, дефицитных, либо снятых с производства позиций;
- Оперативные сроки поставки под заказ (от 5 рабочих дней);
- Экспресс доставка в любую точку России;
- Помощь Конструкторского Отдела и консультации квалифицированных инженеров;
- Техническая поддержка проекта, помощь в подборе аналогов, поставка прототипов;
- Поставка электронных компонентов под контролем ВП;
- Система менеджмента качества сертифицирована по Международному стандарту ISO 9001;
- При необходимости вся продукция военного и аэрокосмического назначения проходит испытания и сертификацию в лаборатории (по согласованию с заказчиком);
- Поставка специализированных компонентов военного и аэрокосмического уровня качества (Xilinx, Altera, Analog Devices, Intersil, Interpoint, Microsemi, Actel, Aeroflex, Peregrine, VPT, Syfer, Eurofarad, Texas Instruments, MS Kennedy, Miteq, Cobham, E2V, MA-COM, Hittite, Mini-Circuits, General Dynamics и др.);

Компания «Океан Электроники» является официальным дистрибьютором и эксклюзивным представителем в России одного из крупнейших производителей разъемов военного и аэрокосмического назначения **«JONHON»**, а так же официальным дистрибьютором и эксклюзивным представителем в России производителя высокотехнологичных и надежных решений для передачи СВЧ сигналов **«FORSTAR»**.

AVIC JONHON

«JONHON» (основан в 1970 г.)

Разъемы специального, военного и аэрокосмического назначения:

(Применяются в военной, авиационной, аэрокосмической, морской, железнодорожной, горно- и нефтедобывающей отраслях промышленности)

«FORSTAR» (основан в 1998 г.)

ВЧ соединители, коаксиальные кабели, кабельные сборки и микроволновые компоненты:

(Применяются в телекоммуникациях гражданского и специального назначения, в средствах связи, РЛС, а так же военной, авиационной и аэрокосмической отраслях промышленности).

FORSTAR®

Телефон: 8 (812) 309-75-97 (многоканальный)
Факс: 8 (812) 320-03-32
Электронная почта: ocean@oceanchips.ru
Web: http://oceanchips.ru/
Адрес: 198099, г. Санкт-Петербург, ул. Калинина, д. 2, корп. 4, лит. А