NOTES:

1.0 MATERIALS:
- 1.1 HOUSING, NUTS & WASHER: STAINLESS STEEL PER ASTM-A582, TYPE 303.
- 1.2 CENTER CONTACT: BERYLLIUM COPPER ROD ALLOY C172, PER ASTM-B196.
- 1.3 DIELECTRIC: PTFE FLUOROCARBON PER ASTM-D1457.

2.0 PLATING:
- 2.1 HOUSING, NUTS & WASHER: PASSIVATED PER MIL-F-14072 & QQ-P-35
- 2.2 CENTER CONTACT: GOLD PER MIL-G-45204, TYPE II , CLASS 1

3.0 ELECTRICAL SPECIFICATIONS:
- 3.1 FREQUENCY RANGE: DC to 15 GHz
- 3.2 VSWR (MAX):
  - DC to 12.4 GHz: 1.05 + .008f(GHz)
  - 12.4 to 15.0 GHz: 1.09+.009f(GHz)
- 3.3 IMPEDANCE: 50 OHMS

4.0 MECHANICAL:
- 4.1 INTERFACE: SMA PER MIL-STD-348A, FIG. 310-1; TNC PER MIL-STD-348, FIG 313-2

5.0 DIMENSIONS IN PARENTHESIS ARE IN MILLIMETERS.

COMMERCIAL ALTERNATE FOR #8501814BP-3

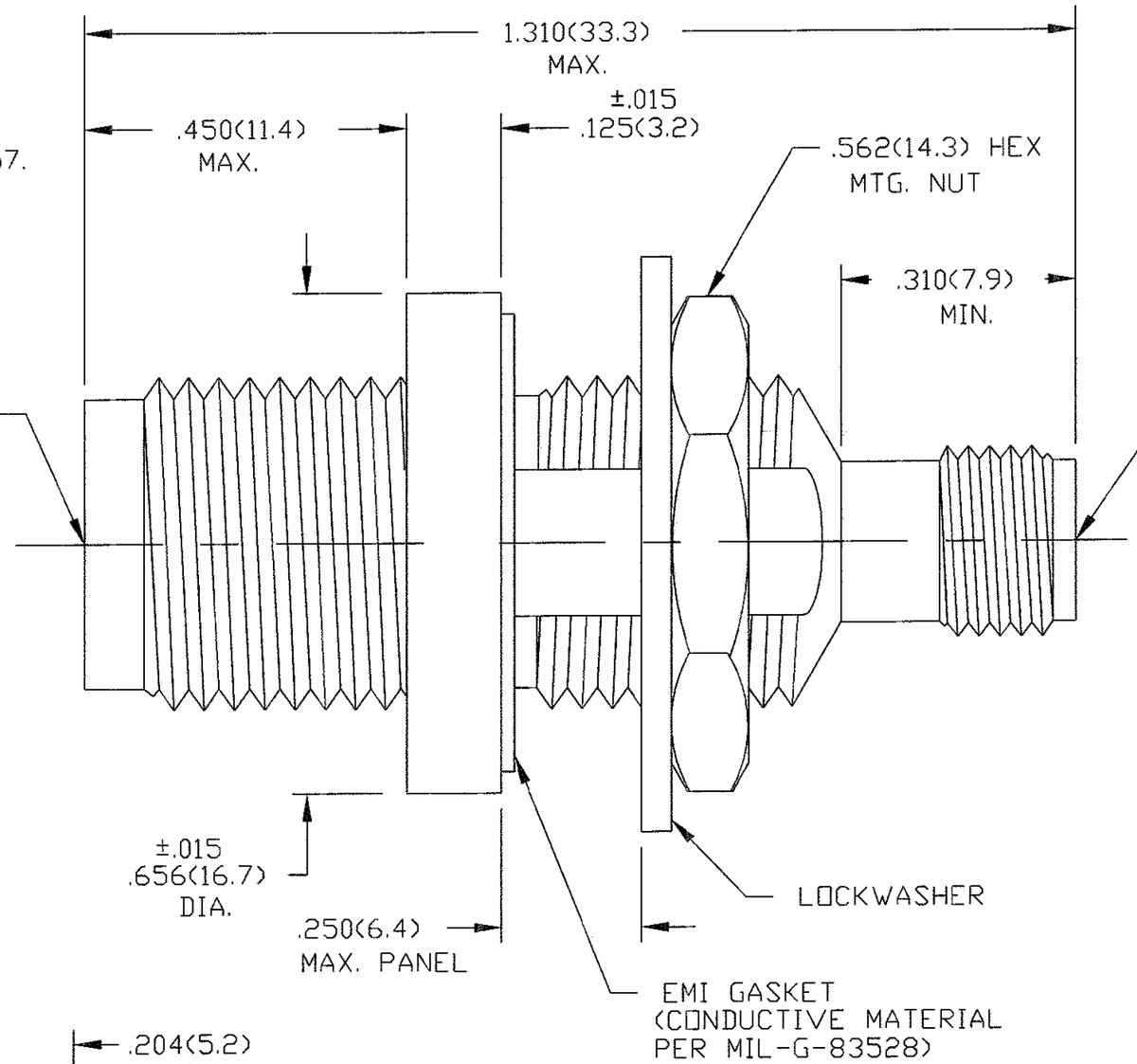

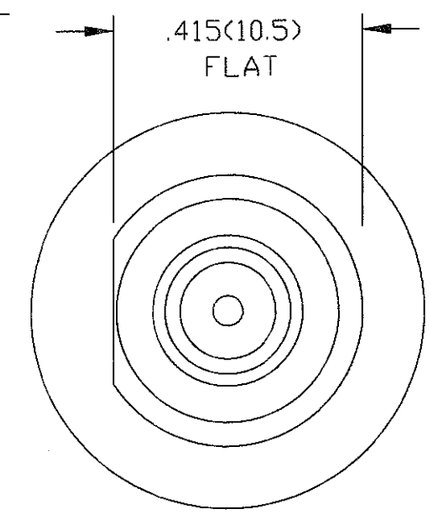

END VIEW NOT TO SCALE

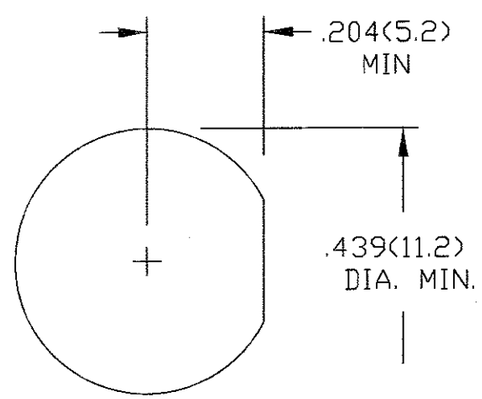

RECOMMENDED

REV.	DESCRIPTION	DATE
-	RELEASED	1/31/03

UNLESS OTHERWISE NOTED DIMENSIONS ARE IN INCHES AND TOLERANCES ARE:

- 3 PLACE DECIMALS ±.005
- 2 PLACE DECIMALS ±.02
- FRACTIONS ±1/64
- PARALLELITY: T.I.R. _____
- FLATNESS: T.I.R. _____
- CONCENTRICITY: T.I.R. _____
- ANGLES AND PERPENDICULARITY: ±1°

FSCM NO. 34078

MIDWEST MICROWAVE

NOTICE: The information contained in this drawing is proprietary and must not be used without the permission of Midwest Microwave

TITLE: ADAPTER TNC JACK to SMA JACK

DRAWN/DATE	ENG./DATE	DRAWING NUMBER
S.ORLOV 1/31/03	1/31/03	ADT-2779-TF-SMF-02
CHECKED/DATE	APPROVED/DATE	SCALE: 5=1
	1/31/03	SHEET 1 of 1

MODEL NUMBER: ADT-2779-TF-SMF-02

REV.: -

OCEAN CHIPS
Океан Электроники
Поставка электронных компонентов

Компания «Океан Электроники» предлагает заключение долгосрочных отношений при поставках импортных электронных компонентов на взаимовыгодных условиях!

Наши преимущества:

- Поставка оригинальных импортных электронных компонентов напрямую с производств Америки, Европы и Азии, а так же с крупнейших складов мира;
- Широкая линейка поставок активных и пассивных импортных электронных компонентов (более 30 млн. наименований);
- Поставка сложных, дефицитных, либо снятых с производства позиций;
- Оперативные сроки поставки под заказ (от 5 рабочих дней);
- Экспресс доставка в любую точку России;
- Помощь Конструкторского Отдела и консультации квалифицированных инженеров;
- Техническая поддержка проекта, помощь в подборе аналогов, поставка прототипов;
- Поставка электронных компонентов под контролем ВП;
- Система менеджмента качества сертифицирована по Международному стандарту ISO 9001;
- При необходимости вся продукция военного и аэрокосмического назначения проходит испытания и сертификацию в лаборатории (по согласованию с заказчиком);
- Поставка специализированных компонентов военного и аэрокосмического уровня качества (Xilinx, Altera, Analog Devices, Intersil, Interpoint, Microsemi, Actel, Aeroflex, Peregrine, VPT, Syfer, Eurofarad, Texas Instruments, MS Kennedy, Miteq, Cobham, E2V, MA-COM, Hittite, Mini-Circuits, General Dynamics и др.);

Компания «Океан Электроники» является официальным дистрибьютором и эксклюзивным представителем в России одного из крупнейших производителей разъемов военного и аэрокосмического назначения **«JONHON»**, а так же официальным дистрибьютором и эксклюзивным представителем в России производителя высокотехнологичных и надежных решений для передачи СВЧ сигналов **«FORSTAR»**.

AVIC JONHON

«JONHON» (основан в 1970 г.)

Разъемы специального, военного и аэрокосмического назначения:

(Применяются в военной, авиационной, аэрокосмической, морской, железнодорожной, горно- и нефтедобывающей отраслях промышленности)

«FORSTAR» (основан в 1998 г.)

ВЧ соединители, коаксиальные кабели, кабельные сборки и микроволновые компоненты:

(Применяются в телекоммуникациях гражданского и специального назначения, в средствах связи, РЛС, а так же военной, авиационной и аэрокосмической отраслях промышленности).

FORSTAR®

Телефон: 8 (812) 309-75-97 (многоканальный)
Факс: 8 (812) 320-03-32
Электронная почта: ocean@oceanchips.ru
Web: http://oceanchips.ru/
Адрес: 198099, г. Санкт-Петербург, ул. Калинина, д. 2, корп. 4, лит. А