DO NOT SCALE	METRIC	THIRD ANGLE PROJECTION
DIMENSIONS IN mm		

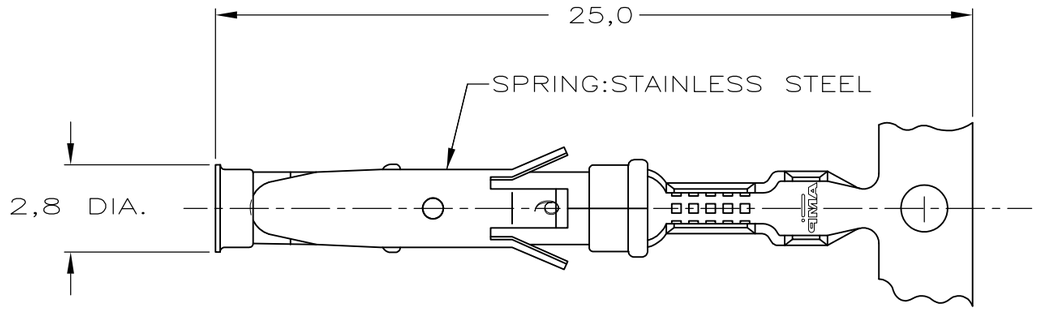

STRIP

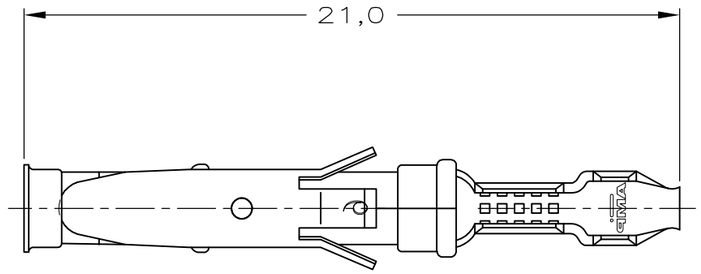

LOOSE–PIECE

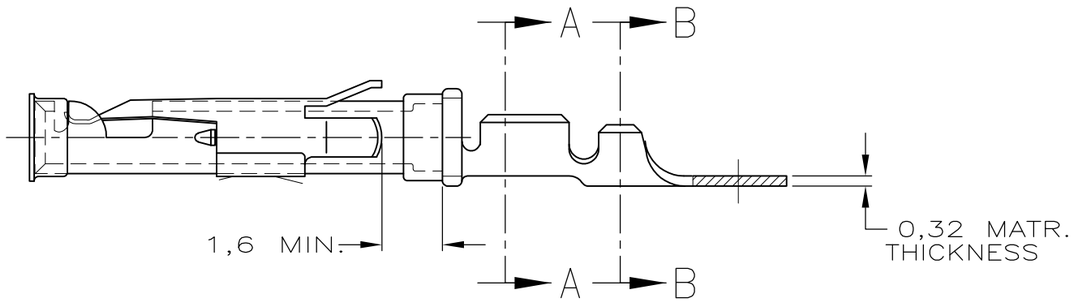

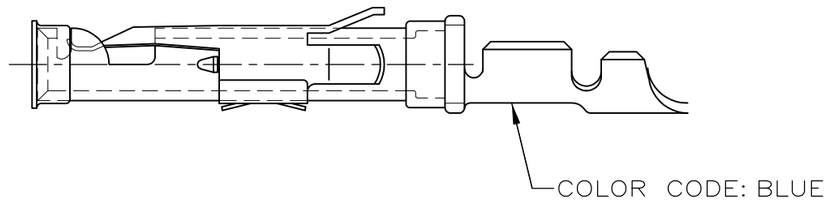

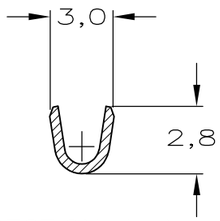

SECTION A–A

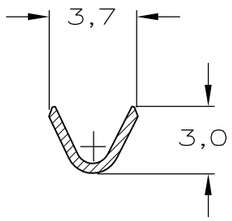

SECTION B–B

NOTES :

1 FOR CRIMPDETAILS SEE AMP–SPEC. 114–19.000 .
2 MEETS PRODUCTSPECIFICATION 108–10042.
3 OBSOLETE PARTS: OBSOLETE CIS STREAMLINING PER D.RENAUD/D.SINISI

WIRE RANGE : 0,75–1,50 mm² (18–16 AWG)
INSUL. RANGE : 2,0 –2,5 mm (.080–.100)

DIRECTION OFF TOP OF REEL

AMPOMATOR + MINI–APPL. 107–3–FIG.1 → A

107–3–FIG.2 → B

TERMINAL "U" UP.

PARTNUMBER	DIRECTION OF REEL	LOOSE–PIECE	MATERIAL	PLATING
3 163767–6	A		PH.BRONZE	SILVER 28
163767–5	A		PH.BRONZE	SEL.GOLD 22
163767–4	A		PH.BRONZE	EL.TIN 20
3 163767–3	B	164840–3	PH.BRONZE	SILVER 28
163767–2	B	164840–2	PH.BRONZE	SEL.GOLD 22
163767–1	B	164840–1	PH.BRONZE	EL.TIN 20

NOTES	MATERIAL	THICKNESS	AREA
20	TIN	2,0 µm	ALL OVER
21	NICKEL GOLD TIN/LEAD	0,8 µm	ALL OVER CONTACT AREA BARREL
22	NICKEL GOLD GOLD	0,8 µm	ALL OVER CONTACT AREA ALL OVER
23	NICKEL GOLD GOLD	1,2 µm	ALL OVER CONTACT AREA ALL OVER
27	NICKEL SILVER TIN/LEAD	2,5 µm	ALL OVER CONTACT AREA BARREL
28	SILVER	0,5 µm	ALL OVER
29	SILVER	2,5 µm	ALL OVER

REV.s	ECN No.	DR.	DATE
F1	REVISED PER ECO–09–020689	KK	24AUG09

CUSTOMER DRAWING

FOR REFERENCE ONLY

WILL NOT BE UPDATED

AMP

AMP–HOLLAND B.V.
's–Hertogenbosch, The Netherlands.

~~THIS DRAWING IS UNPUBLISHED~~ RELEASED FOR PUBLICATION AUG. ,1987

© COPYRIGHT 19 87 BY AMP–HOLLAND B.V.
ALL INTERNATIONAL RIGHTS RESERVED.
AMP PRODUCTS MAY BE COVERED BY U.S. AND FOREIGN PATENTS AND/OR PATENTS PENDING.

DR.	DATE	WIRE RANGE	NAME	REV.DATE D M Y
L.V.D.HEYDEN	19.08.1987	–	SOCKET TYPE III CONTACT + SIZE 16	20 09 88
CHK. P.V.D.HAGEN	DATE	INSUL.RANGE –		
APP. L.V.SOEST	DATE	SIZE A3 / SHEET 1 OF 1	DWG. No. 163767	REV.LTR. F1

OCEAN CHIPS
Океан Электроники
Поставка электронных компонентов

Компания «Океан Электроники» предлагает заключение долгосрочных отношений при поставках импортных электронных компонентов на взаимовыгодных условиях!

Наши преимущества:

- Поставка оригинальных импортных электронных компонентов напрямую с производств Америки, Европы и Азии, а так же с крупнейших складов мира;
- Широкая линейка поставок активных и пассивных импортных электронных компонентов (более 30 млн. наименований);
- Поставка сложных, дефицитных, либо снятых с производства позиций;
- Оперативные сроки поставки под заказ (от 5 рабочих дней);
- Экспресс доставка в любую точку России;
- Помощь Конструкторского Отдела и консультации квалифицированных инженеров;
- Техническая поддержка проекта, помощь в подборе аналогов, поставка прототипов;
- Поставка электронных компонентов под контролем ВП;
- Система менеджмента качества сертифицирована по Международному стандарту ISO 9001;
- При необходимости вся продукция военного и аэрокосмического назначения проходит испытания и сертификацию в лаборатории (по согласованию с заказчиком);
- Поставка специализированных компонентов военного и аэрокосмического уровня качества (Xilinx, Altera, Analog Devices, Intersil, Interpoint, Microsemi, Actel, Aeroflex, Peregrine, VPT, Syfer, Eurofarad, Texas Instruments, MS Kennedy, Miteq, Cobham, E2V, MA-COM, Hittite, Mini-Circuits, General Dynamics и др.);

Компания «Океан Электроники» является официальным дистрибьютором и эксклюзивным представителем в России одного из крупнейших производителей разъемов военного и аэрокосмического назначения **«JONHON»**, а так же официальным дистрибьютором и эксклюзивным представителем в России производителя высокотехнологичных и надежных решений для передачи СВЧ сигналов **«FORSTAR»**.

AVIC JONHON

«JONHON» (основан в 1970 г.)

Разъемы специального, военного и аэрокосмического назначения:

(Применяются в военной, авиационной, аэрокосмической, морской, железнодорожной, горно- и нефтедобывающей отраслях промышленности)

«FORSTAR» (основан в 1998 г.)

ВЧ соединители, коаксиальные кабели, кабельные сборки и микроволновые компоненты:

(Применяются в телекоммуникациях гражданского и специального назначения, в средствах связи, РЛС, а так же военной, авиационной и аэрокосмической отраслях промышленности).

FORSTAR®

Телефон: 8 (812) 309-75-97 (многоканальный)
Факс: 8 (812) 320-03-32
Электронная почта: ocean@oceanchips.ru
Web: http://oceanchips.ru/
Адрес: 198099, г. Санкт-Петербург, ул. Калинина, д. 2, корп. 4, лит. А