THIS DRAWING IS UNPUBLISHED.
VERTRAULICHE UNVERÖFFENTLICHTE ZEICHNUNG.
© COPYRIGHT 2007 BY AMP INCORPORATED. ALL RIGHTS RESERVED.
ALLE RECHTE VORBEHALTEN.

RELEASED FOR PUBLICATION
FÜR FREIGABE VERÖFFENTLICHUNG
,19-.

MATED WITH:
PASSEND ZU:
-

| LOC | DIST |
|---|---|
| A1 | - |

PROJECT NR.:

REVISIONS
ÄNDERUNGEN

| P | LTR | DESCRIPTION BESCHREIBUNG | DATE | DWN | APVD |
|---|---|---|---|---|---|
| | A | ZEICHNUNG NEU ERSTELLT | 19-MAR-07 | Ueck. | - |
| | A1 | 1-1703543-0 IST NEU | 23-MAY-07 | M.Zayd | Thiel |

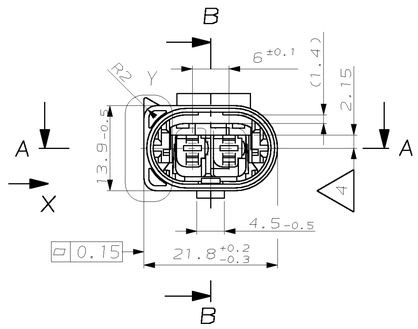


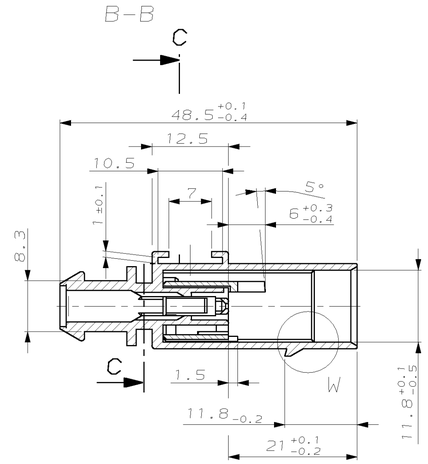


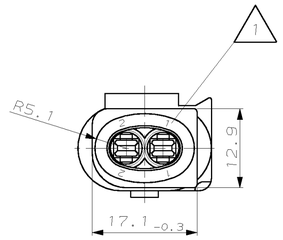


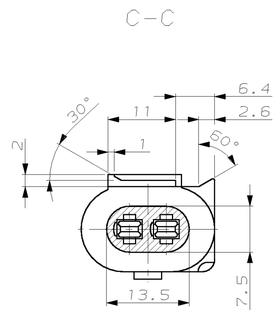


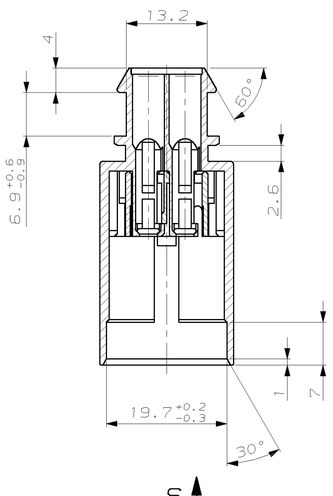


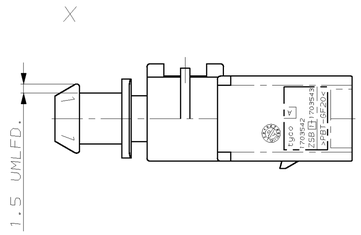


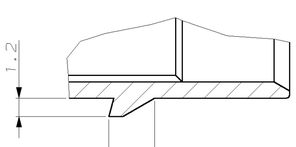


BEMERKUNGEN
NOTES

1. KONTAKTKAMMERNUMMER
CONTACT CAVITY NUMBER

2. VERPACKT ALS SCHÜTTGUT
BULK PACKAGED

3. DAS TEIL 1703543 WIRD Z.B. MIT DEM KONTAKT 2-964300-1 UND EINER EINZELADERDICHTUNG 963294-1 BESTÜCKT AUF DIE ENTSPRECHENDE SCHNITTSTELLE NACH 114-18131 GESTECKT
THE PART NO. 1703543 ASSEMBLED FOR EXAMPLE WITH CONTACT 2-964300-1 AND A SEALING 963294-1 WILL HAVE A SUITABLE MATING PART ACC. TO 114-18131

4. LIEFERZUSTAND GEZEICHNET; VERRIEGELUNG IN VORRASTSTELLUNG; NACH KONTAKTBESTUECKUNG IN DIESER RICHTUNG VERSCHIEBEN MIT WERKZEUG 2-1355149-1
SHOWN AS SUPPLIED; RETAINER IN PRELOCKED POSITION; AFTER CONTACT LOADING TO SHIFT IN THIS DIRECTION WITH TOOL 2-1355149-1

5. GEHÄUSE OHNE EINSCHUB
HOUSING WITHOUT SNAP-IN ATTACHMENT

Y 1:1 CODINGS
KODIERUNGEN

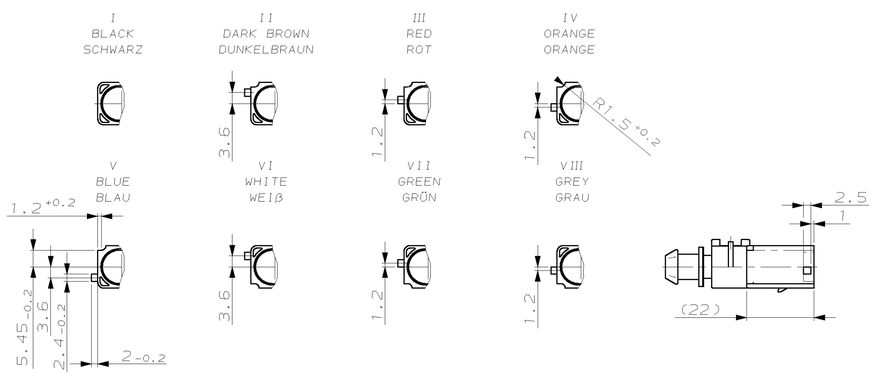


5 S 5:1

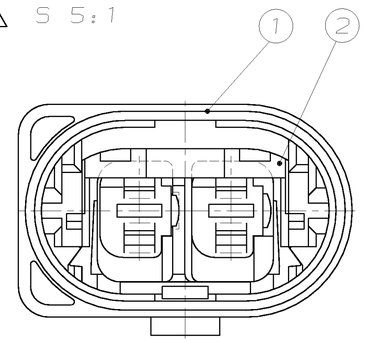


| | COD | PART-NO | Tyco REV | ITEM NO | QTY | DESCRIPTION | MATERIAL | COLOR |
|---|---|---|---|---|---|---|---|---|
| 5 | VIII | 2-1703543-8 | A | 2 | 1 | RETAINER, ... | PBT-GF30 | VIOLET |
| | | | | 1 | 1 | 2POS, TAB 2.8X0.8, TAB HSG... | PBT-GF20 | GREY |
| | VII | 2-1703543-7 | A | 2 | 1 | RETAINER, ... | PBT-GF30 | VIOLET |
| | | | | 1 | 1 | 2POS, TAB 2.8X0.8, TAB HSG... | PBT-GF20 | GREEN |
| | VI | 2-1703543-6 | A | 2 | 1 | RETAINER, ... | PBT-GF30 | VIOLET |
| | | | | 1 | 1 | 2POS, TAB 2.8X0.8, TAB HSG... | PBT-GF20 | WHITE |
| | V | 2-1703543-5 | A | 2 | 1 | RETAINER, ... | PBT-GF30 | VIOLET |
| | | | | 1 | 1 | 2POS, TAB 2.8X0.8, TAB HSG... | PBT-GF20 | BLUE |
| | IV | 2-1703543-4 | A | 2 | 1 | RETAINER, ... | PBT-GF30 | VIOLET |
| | | | | 1 | 1 | 2POS, TAB 2.8X0.8, TAB HSG... | PBT-GF20 | ORANGE |
| | III | 2-1703543-3 | A | 2 | 1 | RETAINER, ... | PBT-GF30 | VIOLET |
| | | | | 1 | 1 | 2POS, TAB 2.8X0.8, TAB HSG... | PBT-GF20 | RED |
| | II | 2-1703543-2 | A | 2 | 1 | RETAINER, ... | PBT-GF30 | VIOLET |
| | | | | 1 | 1 | 2POS, TAB 2.8X0.8, TAB HSG... | PBT-GF20 | DARK BROWN |
| | I | 2-1703543-1 | A | 2 | 1 | RETAINER, ... | PBT-GF30 | VIOLET |
| | | | | 1 | 1 | 2POS, TAB 2.8X0.8, TAB HSG... | PBT-GF20 | BLACK |
| | VIII | 1-1703543-8 | A | 2 | 1 | RETAINER, ... | PBT-GF30 | VIOLET |
| | | | | 1 | 1 | 2POS, TAB 2.8X0.8, TAB HSG... | PBT-GF20 | GREY |
| | VII | 1-1703543-7 | A | 2 | 1 | RETAINER, ... | PBT-GF30 | VIOLET |
| | | | | 1 | 1 | 2POS, TAB 2.8X0.8, TAB HSG... | PBT-GF20 | GREEN |
| | VI | 1-1703543-6 | A | 2 | 1 | RETAINER, ... | PBT-GF30 | VIOLET |
| | | | | 1 | 1 | 2POS, TAB 2.8X0.8, TAB HSG... | PBT-GF20 | WHITE |
| | V | 1-1703543-5 | A | 2 | 1 | RETAINER, ... | PBT-GF30 | VIOLET |
| | | | | 1 | 1 | 2POS, TAB 2.8X0.8, TAB HSG... | PBT-GF20 | BLUE |
| | IV | 1-1703543-4 | A | 2 | 1 | RETAINER, ... | PBT-GF30 | VIOLET |
| | | | | 1 | 1 | 2POS, TAB 2.8X0.8, TAB HSG... | PBT-GF20 | ORANGE |
| | III | 1-1703543-3 | A | 2 | 1 | RETAINER, ... | PBT-GF30 | VIOLET |
| | | | | 1 | 1 | 2POS, TAB 2.8X0.8, TAB HSG... | PBT-GF20 | RED |
| | II | 1-1703543-2 | A | 2 | 1 | RETAINER, ... | PBT-GF30 | VIOLET |
| | | | | 1 | 1 | 2POS, TAB 2.8X0.8, TAB HSG... | PBT-GF20 | DARK BROWN |
| A1 | I | 1-1703543-0 | A | 2 | 1 | RETAINER, ... | PBT-GF30 | VIOLET |
| | | | | 1 | 1 | 2POS, TAB 2.8X0.8, TAB HSG... | PBT-GF20 | DARK BROWN |
| | | 1-1703543-1 | A | 2 | 1 | RETAINER, ... | PBT-GF30 | VIOLET |
| | | | | 1 | 1 | 2POS, TAB 2.8X0.8, TAB HSG... | PBT-GF20 | BLACK |

THIS DRAWING IS A CONTROLLED DOCUMENT FOR AMP INCORPORATED. IT IS SUBJECT TO CHANGE AND THE CONTROLLING ENGINEERING ORGANIZATION SHOULD BE CONTACTED FOR THE LATEST REVISION.
DIESES ZEICHNUNGSDOKUMENT WIRD DURCH AMP INCORPORATED KONTROLLIERT. ÄNDERUNGEN, ZUR DEM TECHNISCHEN FORTSCHRITT DIENEN, SIND VORBEHALTEN. DEN JEWEILS LETZTGÜLTIGEN VERÖFFENTLICHUNGSSTAND ERFAHREN SIE AUF ANFRAGE.

DIMENSIONS: MM
DIMENSIONEN: MM

TOLERANCES UNLESS OTHERWISE SPECIFIED:
ALLGEMEINTOLERANZEN
~~ISO 2768-m~~
n. DIN 16901 - 140
0 PLCS ±-
1 PLC ±-
2 PLCS ±-
3 PLCS ±-
ANGLES/WINKEL ±0.5°
FINISH/OBERFLAECHE/FARBE

MATERIAL: S. TAB.
S. TAB.

DWN M.Ueckermann 14-MAR-07
CHK F.Thiel 14-MAR-07
APVD -
PRODUCT SPEC PRODUKTSPEZ. 108-18181
APPLICATION SPEC VERARBEITUNGSSPEZ. 114-18132
WEIGHT GEWICHT 7g

AMP
tyco Electronics AMP GmbH
D - 64625 Bensheim

NAME
2POS, TAB 2.8X0.8, TAB HSG, ASSEMBLY
2POL., FLS 2.8X0.8, FL.STECKERGEH., KOMPLETT

SIZE A1 | CAGE CODE 00779 | DRAWING NO ZEICHNUNGS-NR. ©-1703543 | RESTRICTED TO NUR FÜER —

CUSTOMER DRAWING /KUNDENZEICHNUNG
MASSSTAB 2:1 | BLATT 1 OF 1 VON 1 | REV A1

AMP 4805 REV 27JUN96

23-MAY-07 13:57:53 ep009478 s.1703543.1.c (in EDM)

# OCEAN CHIPS
## Океан Электроники
### Поставка электронных компонентов

Компания «Океан Электроники» предлагает заключение долгосрочных отношений при поставках импортных электронных компонентов на взаимовыгодных условиях!

Наши преимущества:

- Поставка оригинальных импортных электронных компонентов напрямую с производств Америки, Европы и Азии, а так же с крупнейших складов мира;
- Широкая линейка поставок активных и пассивных импортных электронных компонентов (более 30 млн. наименований);
- Поставка сложных, дефицитных, либо снятых с производства позиций;
- Оперативные сроки поставки под заказ (от 5 рабочих дней);
- Экспресс доставка в любую точку России;
- Помощь Конструкторского Отдела и консультации квалифицированных инженеров;
- Техническая поддержка проекта, помощь в подборе аналогов, поставка прототипов;
- Поставка электронных компонентов под контролем ВП;
- Система менеджмента качества сертифицирована по Международному стандарту ISO 9001;
- При необходимости вся продукция военного и аэрокосмического назначения проходит испытания и сертификацию в лаборатории (по согласованию с заказчиком);
- Поставка специализированных компонентов военного и аэрокосмического уровня качества (Xilinx, Altera, Analog Devices, Intersil, Interpoint, Microsemi, Actel, Aeroflex, Peregrine, VPT, Syfer, Eurofarad, Texas Instruments, MS Kennedy, Miteq, Cobham, E2V, MA-COM, Hittite, Mini-Circuits, General Dynamics и др.);

Компания «Океан Электроники» является официальным дистрибьютором и эксклюзивным представителем в России одного из крупнейших производителей разъемов военного и аэрокосмического назначения **«JONHON»**, а так же официальным дистрибьютором и эксклюзивным представителем в России производителя высокотехнологичных и надежных решений для передачи СВЧ сигналов **«FORSTAR»**.

AVIC JONHON

**«JONHON»** (основан в 1970 г.)

Разъемы специального, военного и аэрокосмического назначения:

(Применяются в военной, авиационной, аэрокосмической, морской, железнодорожной, горно- и нефтедобывающей отраслях промышленности)

**«FORSTAR»** (основан в 1998 г.)

ВЧ соединители, коаксиальные кабели, кабельные сборки и микроволновые компоненты:

(Применяются в телекоммуникациях гражданского и специального назначения, в средствах связи, РЛС, а так же военной, авиационной и аэрокосмической отраслях промышленности).

FORSTAR®

Телефон: 8 (812) 309-75-97 (многоканальный)
Факс: 8 (812) 320-03-32
Электронная почта: ocean@oceanchips.ru
Web: http://oceanchips.ru/
Адрес: 198099, г. Санкт-Петербург, ул. Калинина, д. 2, корп. 4, лит. А