THIS COPY IS PROVIDED ON A RESTRICTED BASIS AND IS NOT TO BE USED IN ANY WAY DETRIMENTAL TO THE INTERESTS OF PANDUIT CORP.

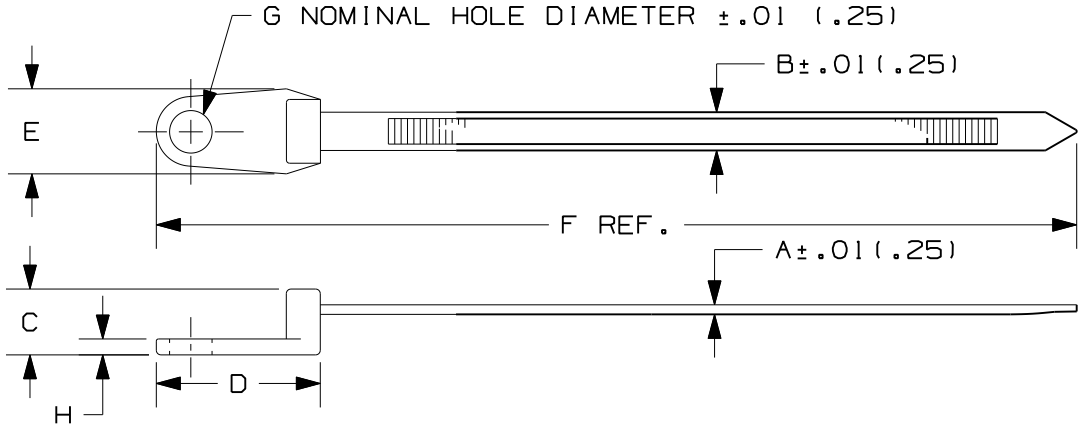

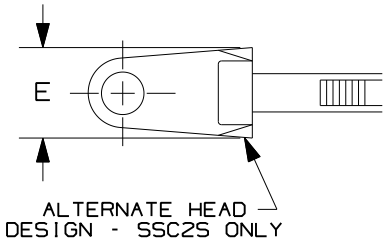

PANDUIT PART NO.*	BUNDLE DIA. MIN. in (mm)	BUNDLE DIA. MAX. in (mm)	A in (mm)	B in (mm)	C in (mm)	D in (mm)	E in (mm)	F in (mm)	G in (mm)	H in (mm)	MIN. LOOP TENSILE lbs. (N)	CROSS-SECTION	RECM. FAST.	WEIGHT lbs./100pcs. (g)
SSC2S-S10	.06 (1.5)	1.75 (44)	.045 (1.1)	.180 (4.6)	.310 (7.9)	.772 (19.6)	.430 (10.9)	7.35 (187)	.200 (5.1)	.075 (1.9)	50 (222)	STANDARD	#10 (M5) SCREW	.3 (136)
SSC2S-S6	.06 (1.5)	1.75 (44)	.045 (1.1)	.180 (4.6)	.310 (7.9)	.772 (19.6)	.430 (10.9)	7.35 (187)	.148 (3.8)	.075 (1.9)	50 (222)	STANDARD	#6 (M3) SCREW	.3 (136)
SSC4S-S10	.06 (1.5)	4.00 (102)	.045 (1.1)	.180 (4.6)	.310 (7.9)	.772 (19.6)	.400 (10.2)	15.67 (398)	.200 (5.1)	.075 (1.9)	50 (222)	STANDARD	#10 (M5) SCREW	.5 (227)
SSC4H-S25	.06 (1.5)	4.00 (102)	.065 (1.7)	.300 (7.6)	.460 (11.7)	.930 (23.6)	.530 (13.5)	15.55 (395)	.260 (6.6)	.110 (2.8)	120 (534)	HEAVY	1/4 (M6) SCREW	1.3 (590)

NOTES:
*1) SEE www.panduit.com FOR PART NUMBER SUFFIX DESIGNATION FOR PACKAGE SIZE, PART MATERIAL AND PART COLOR.
2) RECOGNIZED UNDER THE COMPONENT PROGRAM OF UNDERWRITERS LABORATORIES INC.

W10001EB/21-SS-600

DIMENSIONS IN PARENTHESES ARE IN METRIC UNITS.

REV	DATE	BY	CHK	DESCRIPTION	ECN	-	R	CUST	SUP
---	----	---		CHG NOTE 1, "SEE CURRENT PRICE..." TO "SEE www.panduit.com..."	----	---			
21	2/15/11	JABO	TGS	REMOVED PART, SEE ECN FOR DETAILS	SS-600	21	TGS		

PANDUIT CORP. TINLEY PARK, ILLINOIS

STA-STRAP CLAMP CABLE TIES
SSC SERIES

UNLESS OTHERWISE SPECIFIED, DIMENSIONAL TOLERANCES ARE:
(.X) ± ----- (.XXX) ± .020(.51)
(.XX) ± .02(.5) ANGLES ± -----

UNLESS OTHERWISE SPECIFIED, ALL DIMENSIONS ARE GIVEN IN INCHES, THIRD ANGLE PROJECTION.

DRAWN BY JABO
DATE 1/8/02
CHK'D JVL
MAT'L: NYLON 6.6
SCALE NONE
DRAWING NO. SS-600
DWG SIZE A

OCEAN CHIPS
Океан Электроники
Поставка электронных компонентов

Компания «Океан Электроники» предлагает заключение долгосрочных отношений при поставках импортных электронных компонентов на взаимовыгодных условиях!

Наши преимущества:

- Поставка оригинальных импортных электронных компонентов напрямую с производств Америки, Европы и Азии, а так же с крупнейших складов мира;
- Широкая линейка поставок активных и пассивных импортных электронных компонентов (более 30 млн. наименований);
- Поставка сложных, дефицитных, либо снятых с производства позиций;
- Оперативные сроки поставки под заказ (от 5 рабочих дней);
- Экспресс доставка в любую точку России;
- Помощь Конструкторского Отдела и консультации квалифицированных инженеров;
- Техническая поддержка проекта, помощь в подборе аналогов, поставка прототипов;
- Поставка электронных компонентов под контролем ВП;
- Система менеджмента качества сертифицирована по Международному стандарту ISO 9001;
- При необходимости вся продукция военного и аэрокосмического назначения проходит испытания и сертификацию в лаборатории (по согласованию с заказчиком);
- Поставка специализированных компонентов военного и аэрокосмического уровня качества (Xilinx, Altera, Analog Devices, Intersil, Interpoint, Microsemi, Actel, Aeroflex, Peregrine, VPT, Syfer, Eurofarad, Texas Instruments, MS Kennedy, Miteq, Cobham, E2V, MA-COM, Hittite, Mini-Circuits, General Dynamics и др.);

Компания «Океан Электроники» является официальным дистрибьютором и эксклюзивным представителем в России одного из крупнейших производителей разъемов военного и аэрокосмического назначения **«JONHON»**, а так же официальным дистрибьютором и эксклюзивным представителем в России производителя высокотехнологичных и надежных решений для передачи СВЧ сигналов **«FORSTAR»**.

AVIC JONHON

«JONHON» (основан в 1970 г.)

Разъемы специального, военного и аэрокосмического назначения:

(Применяются в военной, авиационной, аэрокосмической, морской, железнодорожной, горно- и нефтедобывающей отраслях промышленности)

«FORSTAR» (основан в 1998 г.)

ВЧ соединители, коаксиальные кабели, кабельные сборки и микроволновые компоненты:

(Применяются в телекоммуникациях гражданского и специального назначения, в средствах связи, РЛС, а так же военной, авиационной и аэрокосмической отраслях промышленности).

FORSTAR®

Телефон: 8 (812) 309-75-97 (многоканальный)
Факс: 8 (812) 320-03-32
Электронная почта: ocean@oceanchips.ru
Web: http://oceanchips.ru/
Адрес: 198099, г. Санкт-Петербург, ул. Калинина, д. 2, корп. 4, лит. А