THIS DRAWING IS UNPUBLISHED. RELEASED FOR PUBLICATION -,- .
© COPYRIGHT - By - ALL RIGHTS RESERVED.

LOC	DIST
AF	50

REVISIONS

P	LTR	DESCRIPTION	DATE	DWN	APVD
	AB1	REVISED PER ECO-11-004820	11MAR11	RK	HMR
	AB2	REVISED PER ECR-14-016482	04NOV14	L.P	T.D

1 OPERATION TEMPERATURE IS 105° C MAX.

2 RETENTION FORCE – 16 OUNCES MIN INITALLY.
6 OUNCES MIN AFTER 500 CYCLES.

3 REFER TO MOUNTING HOLE PATTERN.

4 .175 MAX TO BE MEASURED ACROSS THE CUT-OFF TABS.

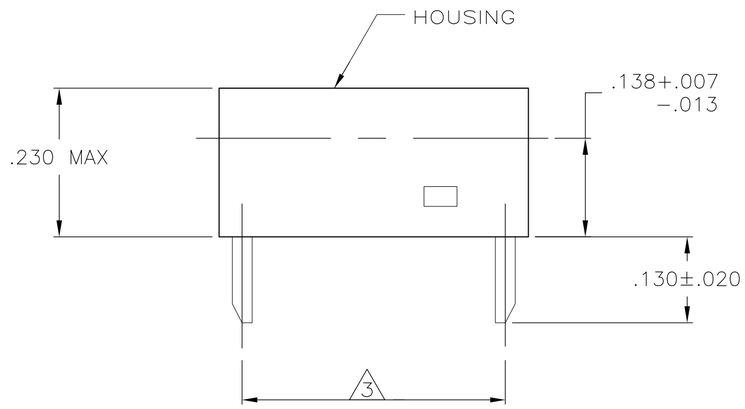

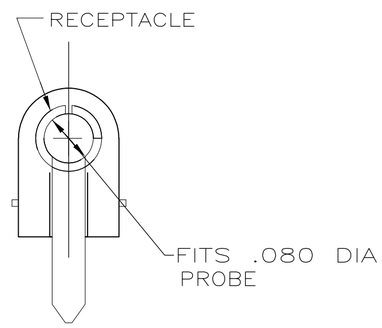

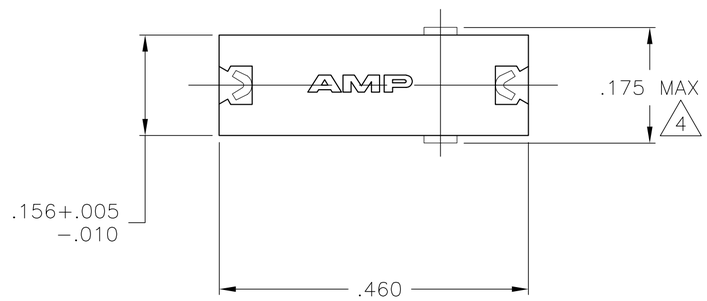

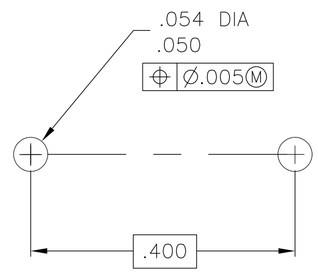

RECOMMENDED MOUNTING
HOLE PATTERN

	HOUSING – MATERAL; COLOR	RECEPTACLE – MATERIAL; FINISH	PART NUMBER
	–	–	–
	–	–	–
	–	–	–
	NYLON 6/6; NATURAL	BRASS – GOLD	6-582118-9
OBSOLETE	NYLON 6/6; NATURAL	BRASS – SILVER	5-582118-9

	HOUSING – MATERAL; COLOR	RECEPTACLE – MATERIAL; FINISH	PART NUMBER
	NYLON 6/6; WHITE	BRASS – GOLD	3-582118-9
OBSOLETE	NYLON 6/6; GRAY	BRASS – GOLD	3-582118-8
	NYLON 6/6; VIOLET	BRASS – GOLD	3-582118-7
	NYLON 6/6; BLUE	BRASS – GOLD	3-582118-6
	NYLON 6/6; GREEN	BRASS – GOLD	3-582118-5
	NYLON 6/6; YELLOW	BRASS – GOLD	3-582118-4
	NYLON 6/6; ORANGE	BRASS – GOLD	3-582118-3
	NYLON 6/6; RED	BRASS – GOLD	3-582118-2
OBSOLETE	NYLON 6/6; BROWN	BRASS – GOLD	3-582118-1
	NYLON 6/6; BLACK	BRASS – GOLD	3-582118-0
	NYLON 6/6; WHITE	BRASS – SILVER	2-582118-9
OBSOLETE	NYLON 6/6; GRAY	BRASS – SILVER	2-582118-8
OBSOLETE	NYLON 6/6; VIOLET	BRASS – SILVER	2-582118-7
	NYLON 6/6; BLUE	BRASS – SILVER	2-582118-6
OBSOLETE	NYLON 6/6; GREEN	BRASS – SILVER	2-582118-5
OBSOLETE	NYLON 6/6; YELLOW	BRASS – SILVER	2-582118-4
OBSOLETE	NYLON 6/6; ORANGE	BRASS – SILVER	2-582118-3
	NYLON 6/6; RED	BRASS – SILVER	2-582118-2
OBSOLETE	NYLON 6/6; BROWN	BRASS – SILVER	2-582118-1
	NYLON 6/6; BLACK	BRASS – SILVER	2-582118-0
	NYLON 6/6; WHITE	BRASS – TIN	1-582118-9
OBSOLETE	NYLON 6/6; GRAY	BRASS – TIN	1-582118-8
OBSOLETE	NYLON 6/6; VIOLET	BRASS – TIN	1-582118-7
OBSOLETE	NYLON 6/6; BLUE	BRASS – TIN	1-582118-6
	NYLON 6/6; GREEN	BRASS – TIN	1-582118-5
	NYLON 6/6; YELLOW	BRASS – TIN	1-582118-4
OBSOLETE	NYLON 6/6; ORANGE	BRASS – TIN	1-582118-3
OBSOLETE	NYLON 6/6; RED	BRASS – TIN	1-582118-2
OBSOLETE	NYLON 6/6; BROWN	BRASS – TIN	1-582118-1
OBSOLETE	NYLON 6/6; BLACK	BRASS – TIN	1-582118-0

582118

THIS DRAWING IS A CONTROLLED DOCUMENT.

DIMENSIONS: mm

TOLERANCES UNLESS OTHERWISE SPECIFIED:
0 PLC ± –
1 PLC ± –
2 PLC ± .015
3 PLC ± –
4 PLC ± –
ANGLES ± –

MATERIAL: SEE TABLE
FINISH: SEE TABLE

DWN M.S. FEHER 13APR2004
CHK E. HOWARD 13APR2004
APVD E. HOWARD 13APR2004
PRODUCT SPEC –
APPLICATION SPEC –
WEIGHT –

TE Connectivity

NAME: ASSEMBLY, TEST PROBE – –

SIZE	CAGE CODE	DRAWING NO	RESTRICTED TO
A2	00779	C-582118	–

CUSTOMER DRAWING | SCALE 6:1 | SHEET 1 OF 1 | REV AB2

1471-9 (3/11)

OCEAN CHIPS
Океан Электроники
Поставка электронных компонентов

Компания «Океан Электроники» предлагает заключение долгосрочных отношений при поставках импортных электронных компонентов на взаимовыгодных условиях!

Наши преимущества:

- Поставка оригинальных импортных электронных компонентов напрямую с производств Америки, Европы и Азии, а так же с крупнейших складов мира;
- Широкая линейка поставок активных и пассивных импортных электронных компонентов (более 30 млн. наименований);
- Поставка сложных, дефицитных, либо снятых с производства позиций;
- Оперативные сроки поставки под заказ (от 5 рабочих дней);
- Экспресс доставка в любую точку России;
- Помощь Конструкторского Отдела и консультации квалифицированных инженеров;
- Техническая поддержка проекта, помощь в подборе аналогов, поставка прототипов;
- Поставка электронных компонентов под контролем ВП;
- Система менеджмента качества сертифицирована по Международному стандарту ISO 9001;
- При необходимости вся продукция военного и аэрокосмического назначения проходит испытания и сертификацию в лаборатории (по согласованию с заказчиком);
- Поставка специализированных компонентов военного и аэрокосмического уровня качества (Xilinx, Altera, Analog Devices, Intersil, Interpoint, Microsemi, Actel, Aeroflex, Peregrine, VPT, Syfer, Eurofarad, Texas Instruments, MS Kennedy, Miteq, Cobham, E2V, MA-COM, Hittite, Mini-Circuits, General Dynamics и др.);

Компания «Океан Электроники» является официальным дистрибьютором и эксклюзивным представителем в России одного из крупнейших производителей разъемов военного и аэрокосмического назначения **«JONHON»**, а так же официальным дистрибьютором и эксклюзивным представителем в России производителя высокотехнологичных и надежных решений для передачи СВЧ сигналов **«FORSTAR»**.

AVIC JONHON

«JONHON» (основан в 1970 г.)

Разъемы специального, военного и аэрокосмического назначения:

(Применяются в военной, авиационной, аэрокосмической, морской, железнодорожной, горно- и нефтедобывающей отраслях промышленности)

«FORSTAR» (основан в 1998 г.)

ВЧ соединители, коаксиальные кабели, кабельные сборки и микроволновые компоненты:

(Применяются в телекоммуникациях гражданского и специального назначения, в средствах связи, РЛС, а так же военной, авиационной и аэрокосмической отраслях промышленности).

FORSTAR®

Телефон: 8 (812) 309-75-97 (многоканальный)
Факс: 8 (812) 320-03-32
Электронная почта: ocean@oceanchips.ru
Web: http://oceanchips.ru/
Адрес: 198099, г. Санкт-Петербург, ул. Калинина, д. 2, корп. 4, лит. А