THIS COPY IS PROVIDED ON A RESTRICTED BASIS AND IS NOT TO BE USED IN ANY WAY DETRIMENTAL TO THE INTERESTS OF PANDUIT CORP.

| PANDUIT PART NUMBER | MILITARY PART NO. AND CLASS | STUD SIZE | DIMENSIONS in. | | | | |
|---|---|---|---|---|---|---|---|
| | | | A ±.04 (1.02) | W ±.01 (.25) | C MIN | M ±.04 (1.02) | H ±.01 (.25) |
| PNF10-6R | MS25036-111 CLASS 1 & 2 | #6 | 1.05 (26.57) | .38 (9.53) | .31 (7.85) | .86 (21.82) | .15 (3.73) |
| PNF10-8R | MS25036-156 CLASS 1 & 2 | #8 | 1.05 (26.57) | .38 (9.53) | .31 (7.85) | .86 (21.82) | .17 (4.39) |
| PNF10-10R | MS25036-112 CLASS 1 & 2 | #10 | 1.05 (26.57) | .38 (9.53) | .31 (7.85) | .86 (21.82) | .20 (5.03) |
| PNF10-14R | MS25036-157 CLASS 1 & 2 | 1/4" | 1.19 (30.30) | .52 (13.30) | .38 (9.65) | .93 (23.70) | .27 (6.79) |
| PNF10-56R | MS25036-113 CLASS 1 & 2 | 5/16" | 1.19 (30.30) | .52 (13.30) | .38 (9.65) | .93 (23.70) | .33 (8.39) |
| PNF10-38R | MS25036-114 CLASS 1 & 2 | 3/8" | 1.27 (32.33) | .58 (14.73) | .43 (10.87) | .98 (24.97) | .39 (9.97) |

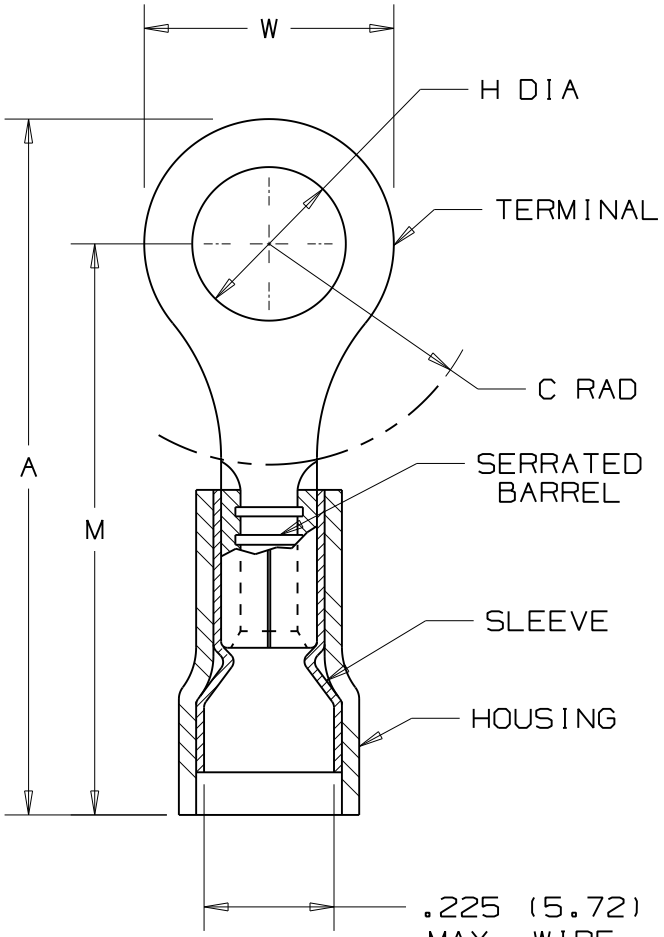


NOTES:

1) UL LISTED AND CSA CERTIFIED FOR:
   A. 600V. MAX. BLDG. WIRE (1000V. MAX. IN SIGNS, FIXTURES & LUMINARIES)
   B. 221°F. (105°C) MAX. TEMP. RATING
   C. #12-10 AWG SOLID OR STRANDED COPPER WIRE WITH THE CT-2500 INSTALLATION TOOL AND CT-2550CH CRIMP HEAD
   D. #12-10 AWG STRANDED AND #12 AWG SOLID COPPER WIRE WITH THE CT-1550 AND CT-1551 INST. TOOLS
   E. #12-10 AWG SOLID OR STRANDED COPPER WIRE WITH THE CT-100A INSTALLATION TOOL.
   F. MIL CLASS 2 WITH THE CT-460 INSTALLATION TOOL

2) MATERIAL:
   A. STAMPING- .04" (1.02) THK. COPPER, TIN PLATED
   B. HOUSING- NYLON, YELLOW
   C. SLEEVE- BRASS, TIN PLATED

3) WIRE STRIP LENGTH- 9/32" +1/32,-0 (7.1, +.8,-0)

4) SEE www.panduit.com FOR PART NUMBER SUFFIX DESIGNATION FOR PACKAGE SIZE.

5) DIMENSIONS IN PARENTHESIS ARE IN MILLIMETERS

LISTED 587H E52164

CERTIFIED LR31212

N41277BA/08

| REV | DATE | BY | DESCRIPTION | CUST | PM |
|---|---|---|---|---|---|
| 08 | 12/16/11 | FS | Obsolete installation tools removed, UL information clarified, general dimensional updates. | | |
| 07 | 5/11 | SRB | ADDED note #4 | | |

PANDUIT CORP. TINLEY PARK, ILLINOIS

#12-10 NYLON INSULATED FUNNELED WIRE ENTRY RING TONGUE, .225 (5.72) MAX. WIRE INSULATION DIAMETER

| DRAWN BY | CHK'D | SCALE | DRAWING NO. |
|---|---|---|---|
| DAW | RLS | NONE | A41277 |

# OCEAN CHIPS
## Океан Электроники
### Поставка электронных компонентов

Компания «Океан Электроники» предлагает заключение долгосрочных отношений при поставках импортных электронных компонентов на взаимовыгодных условиях!

Наши преимущества:

- Поставка оригинальных импортных электронных компонентов напрямую с производств Америки, Европы и Азии, а так же с крупнейших складов мира;
- Широкая линейка поставок активных и пассивных импортных электронных компонентов (более 30 млн. наименований);
- Поставка сложных, дефицитных, либо снятых с производства позиций;
- Оперативные сроки поставки под заказ (от 5 рабочих дней);
- Экспресс доставка в любую точку России;
- Помощь Конструкторского Отдела и консультации квалифицированных инженеров;
- Техническая поддержка проекта, помощь в подборе аналогов, поставка прототипов;
- Поставка электронных компонентов под контролем ВП;
- Система менеджмента качества сертифицирована по Международному стандарту ISO 9001;
- При необходимости вся продукция военного и аэрокосмического назначения проходит испытания и сертификацию в лаборатории (по согласованию с заказчиком);
- Поставка специализированных компонентов военного и аэрокосмического уровня качества (Xilinx, Altera, Analog Devices, Intersil, Interpoint, Microsemi, Actel, Aeroflex, Peregrine, VPT, Syfer, Eurofarad, Texas Instruments, MS Kennedy, Miteq, Cobham, E2V, MA-COM, Hittite, Mini-Circuits, General Dynamics и др.);

Компания «Океан Электроники» является официальным дистрибьютором и эксклюзивным представителем в России одного из крупнейших производителей разъемов военного и аэрокосмического назначения **«JONHON»**, а так же официальным дистрибьютором и эксклюзивным представителем в России производителя высокотехнологичных и надежных решений для передачи СВЧ сигналов **«FORSTAR»**.

AVIC JONHON

**«JONHON»** (основан в 1970 г.)

Разъемы специального, военного и аэрокосмического назначения:

(Применяются в военной, авиационной, аэрокосмической, морской, железнодорожной, горно- и нефтедобывающей отраслях промышленности)

**«FORSTAR»** (основан в 1998 г.)

ВЧ соединители, коаксиальные кабели, кабельные сборки и микроволновые компоненты:

(Применяются в телекоммуникациях гражданского и специального назначения, в средствах связи, РЛС, а так же военной, авиационной и аэрокосмической отраслях промышленности).

FORSTAR®

Телефон: 8 (812) 309-75-97 (многоканальный)
Факс: 8 (812) 320-03-32
Электронная почта: ocean@oceanchips.ru
Web: http://oceanchips.ru/
Адрес: 198099, г. Санкт-Петербург, ул. Калинина, д. 2, корп. 4, лит. А