THIS DRAWING IS UNPUBLISHED. RELEASED FOR PUBLICATION ,19 .
© COPYRIGHT 19 BY AMP INCORPORATED. ALL RIGHTS RESERVED.

LOC	DIST
DF	XO

REVISIONS

P	LTR	DESCRIPTION	DATE	DWN	APVD
	A	REV PER OG3D-0113-02 DBK	10-02	CT	-

COMPONENT	MATERIAL	FINISH
HOUSING	STAINLESS STEEL PER ASTM-A-484 OR ASTM-A-582 TYPE 303	PASSIVATED PER QQ-P-35 -
- DIELECTRIC -	PTFE FLUORCARBON PER ASTM-D-1457 -	- - -
- CENTER CONTACT -	BERYLLIUM COPPER PER ASTM-B-196 OR ASTM-B-197 ALLOY C17300, CONDITION H	GOLD PLATED PER ASTM-B-488 -
- "O"-RING -	FLUORSILICONE PER MIL-R-25988 -	- - -
- EMI "O"-RING -	CONDUCTIVE SILVER FILLED FLUOROSILICONE MIL-G-83528 TYPE F	- - -

ENVIRONMENTAL

TEMPERATURE RATING: -65°C TO +105°C
VIBRATION: MIL-STD-202, METHOD 204, CONDITION D
SHOCK: MIL-STD-202, METHOD 213, CONDITION 1
MOISTURE RESISTANCE: MIL-STD-202, METHOD 106
CORROSION: MIL-STD-202, METHOD 101, CONDITION B.
THERMAL SHOCK: MIL-STD-202, METHOD 107, CONDITION B
-

MECHANICAL

INTERFACE DIMENSIONS: MIL-STD-348A FIG. 321-1
RECOMMENDED MATING TORQUE: NA
FORCE TO ENGAGE & DISENGAGE (IN-LBS MAX): 3.0 AND 1.5
WEIGHT (GRAMS): TBD
MATING CHARACTERISTICS: INSERTION (MAX LBS): 3.0
WITHDRAWAL (MIN OZ): 0.5
CABLE RETENTION: AXIAL FORCE (LBS): N/A
TORQUE (IN-OZ): N/A
CENTER CONTACT CAPTIVATION: AXIAL (LBS): 4.0
RADIAL (IN-OZ): N/A

ELECTRICAL

NORMAL IMPEDANCE (OHMS): 50±1
FREQUENCE RANGE (GHz): DC TO 28
VOLT RATING @ SEA LEVEL (VRMS MAX): 335
VSWR: 1.07+.01f(GHz)
INSERTION LOSS: (dB MAX): 05x $\sqrt{f(GHz)}$
RF LEAKAGE (dB MIN): -(90-f(GHz)) (INTERFACE ONLY FULLY MATED)
CORONA 70,000 FT (VRMS MIN): 250
DIELECTRIC WITHSTANDING VOLTAGE (VRMS MIN) AT SEA LEVEL: 675
I.R. (MEGOHMS MIN): 5000
RF HIGH POTENTIAL AT SEA LEVEL (VRMS MIN @ 5 MHz): 675
CONTACT RESISTANCE (MILLIOHMS MAX):
CENTER CONTACT: 6.0
OUTER CONTACT: 3.0
CABLE TO HOUSING: N/A

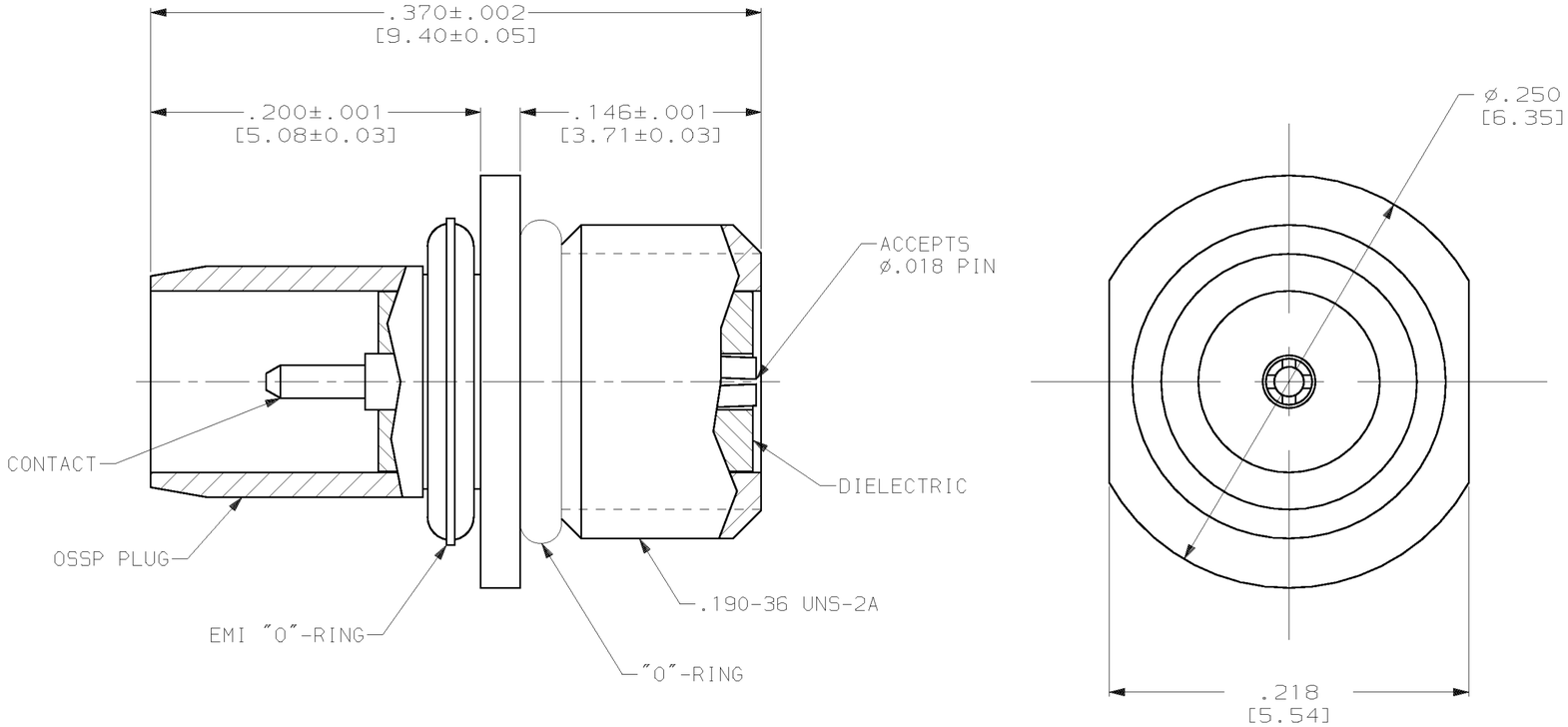

1218899-1
PART NO.

THIS DRAWING IS A CONTROLLED DOCUMENT.

DIMENSIONS: INCHES [mm]

TOLERANCES UNLESS OTHERWISE SPECIFIED:
0 PLC ±-
1 PLC ±-
2 PLC ±-
3 PLC ±.005 [0.13]
4 PLC ±-
ANGLES ±-

MATERIAL: SEE TABLE
FINISH: SEE TABLE

DWN C.C.THOMAS 3-9-01
CHK R.GROSS 3-9-01
APVD R.GROSS 3-9-01
PRODUCT SPEC –
APPLICATION SPEC –
WEIGHT –

AMP — TYCO Electronics Corporation, Harrisburg, PA 17105-3608

NAME: OSSP PLUG RECEPTACLE, RF

SIZE	CAGE CODE	DRAWING NO	RESTRICTED TO
A2	00779	C- 1218899	–

CUSTOMER DRAWING REF: 4757-5038-02 SCALE 15:1 SHEET 1 OF 1 REV A

AMP 1471-9 REV 11JUN97

OCEAN CHIPS
Океан Электроники
Поставка электронных компонентов

Компания «Океан Электроники» предлагает заключение долгосрочных отношений при поставках импортных электронных компонентов на взаимовыгодных условиях!

Наши преимущества:

- Поставка оригинальных импортных электронных компонентов напрямую с производств Америки, Европы и Азии, а так же с крупнейших складов мира;
- Широкая линейка поставок активных и пассивных импортных электронных компонентов (более 30 млн. наименований);
- Поставка сложных, дефицитных, либо снятых с производства позиций;
- Оперативные сроки поставки под заказ (от 5 рабочих дней);
- Экспресс доставка в любую точку России;
- Помощь Конструкторского Отдела и консультации квалифицированных инженеров;
- Техническая поддержка проекта, помощь в подборе аналогов, поставка прототипов;
- Поставка электронных компонентов под контролем ВП;
- Система менеджмента качества сертифицирована по Международному стандарту ISO 9001;
- При необходимости вся продукция военного и аэрокосмического назначения проходит испытания и сертификацию в лаборатории (по согласованию с заказчиком);
- Поставка специализированных компонентов военного и аэрокосмического уровня качества (Xilinx, Altera, Analog Devices, Intersil, Interpoint, Microsemi, Actel, Aeroflex, Peregrine, VPT, Syfer, Eurofarad, Texas Instruments, MS Kennedy, Miteq, Cobham, E2V, MA-COM, Hittite, Mini-Circuits, General Dynamics и др.);

Компания «Океан Электроники» является официальным дистрибьютором и эксклюзивным представителем в России одного из крупнейших производителей разъемов военного и аэрокосмического назначения **«JONHON»**, а так же официальным дистрибьютором и эксклюзивным представителем в России производителя высокотехнологичных и надежных решений для передачи СВЧ сигналов **«FORSTAR»**.

AVIC JONHON

«JONHON» (основан в 1970 г.)

Разъемы специального, военного и аэрокосмического назначения:

(Применяются в военной, авиационной, аэрокосмической, морской, железнодорожной, горно- и нефтедобывающей отраслях промышленности)

«FORSTAR» (основан в 1998 г.)

ВЧ соединители, коаксиальные кабели, кабельные сборки и микроволновые компоненты:

(Применяются в телекоммуникациях гражданского и специального назначения, в средствах связи, РЛС, а так же военной, авиационной и аэрокосмической отраслях промышленности).

FORSTAR®

Телефон: 8 (812) 309-75-97 (многоканальный)
Факс: 8 (812) 320-03-32
Электронная почта: ocean@oceanchips.ru
Web: http://oceanchips.ru/
Адрес: 198099, г. Санкт-Петербург, ул. Калинина, д. 2, корп. 4, лит. А