THIS DRAWING IS UNPUBLISHED. RELEASED FOR PUBLICATION 20
© COPYRIGHT 20 - ALL RIGHTS RESERVED.

LOC	DIST
FT	0

REVISIONS

P	LTR	DESCRIPTION	DATE	DWN	APVD
	A8	REVISED PER ECO-11-024478	21DEC2011	KH	MS

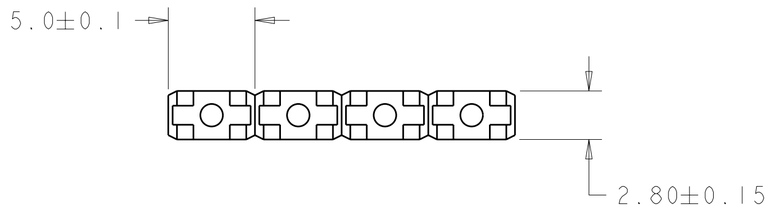

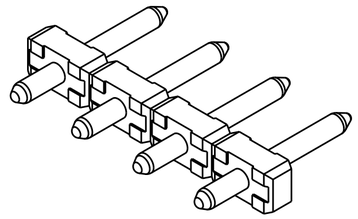

1546931-4 AS SHOWN

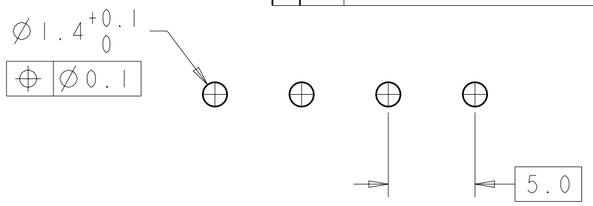

RECOMMENDED PC BOARD LAYOUT

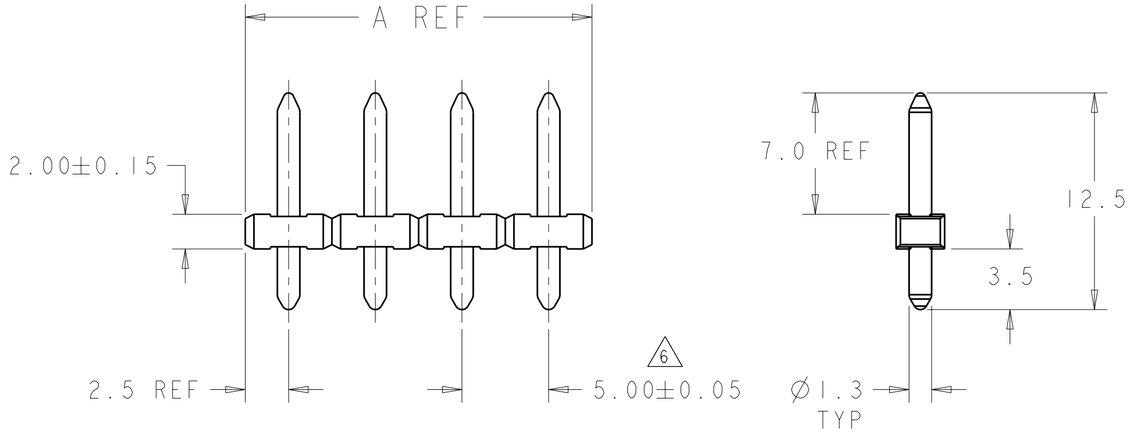

COLOR	PLATING	PACKAGING	A REF	NO OF POSN	PART NUMBER
	GRAY	TIN	45	9	3-1546931-3
PRELIMINARY	BLACK	TIN	TAPE AND REEL	15	3-1546931-2
PRELIMINARY	BLACK	TIN	TAPE AND REEL	10	3-1546931-1
PRELIMINARY	BLACK	0.254um GOLD	-	10	3-1546931-0
	BLACK	TIN	TAPE AND REEL	25	5	2-1546931-9
	BLACK	TIN	TAPE AND REEL	20	4	2-1546931-8
PRELIMINARY	BLACK	TIN	TUBES	25	5	2-1546931-7
PRELIMINARY	BLACK	TIN	TUBES	20	4	2-1546931-6
	BLACK	TIN	125	25	2-1546931-5
	BLACK	TIN	120	24	2-1546931-4
	BLACK	TIN	115	23	2-1546931-3
	BLACK	TIN	110	22	2-1546931-2
	BLACK	TIN	105	21	2-1546931-1
	BLACK	TIN	100	20	2-1546931-0
	BLACK	TIN	95	19	1-1546931-9
	BLACK	TIN	90	18	1-1546931-8
	BLACK	TIN	85	17	1-1546931-7
	BLACK	TIN	80	16	1-1546931-6
	BLACK	TIN	75	15	1-1546931-5
	BLACK	TIN	70	14	1-1546931-4
	BLACK	TIN	65	13	1-1546931-3
	BLACK	TIN	60	12	1-1546931-2
	BLACK	TIN	55	11	1-1546931-1
	BLACK	TIN	50	10	1-1546931-0
	BLACK	TIN	45	9	1546931-9
	BLACK	TIN	40	8	1546931-8
	BLACK	TIN	35	7	1546931-7
	BLACK	TIN	30	6	1546931-6
	BLACK	TIN	25	5	1546931-5
	BLACK	TIN	20	4	1546931-4
	BLACK	TIN	15	3	1546931-3
	BLACK	TIN	10	2	1546931-2

1. MATERIALS AND FINISH:
   HOUSING: PA 6-6, UL 94-V0, COLOR: SEE TABLE.
   TEMPERATURE RATING OF 260°C AT 1 MINUTE.
   TERMINAL: BRASS, TIN PLATED.
2. SUITABLE FOR 1,6-2,4mm PC BOARD THICKNESS.
3. END-TO-END STACKABLE WITHOUT LOSS OF CENTERLINE SPACING.
4. RECOGNIZED UNDER THE COMPONENT PROGRAM OF UNDERWRITERS LABORATORIES INC. FILE N° E60677.
5. IMQ CERTIFICATE WITH SURVEILLANCE IN CONFORMITY WITH IEC 998-1/998-2-1.
6. NOT CUMULATIVE TOLERANCE.

THIS DRAWING IS A CONTROLLED DOCUMENT.

DIMENSIONS: mm

TOLERANCES UNLESS OTHERWISE SPECIFIED:
0 PLC ±-
1 PLC ±.3
2 PLC ±.25
3 PLC ±-
4 PLC ±-
ANGLES ±2

MATERIAL 1 -
FINISH 1 -

DWN S.WELDON 30JAN2004
CHK C.RICHARD 30JAN2004
APVD C.RICHARD 30JAN2004
PRODUCT SPEC 108-20166
APPLICATION SPEC 114-20079
WEIGHT -

TE Connectivity

NAME TERMINAL BLOCK, PIN HEADER, UNSHROUDED, HIGH TEMPERATURE, 5.0mm PITCH

SIZE	CAGE CODE	DRAWING NO	RESTRICTED TO
A2	00779	C-1546931	-

CUSTOMER DRAWING | SCALE 4:1 | SHEET 1 OF 2 | REV A8

THIS DRAWING IS UNPUBLISHED. RELEASED FOR PUBLICATION 20
© COPYRIGHT 20 - ALL RIGHTS RESERVED.

LOC	DIST
FT	0

REVISIONS

P	LTR	DESCRIPTION	DATE	DWN	APVD
	-	SEE SHEET 1	-	-	-

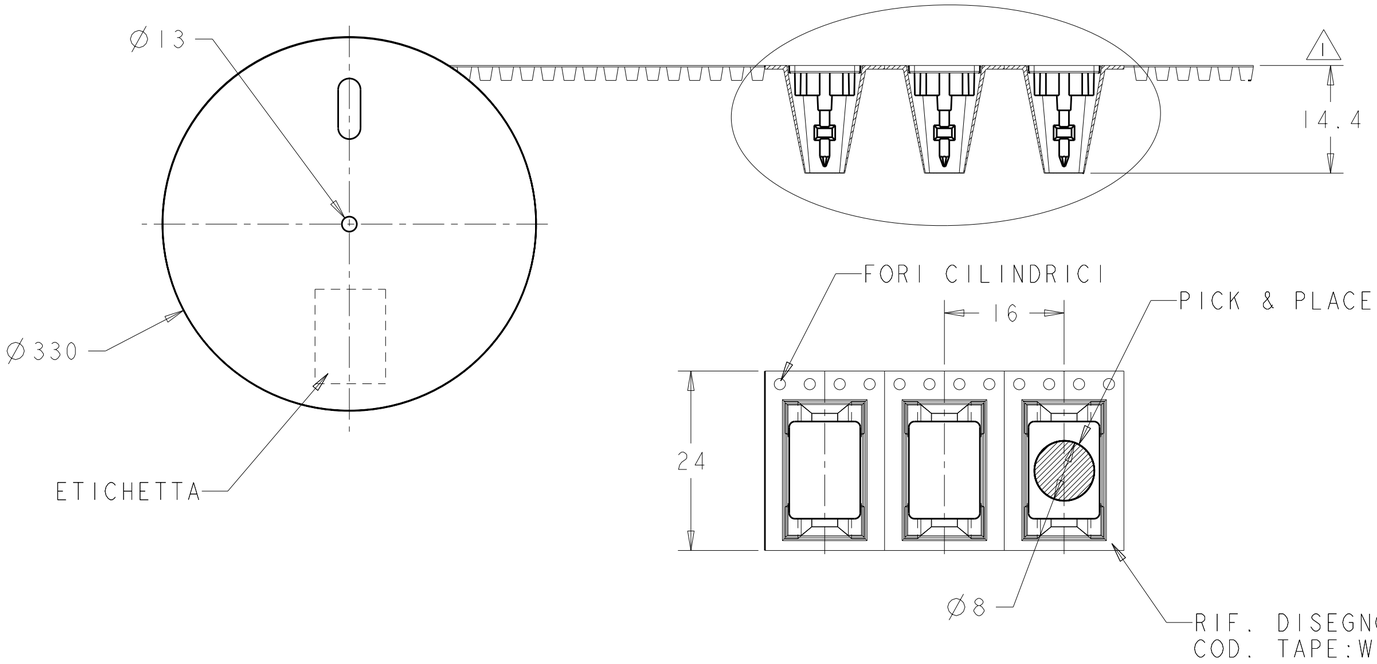

NOTE:

300 PCS PER REEL

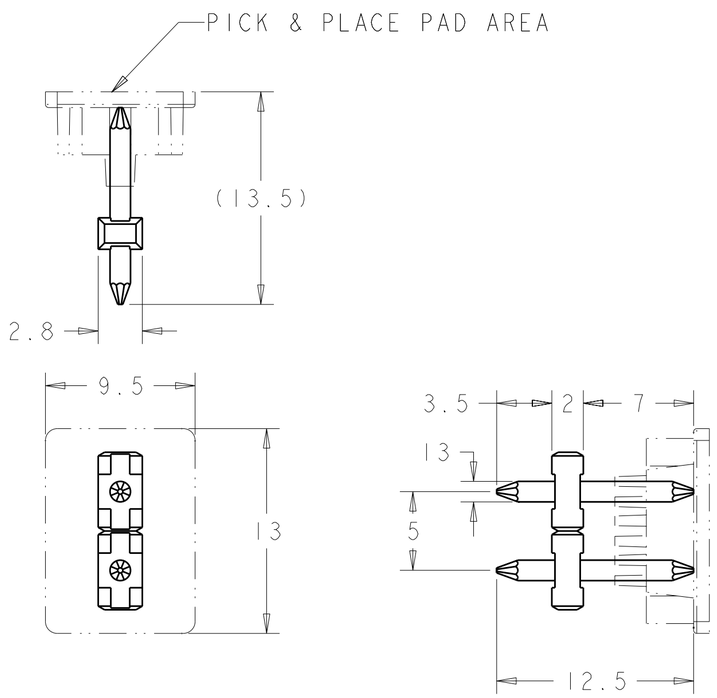

THIS DRAWING IS A CONTROLLED DOCUMENT.

DIMENSIONS: mm

TOLERANCES UNLESS OTHERWISE SPECIFIED:

0 PLC	±-
1 PLC	±.3
2 PLC	±.25
3 PLC	±-
4 PLC	±-
ANGLES	±2

MATERIAL -

FINISH -

DWN	S.WELDON	30JAN2004
CHK	C.RICHARD	30JAN2004
APVD	C.RICHARD	30JAN2004

PRODUCT SPEC 108-20166

APPLICATION SPEC 114-20079

WEIGHT -

CUSTOMER DRAWING

TE Connectivity

NAME TERMINAL BLOCK, PIN HEADER, UNSHROUDED, HIGH TEMPERATURE, 5.0mm PITCH

SIZE	CAGE CODE	DRAWING NO	RESTRICTED TO
A2	00779	C-1546931	-

SCALE	SHEET	OF	REV
4:1	2	2	A8

1471-9 (3/11)

OCEAN CHIPS
Океан Электроники
Поставка электронных компонентов

Компания «Океан Электроники» предлагает заключение долгосрочных отношений при поставках импортных электронных компонентов на взаимовыгодных условиях!

Наши преимущества:

- Поставка оригинальных импортных электронных компонентов напрямую с производств Америки, Европы и Азии, а так же с крупнейших складов мира;
- Широкая линейка поставок активных и пассивных импортных электронных компонентов (более 30 млн. наименований);
- Поставка сложных, дефицитных, либо снятых с производства позиций;
- Оперативные сроки поставки под заказ (от 5 рабочих дней);
- Экспресс доставка в любую точку России;
- Помощь Конструкторского Отдела и консультации квалифицированных инженеров;
- Техническая поддержка проекта, помощь в подборе аналогов, поставка прототипов;
- Поставка электронных компонентов под контролем ВП;
- Система менеджмента качества сертифицирована по Международному стандарту ISO 9001;
- При необходимости вся продукция военного и аэрокосмического назначения проходит испытания и сертификацию в лаборатории (по согласованию с заказчиком);
- Поставка специализированных компонентов военного и аэрокосмического уровня качества (Xilinx, Altera, Analog Devices, Intersil, Interpoint, Microsemi, Actel, Aeroflex, Peregrine, VPT, Syfer, Eurofarad, Texas Instruments, MS Kennedy, Miteq, Cobham, E2V, MA-COM, Hittite, Mini-Circuits, General Dynamics и др.);

Компания «Океан Электроники» является официальным дистрибьютором и эксклюзивным представителем в России одного из крупнейших производителей разъемов военного и аэрокосмического назначения **«JONHON»**, а так же официальным дистрибьютором и эксклюзивным представителем в России производителя высокотехнологичных и надежных решений для передачи СВЧ сигналов **«FORSTAR»**.

AVIC JONHON

«JONHON» (основан в 1970 г.)

Разъемы специального, военного и аэрокосмического назначения:

(Применяются в военной, авиационной, аэрокосмической, морской, железнодорожной, горно- и нефтедобывающей отраслях промышленности)

«FORSTAR» (основан в 1998 г.)

ВЧ соединители, коаксиальные кабели, кабельные сборки и микроволновые компоненты:

(Применяются в телекоммуникациях гражданского и специального назначения, в средствах связи, РЛС, а так же военной, авиационной и аэрокосмической отраслях промышленности).

FORSTAR®

Телефон: 8 (812) 309-75-97 (многоканальный)
Факс: 8 (812) 320-03-32
Электронная почта: ocean@oceanchips.ru
Web: http://oceanchips.ru/
Адрес: 198099, г. Санкт-Петербург, ул. Калинина, д. 2, корп. 4, лит. А