THIS DRAWING IS UNPUBLISHED. RELEASED FOR PUBLICATION - -, .
© COPYRIGHT - By - ALL RIGHTS RESERVED.

LOC	DIST
AD	00

REVISIONS

P	LTR	DESCRIPTION	DATE	DWN	APVD
	H3	REVISED PER ECO-11-004917	11MAR11	RK	HMR

1. POINT OF MEASUREMENT FOR PLATING THICKNESS
2. THE NOTED DIMENSIONS APPLY AT THE INTERSECTION OF THE POST AND HOUSING
3. TRUE POSITION TOLERANCE OF THE POST TIPS APPLIES WHEN THE HEADERS ARE HELD FLAT AGAINST THE PRINTED CIRCUIT BOARD
4. FINISH: POSTS, .000030 GOLD IN CONTACT AREA, .000100-.000200 MATTE TIN-LEAD ON SOLDER TAIL, ALL OVER .000050 NICKEL.
5. FINISH: POSTS, .000030 GOLD IN CONTACT AREA, .000100-.000200 MATTE TIN ON SOLDER TAIL, ALL OVER .000050 NICKEL.
6. OBSOLETE PARTS: OBSOLETE CIS STREAMLINING PER D.RENAUD/D.SINISI

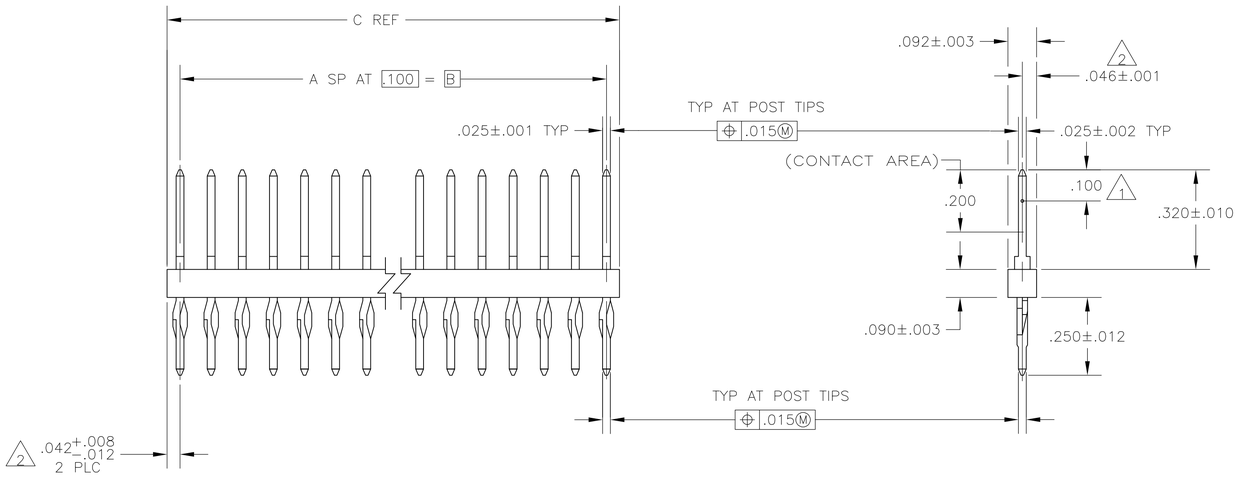

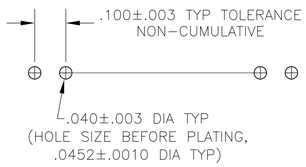

RECOMMENDED HOLE LAYOUT

	PLATING	C	B	A	NO OF POSN	ASSEMBLY PART NUMBER
6 OBSOLETE	5	.284	.200	2	3	9-103336-0
6 OBSOLETE	5	.684	.600	6	7	8-103336-9
6 OBSOLETE	5	.484	.400	4	5	8-103336-8
	5	.584	.500	5	6	8-103336-7
6 OBSOLETE	5	.384	.300	3	4	8-103336-6
6 OBSOLETE	5	.084	0	0	1	8-103336-5
	5	.184	.100	1	2	8-103336-4
	5	3.984	3.900	39	40	8-103336-3
6 OBSOLETE	5	3.584	3.500	35	36	7-103336-9
6 OBSOLETE	5	3.184	3.100	31	32	7-103336-5
6 OBSOLETE	5	2.984	2.900	29	30	7-103336-3
6 OBSOLETE	5	2.484	2.400	24	25	6-103336-8
6 OBSOLETE	5	1.984	1.900	19	20	6-103336-3
6 OBSOLETE	5	1.884	1.800	18	19	6-103336-2
6 OBSOLETE	5	1.784	1.700	17	18	6-103336-1
6 OBSOLETE	5	1.684	1.600	16	17	6-103336-0
	5	1.584	1.500	15	16	5-103336-9
6 OBSOLETE	5	1.484	1.400	14	15	5-103336-8
6 OBSOLETE	5	1.384	1.300	13	14	5-103336-7
6 OBSOLETE	5	1.284	1.200	12	13	5-103336-6
	5	1.184	1.100	11	12	5-103336-5
6 OBSOLETE	5	1.084	1.000	10	11	5-103336-4
6 OBSOLETE	5	.984	.900	9	10	5-103336-3
6 OBSOLETE	5	.884	.800	8	9	5-103336-2
6 OBSOLETE	5	.784	.700	7	8	5-103336-1

	PLATING	C	B	A	NO OF POSN	ASSEMBLY PART NUMBER
	4	.284	.200	2	3	4-103336-0
	4	.684	.600	6	7	3-103336-9
	4	.484	.400	4	5	3-103336-8
	4	.584	.500	5	6	3-103336-7
	4	.384	.300	3	4	3-103336-6
6 OBSOLETE	4	.084	0	0	1	3-103336-5
	4	.184	.100	1	2	3-103336-4
	4	3.984	3.900	39	40	3-103336-3
OBSOLETE	4	3.884	3.800	38	39	3-103336-2
OBSOLETE	4	3.784	3.700	37	38	3-103336-1
OBSOLETE	4	3.684	3.600	36	37	3-103336-0
6 OBSOLETE	4	3.584	3.500	35	36	2-103336-9
OBSOLETE	4	3.484	3.400	34	35	2-103336-8
OBSOLETE	4	3.384	3.300	33	34	2-103336-7
OBSOLETE	4	3.284	3.200	32	33	2-103336-6
6 OBSOLETE	4	3.184	3.100	31	32	2-103336-5
OBSOLETE	4	3.084	3.000	30	31	2-103336-4
	4	2.984	2.900	29	30	2-103336-3
OBSOLETE	4	2.884	2.800	28	29	2-103336-2
OBSOLETE	4	2.784	2.700	27	28	2-103336-1
OBSOLETE	4	2.684	2.600	26	27	2-103336-0
OBSOLETE	4	2.584	2.500	25	26	1-103336-9
6 OBSOLETE	4	2.484	2.400	24	25	1-103336-8
OBSOLETE	4	2.384	2.300	23	24	1-103336-7
OBSOLETE	4	2.284	2.200	22	23	1-103336-6
OBSOLETE	4	2.184	2.100	21	22	1-103336-5
OBSOLETE	4	2.084	2.000	20	21	1-103336-4
	4	1.984	1.900	19	20	1-103336-3
6 OBSOLETE	4	1.884	1.800	18	19	1-103336-2
6 OBSOLETE	4	1.784	1.700	17	18	1-103336-1
6 OBSOLETE	4	1.684	1.600	16	17	1-103336-0
	4	1.584	1.500	15	16	103336-9
6 OBSOLETE	4	1.484	1.400	14	15	103336-8
6 OBSOLETE	4	1.384	1.300	13	14	103336-7
	4	1.284	1.200	12	13	103336-6
	4	1.184	1.100	11	12	103336-5
6 OBSOLETE	4	1.084	1.000	10	11	103336-4
6 OBSOLETE	4	.984	.900	9	10	103336-3
6 OBSOLETE	4	.884	.800	8	9	103336-2
6 OBSOLETE	4	.784	.700	7	8	103336-1

THIS DRAWING IS A CONTROLLED DOCUMENT.

DIMENSIONS: INCHES

TOLERANCES UNLESS OTHERWISE SPECIFIED:
0 PLC ± -
1 PLC ± -
2 PLC ± -
3 PLC ± .005
4 PLC ± -
ANGLES ± -

MATERIAL -
FINISH SEE TABLE

DWN H.MOLL 16 JULY 87
CHK L.A.MAYER 16 JULY 87
APVD T.C.CLARK 17 JULY 87
PRODUCT SPEC —
APPLICATION SPEC —
WEIGHT —

TE Connectivity

NAME HEADER ASSY, MOD II, UNSHROUDED, COMPLIANT PIN, SINGLE, ROW .100 X .100C/L, WITH .025 SQ POSTS

SIZE A1 | CAGE CODE 00779 | DRAWING NO C-103336 | RESTRICTED TO —

CUSTOMER DRAWING | SCALE 4:1 | SHEET 1 OF 1 | REV H3

4805 (3/11)

OCEAN CHIPS
Океан Электроники
Поставка электронных компонентов

Компания «Океан Электроники» предлагает заключение долгосрочных отношений при поставках импортных электронных компонентов на взаимовыгодных условиях!

Наши преимущества:

- Поставка оригинальных импортных электронных компонентов напрямую с производств Америки, Европы и Азии, а так же с крупнейших складов мира;
- Широкая линейка поставок активных и пассивных импортных электронных компонентов (более 30 млн. наименований);
- Поставка сложных, дефицитных, либо снятых с производства позиций;
- Оперативные сроки поставки под заказ (от 5 рабочих дней);
- Экспресс доставка в любую точку России;
- Помощь Конструкторского Отдела и консультации квалифицированных инженеров;
- Техническая поддержка проекта, помощь в подборе аналогов, поставка прототипов;
- Поставка электронных компонентов под контролем ВП;
- Система менеджмента качества сертифицирована по Международному стандарту ISO 9001;
- При необходимости вся продукция военного и аэрокосмического назначения проходит испытания и сертификацию в лаборатории (по согласованию с заказчиком);
- Поставка специализированных компонентов военного и аэрокосмического уровня качества (Xilinx, Altera, Analog Devices, Intersil, Interpoint, Microsemi, Actel, Aeroflex, Peregrine, VPT, Syfer, Eurofarad, Texas Instruments, MS Kennedy, Miteq, Cobham, E2V, MA-COM, Hittite, Mini-Circuits, General Dynamics и др.);

Компания «Океан Электроники» является официальным дистрибьютором и эксклюзивным представителем в России одного из крупнейших производителей разъемов военного и аэрокосмического назначения **«JONHON»**, а так же официальным дистрибьютором и эксклюзивным представителем в России производителя высокотехнологичных и надежных решений для передачи СВЧ сигналов **«FORSTAR»**.

AVIC JONHON

«JONHON» (основан в 1970 г.)

Разъемы специального, военного и аэрокосмического назначения:

(Применяются в военной, авиационной, аэрокосмической, морской, железнодорожной, горно- и нефтедобывающей отраслях промышленности)

«FORSTAR» (основан в 1998 г.)

ВЧ соединители, коаксиальные кабели, кабельные сборки и микроволновые компоненты:

(Применяются в телекоммуникациях гражданского и специального назначения, в средствах связи, РЛС, а так же военной, авиационной и аэрокосмической отраслях промышленности).

FORSTAR®

Телефон: 8 (812) 309-75-97 (многоканальный)
Факс: 8 (812) 320-03-32
Электронная почта: ocean@oceanchips.ru
Web: http://oceanchips.ru/
Адрес: 198099, г. Санкт-Петербург, ул. Калинина, д. 2, корп. 4, лит. А