REV.	BY	DATE	P/N J90-CQ20-SMB

SPECIFICATIONS

ELECTRICAL

RESISTANCE ---------- 10K OHMS
RESISTANCE TOLERANCE---------- ±15%
LINEARITY (INDEPENDENT)---------- ±3.0%
POWER RATING---------- 0.2 WATT
LEVER ELECTRICAL ANGLE---------- 44°
RESOLUTION---------- ESSENTIALLY INFINITE
OUTPUT SMOOTHNESS----------BELOW 0.2% AGAINST INPUT VOLTAGE
CONTACT RESISTANCE VARIATION---------- BELOW 5% C.R.V.
INSULATION RESISTANCE---------- 1000 MEGA OHMS @ 500VDC.
DIELECTRIC STRENGTH---------- 1 MINUTE AT 500 VAC
MAX. WIPER OUTPUT---------- 1 mA RECOMMENDED, 5 mA MAX.

MECHANICAL

RANGE OF OPERATING LEVER---- ±22°~±26° OMNI-DIRECTIONAL FROM CENTER.
OPERATING FORCE FOR X AND Y DIR.----- APPROX. 7.2 ~43.2 OZ-F
OPERATING TEMPERATURE---------- -20°C TO +60°C
LIFE EXPECTANCY---------- 5 MILLION OPERATIONS
WEIGHT---------- APPROX. 23 OZ.

MATERIALS

HOUSING---------- ALUMINUM
ELEMENT---------- CONDUCTIVE PLASTIC
KNOB---------- HARD PLASTIC

OPTIONS

1 & 3 DIMENSIONAL LEVER OPERATION.
OTHER RESISTANCE AVAILABLE.
LEVER SWITCHES.

"C" LEVER OPERATION

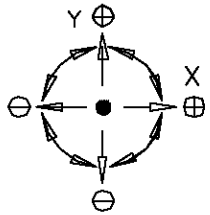

SCHEMATIC

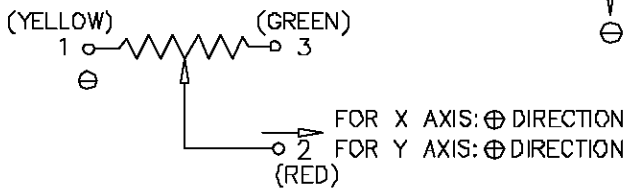

PANEL ARRAGENMENT

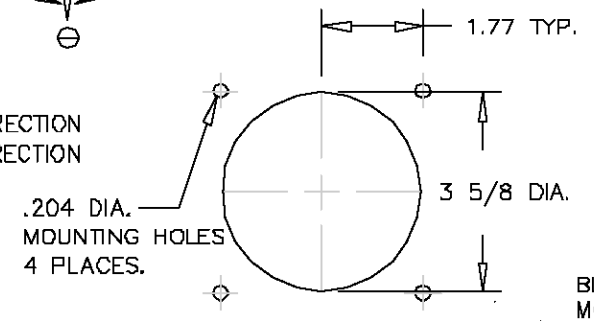

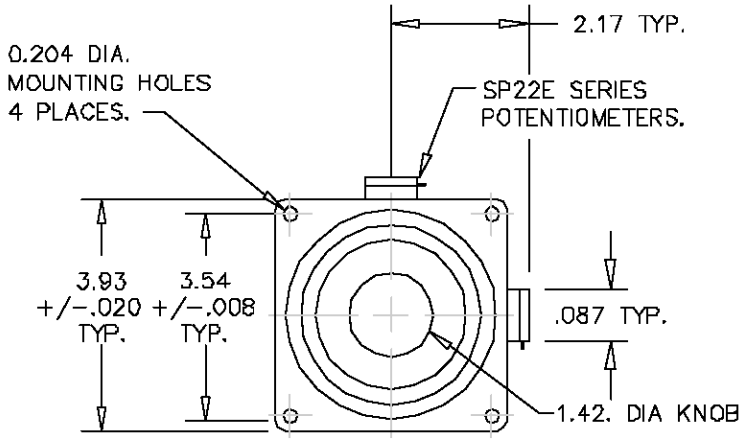

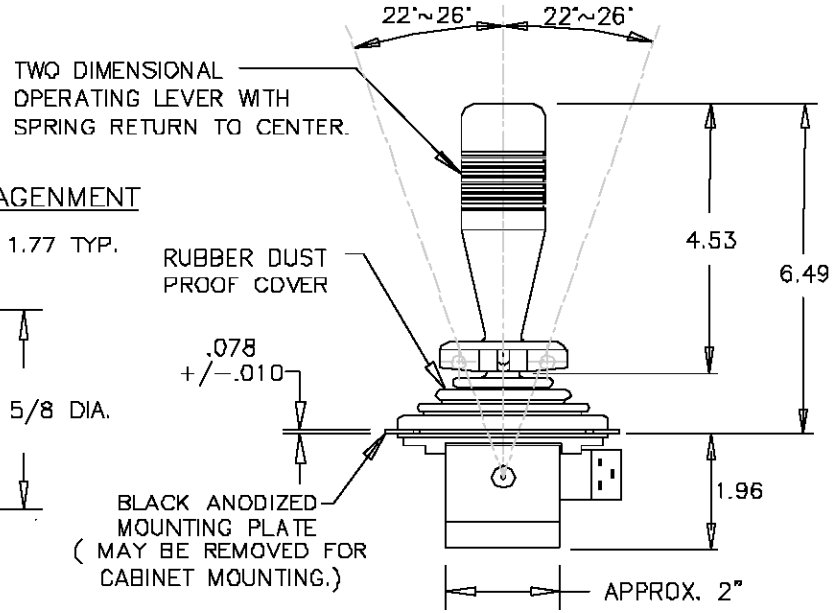

ETI SYSTEMS
CARLSBAD CALIFORNIA

2251 LAS PALMAS DR.
CARLSBAD, CA 92009
PHONE (760) 929-0749
FAX (760) 929-0748
WWW.ETISYSTEMS.COM

TITLE: JOYSTICK

PART NO. J90-CQ20-SMB

OCEAN CHIPS
Океан Электроники
Поставка электронных компонентов

Компания «Океан Электроники» предлагает заключение долгосрочных отношений при поставках импортных электронных компонентов на взаимовыгодных условиях!

Наши преимущества:

- Поставка оригинальных импортных электронных компонентов напрямую с производств Америки, Европы и Азии, а так же с крупнейших складов мира;
- Широкая линейка поставок активных и пассивных импортных электронных компонентов (более 30 млн. наименований);
- Поставка сложных, дефицитных, либо снятых с производства позиций;
- Оперативные сроки поставки под заказ (от 5 рабочих дней);
- Экспресс доставка в любую точку России;
- Помощь Конструкторского Отдела и консультации квалифицированных инженеров;
- Техническая поддержка проекта, помощь в подборе аналогов, поставка прототипов;
- Поставка электронных компонентов под контролем ВП;
- Система менеджмента качества сертифицирована по Международному стандарту ISO 9001;
- При необходимости вся продукция военного и аэрокосмического назначения проходит испытания и сертификацию в лаборатории (по согласованию с заказчиком);
- Поставка специализированных компонентов военного и аэрокосмического уровня качества (Xilinx, Altera, Analog Devices, Intersil, Interpoint, Microsemi, Actel, Aeroflex, Peregrine, VPT, Syfer, Eurofarad, Texas Instruments, MS Kennedy, Miteq, Cobham, E2V, MA-COM, Hittite, Mini-Circuits, General Dynamics и др.);

Компания «Океан Электроники» является официальным дистрибьютором и эксклюзивным представителем в России одного из крупнейших производителей разъемов военного и аэрокосмического назначения **«JONHON»**, а так же официальным дистрибьютором и эксклюзивным представителем в России производителя высокотехнологичных и надежных решений для передачи СВЧ сигналов **«FORSTAR»**.

AVIC JONHON

«JONHON» (основан в 1970 г.)

Разъемы специального, военного и аэрокосмического назначения:

(Применяются в военной, авиационной, аэрокосмической, морской, железнодорожной, горно- и нефтедобывающей отраслях промышленности)

«FORSTAR» (основан в 1998 г.)

ВЧ соединители, коаксиальные кабели, кабельные сборки и микроволновые компоненты:

(Применяются в телекоммуникациях гражданского и специального назначения, в средствах связи, РЛС, а так же военной, авиационной и аэрокосмической отраслях промышленности).

FORSTAR®

Телефон: 8 (812) 309-75-97 (многоканальный)
Факс: 8 (812) 320-03-32
Электронная почта: ocean@oceanchips.ru
Web: http://oceanchips.ru/
Адрес: 198099, г. Санкт-Петербург, ул. Калинина, д. 2, корп. 4, лит. А