THIS DRAWING IS UNPUBLISHED. RELEASED FOR PUBLICATION 2006
© COPYRIGHT 2006 BY - ALL RIGHTS RESERVED.

REVISIONS

P	LTR	DESCRIPTION	DATE	DWN	APVD
	A2	PN3-2; 5-2; 6-2 OBSOLETE Eg00-1426-03	15.05.03	SR	SM
	A3	ECR-09-005436	11MAR2010	VG	MH
	A4	ECR-16-016696	18AUG2017	GCM	MKO

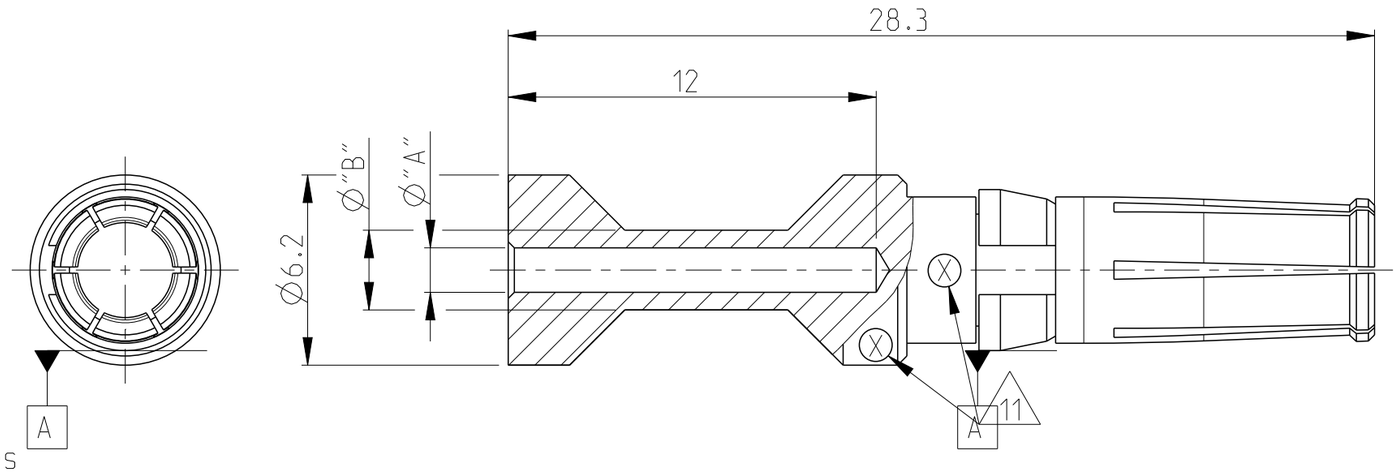

Notes

1. MATERIAL: BRASS
2. FINISH SILVER PLATING: 2 µm Ag MIN. OVER Cu
3. FINISH GOLD PLATING: 0.75 µm Au MIN. OVER Ni
4. NO VENTILATION HOLE REQUIRED AT CROSS-SECTION >4.0 MM²
5. WEIGHT: 2.8 g, VOLUME: 324mm² (APPROX.)
6. SUITABLE PIN CONTACT: CUSTOMER DRAWING 1105251
7. SUITABLE INSERTS: SERIES HSM, CUSTOMER DRAWING
8. SUITABLE CRIMP TOOL: PN 1-1105850-8
9. SUITABLE INSERTION TOOL: PN 0-1102855-6
10. SUITABLE EXTRACTION TOOL: PN 0-1102855-4
11. CROSS-SECTION MARKING
12. STANDARDS: DIN EN 61984, DIN EN 60664-1

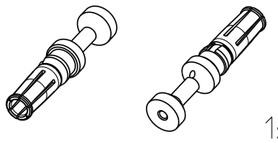

1:1

ORDERING TEXT	PLATING	CROSS SECTION [MM²]	DIMENSIONS "A"	DIMENSIONS "B"	CROSS-SECTION MARKINGS (11)	STRIPPING-LENGTH [mm]
OBSOLETE ~~HSM.Bu.C.Au 10.0mm²~~	GOLD (3)	~~10~~	~~4.35~~	~~5.9~~	~~8~~	~~12~~
OBSOLETE ~~HSM.Bu.C.Au 6.0mm²~~		~~6.0~~	~~3.5~~	~~4.9~~	~~7~~	~~12~~
OBSOLETE ~~HSM.Bu.C.Au 4.0mm²~~		4.0	2.85	3.9	6	12
OBSOLETE ~~HSM.Bu.C.Au 2.5mm²~~		~~2.5~~	~~2.2~~	~~3.2~~	~~5~~	~~12~~
OBSOLETE ~~HSM.Bu.C.Au 1.5mm²~~		~~1.5~~	~~1.8~~	~~3.0~~	~~4~~	~~12~~
OBSOLETE ~~HSM.Bu.C.Au 0.75mm²~~		0.75-1.0	1.45	2.6	3	12
HSM.Bu.C.Ag 10.0mm²	SILBER (2)	10	4.35	5.9	8	12
HSM.Bu.C.Ag 6.0mm²		6.0	3.5	4.9	7	12
HSM.Bu.C.Ag 4.0mm²		4.0	2.85	3.9	6	12
HSM.Bu.C.Ag 2.5mm²		2.5	2.2	3.2	5	12
HSM.Bu.C.Ag 1.5mm²		1.5	1.8	3.0	4	12
HSM.Bu.C.Ag 0.75mm²		0.75-1.0	1.45	2.6	3	12

PARTS LIST

THIS DRAWING IS A CONTROLLED DOCUMENT.

DIMENSIONS: mm

TOLERANCES UNLESS OTHERWISE SPECIFIED:
0 PLC ±
1 PLC ±
2 PLC ±
3 PLC ±
4 PLC ±
ANGLES ±0.5°

MATERIAL (1)

FINISH (2) (3)

DWN K.SCHROEDER 03APR2008
CHK H.BRAUN 03APR2008
APVD T.SCHNURPFEIL 03APR2008
PRODUCT SPEC
APPLICATION SPEC
WEIGHT

TE Connectivity

NAME SOCKET CONTACT SERIES HSM

SIZE	CAGE CODE	DRAWING NO	RESTRICTED TO
A3	00779	C-1105251	-

CUSTOMER DRAWING

SCALE 5:1 SHEET 1 OF 1 REV A4

OCEAN CHIPS
Океан Электроники
Поставка электронных компонентов

Компания «Океан Электроники» предлагает заключение долгосрочных отношений при поставках импортных электронных компонентов на взаимовыгодных условиях!

Наши преимущества:

- Поставка оригинальных импортных электронных компонентов напрямую с производств Америки, Европы и Азии, а так же с крупнейших складов мира;
- Широкая линейка поставок активных и пассивных импортных электронных компонентов (более 30 млн. наименований);
- Поставка сложных, дефицитных, либо снятых с производства позиций;
- Оперативные сроки поставки под заказ (от 5 рабочих дней);
- Экспресс доставка в любую точку России;
- Помощь Конструкторского Отдела и консультации квалифицированных инженеров;
- Техническая поддержка проекта, помощь в подборе аналогов, поставка прототипов;
- Поставка электронных компонентов под контролем ВП;
- Система менеджмента качества сертифицирована по Международному стандарту ISO 9001;
- При необходимости вся продукция военного и аэрокосмического назначения проходит испытания и сертификацию в лаборатории (по согласованию с заказчиком);
- Поставка специализированных компонентов военного и аэрокосмического уровня качества (Xilinx, Altera, Analog Devices, Intersil, Interpoint, Microsemi, Actel, Aeroflex, Peregrine, VPT, Syfer, Eurofarad, Texas Instruments, MS Kennedy, Miteq, Cobham, E2V, MA-COM, Hittite, Mini-Circuits, General Dynamics и др.);

Компания «Океан Электроники» является официальным дистрибьютором и эксклюзивным представителем в России одного из крупнейших производителей разъемов военного и аэрокосмического назначения **«JONHON»**, а так же официальным дистрибьютором и эксклюзивным представителем в России производителя высокотехнологичных и надежных решений для передачи СВЧ сигналов **«FORSTAR»**.

AVIC JONHON

«JONHON» (основан в 1970 г.)

Разъемы специального, военного и аэрокосмического назначения:

(Применяются в военной, авиационной, аэрокосмической, морской, железнодорожной, горно- и нефтедобывающей отраслях промышленности)

«FORSTAR» (основан в 1998 г.)

ВЧ соединители, коаксиальные кабели, кабельные сборки и микроволновые компоненты:

(Применяются в телекоммуникациях гражданского и специального назначения, в средствах связи, РЛС, а так же военной, авиационной и аэрокосмической отраслях промышленности).

FORSTAR®

Телефон: 8 (812) 309-75-97 (многоканальный)
Факс: 8 (812) 320-03-32
Электронная почта: ocean@oceanchips.ru
Web: http://oceanchips.ru/
Адрес: 198099, г. Санкт-Петербург, ул. Калинина, д. 2, корп. 4, лит. А