M 163PC01DW98

GENERAL OPERATING CHARACTERISTICS

PRESSURE RANGE	−20 TO +120 CM H_2O (−.28 TO 1.70 PSI)
OVERPRESSURE	350 CM H_2O (5 PSI)
TEMPERATURE RANGE	+15°C TO +45°C
SUPPLY VOLTAGE	10 VDC
SUPPLY CURRENT	20 mA MAX WITH 10K LOAD
SHORT CIRCUIT LIMIT	MAY BE SHORTENED INDEFINITELY
OUTPUT RIPPLE	NONE
GROUND REFERENCE	SUPPLY AND OUTPUT ARE COMMON

ELECTRICAL PERFORMANCE AT 25°C AND 10.00±0.01 VDC SUPPLY

OUTPUT VOLTAGE	
NULL (0 CM H_2O)	1.714±.150 VDC
FULL SCALE (AT 47 IN. H_2O) (P2>P1)	5.969±.150 VDC
NEG. FULL SCALE (−20 CM H_2O) (P2<P1)	1.00 VDC TYPICAL
SENSITIVITY (P2>P1)	.036 VDC/CM H_2O
LINEARITY %SPAN /5\ (BFSL)	±1.5 (P2 < P1) MAX
HYSTERESIS & REPEATABILITY %SPAN /5\	±0.15 TYPICAL
TEMPERATURE ERROR /5\ %SPAN	
ZERO SHIFT	±0.75
SPAN SHIFT	±1.00
RESPONSE TIME	1 mSEC MAX

METRIC	INCHES
1.50	.060
3.52	.139
5.00	.197
6.1	.24
7.1	.28
10.0	.39
11.0	.43
12.3	.48
12.6	.496
15.8	.51
16.2	.64
17.9	.70
20	.79
25	1.0
27.2	1.07
30.0	1.18
38.1	1.5
46.2	3.0
52.40	2.063
59.8	2.35
300	11.8

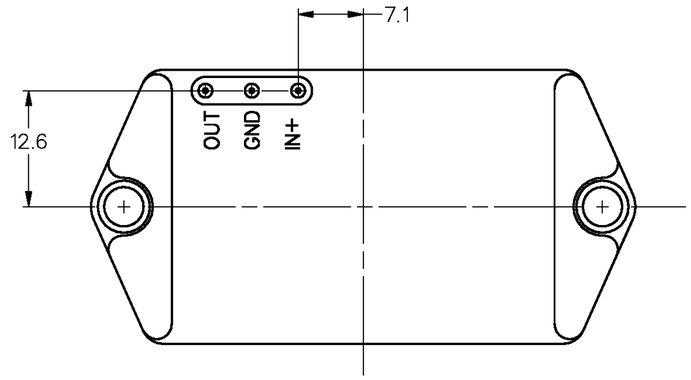

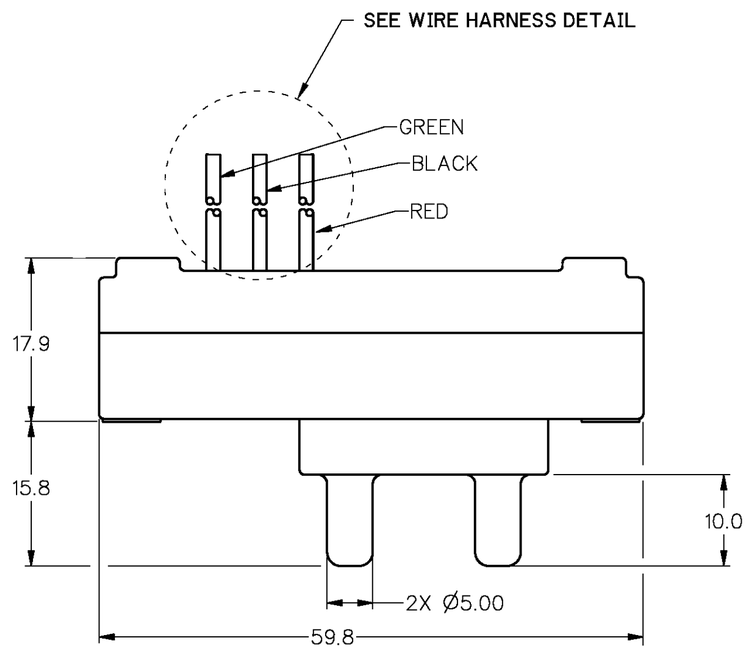

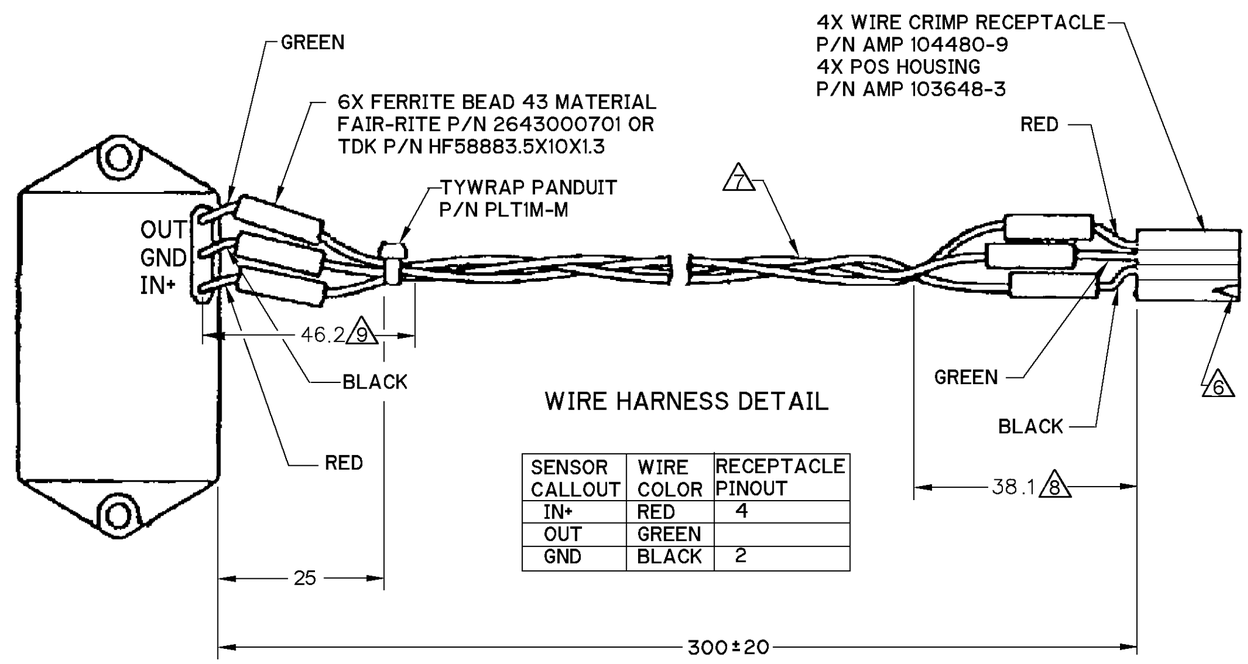

WIRE HARNESS DETAIL

SENSOR CALLOUT	WIRE COLOR	RECEPTACLE PINOUT
IN+	RED	4
OUT	GREEN	
GND	BLACK	2

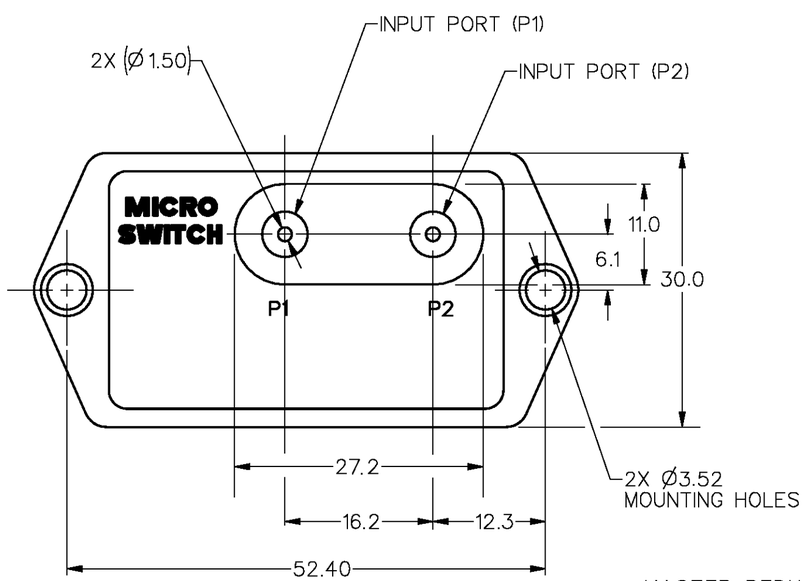

NOTES
1 – INPUT MEDIA:
P1 – DRY GASES ONLY: CONNECTION SIDE OF SENSOR
P2 – LIMITED ONLY TO THOSE MEDIA THAT WILL NOT ATTACK POLYESTER, SILICON OR SILICONE BASED ADHESIVE
2 – TERMINALS ARE PLATED FOR SOLDERING
3 – LIMIT SOLDERING TO 315°C MAX FOR 10 SECONDS MAX
4 – UNITS ARE OF PLASTIC CONSTRUCTION
/5\ SPAN IS THE ALGEBRAIC DIFFERENCE BETWEEN THE OUTPUT AT NULL AND THE OUTPUT AT FULL PRESSURE
/6\ ARROW DENOTES PIN ONE
/7\ TWIST WIRES ONE TURN PER INCH, MINIMUM
/8\ 1.5" OR LESS OF UNTWISTED WIRE IS ALLOWED
/9\ 3" OR LESS OF UNTWISTED WIRE IS ALLOWED

MASTER REDUCED
ANSI Y14.5M–1982 APPLIES

THIS DRAWING COVERS A PROPRIETARY ITEM AND IS THE PROPERTY OF MICRO SWITCH. A DIVISION OF HONEYWELL. THIS DRAWING IS NOT TO BE COPIED OR USED WITHOUT THE APPROVAL OF MICRO SWITCH.

MICRO SWITCH a Honeywell Division
FED. MFG. CODE 91929

LOW PRESSURE TRANSDUCER

CATALOG LISTING
163PC01DW98

THIRD ANGLE PROJECTION
SCALE 2 : 1
DO NOT SCALE PRINT

UNLESS OTHERWISE SPECIFIED TOLERANCES ARE

NO PLACE	(0)	± 1 mm
ONE PLACE	(0.0)	± 0.4 mm
TWO PLACE	(0.00)	± 0.15 mm
ANGLES		±

WEIGHT

DRAWING NUMBER 163PC01DW98 PAGE 1 OF 1
RELEASE NO. PR–21946
REPLACES
ISSUE M 5
19 MAY 10 RS
REVISIONS
A CO-92018 J J A 10 FEB 00
B 203026 D L T 11 MAY 01
C 0023014 CMH 03JUL06
D 0064547 NR 19 MAY 10
03 JUL 06 AK
13 SEP 96 JAF
CHECK
DRAWN J A 12SEP96
RASTER

OCEAN CHIPS
Океан Электроники
Поставка электронных компонентов

Компания «Океан Электроники» предлагает заключение долгосрочных отношений при поставках импортных электронных компонентов на взаимовыгодных условиях!

Наши преимущества:

- Поставка оригинальных импортных электронных компонентов напрямую с производств Америки, Европы и Азии, а так же с крупнейших складов мира;
- Широкая линейка поставок активных и пассивных импортных электронных компонентов (более 30 млн. наименований);
- Поставка сложных, дефицитных, либо снятых с производства позиций;
- Оперативные сроки поставки под заказ (от 5 рабочих дней);
- Экспресс доставка в любую точку России;
- Помощь Конструкторского Отдела и консультации квалифицированных инженеров;
- Техническая поддержка проекта, помощь в подборе аналогов, поставка прототипов;
- Поставка электронных компонентов под контролем ВП;
- Система менеджмента качества сертифицирована по Международному стандарту ISO 9001;
- При необходимости вся продукция военного и аэрокосмического назначения проходит испытания и сертификацию в лаборатории (по согласованию с заказчиком);
- Поставка специализированных компонентов военного и аэрокосмического уровня качества (Xilinx, Altera, Analog Devices, Intersil, Interpoint, Microsemi, Actel, Aeroflex, Peregrine, VPT, Syfer, Eurofarad, Texas Instruments, MS Kennedy, Miteq, Cobham, E2V, MA-COM, Hittite, Mini-Circuits, General Dynamics и др.);

Компания «Океан Электроники» является официальным дистрибьютором и эксклюзивным представителем в России одного из крупнейших производителей разъемов военного и аэрокосмического назначения **«JONHON»**, а так же официальным дистрибьютором и эксклюзивным представителем в России производителя высокотехнологичных и надежных решений для передачи СВЧ сигналов **«FORSTAR»**.

AVIC JONHON

«JONHON» (основан в 1970 г.)

Разъемы специального, военного и аэрокосмического назначения:

(Применяются в военной, авиационной, аэрокосмической, морской, железнодорожной, горно- и нефтедобывающей отраслях промышленности)

«FORSTAR» (основан в 1998 г.)

ВЧ соединители, коаксиальные кабели, кабельные сборки и микроволновые компоненты:

(Применяются в телекоммуникациях гражданского и специального назначения, в средствах связи, РЛС, а так же военной, авиационной и аэрокосмической отраслях промышленности).

FORSTAR®

Телефон: 8 (812) 309-75-97 (многоканальный)
Факс: 8 (812) 320-03-32
Электронная почта: ocean@oceanchips.ru
Web: http://oceanchips.ru/
Адрес: 198099, г. Санкт-Петербург, ул. Калинина, д. 2, корп. 4, лит. А