NUMBER C-176285

三角法(3rd ANGLE PROJECTION)

METRIC

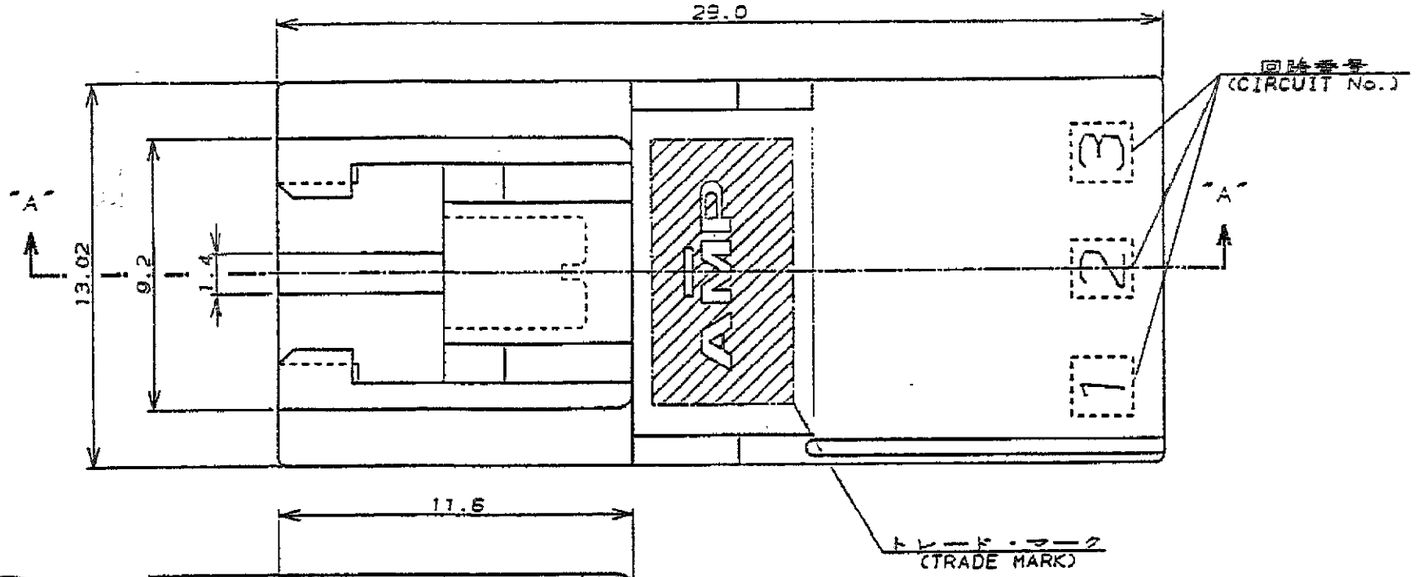

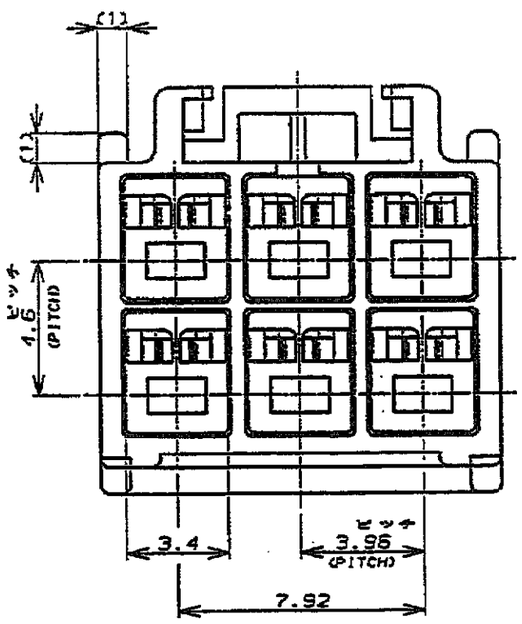

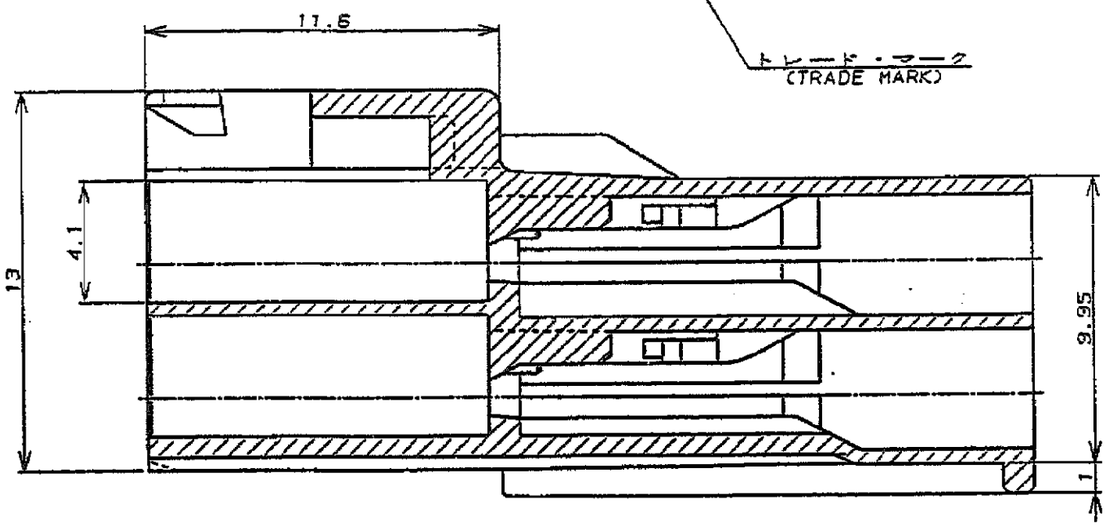

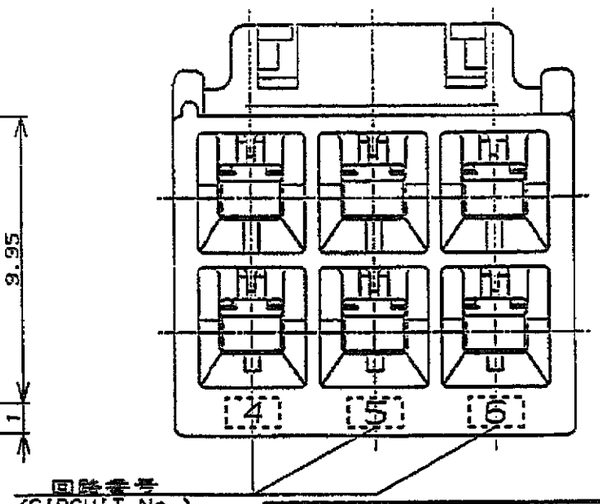

断面 "A"-"A"
(SECT)

注：
1. 適用製品規格：108-5302
2. 適用コンタクト型番
   タブ・コンタクト：175150-□(#20-#16AWG)
   175149-□(#26-#22AWG)
3. 嵌合相手側製品型番
   プラグ・ハウジング：176274-□
   リセ・コンタクト：175152-□(#20-#16AWG)
   175151-□(#26-#22AWG)
4. 取扱説明書：IS-503J

NOTES;
1. PRODUCT SPEC.: 108-5302
2. APPLICABEL CONTACT P/N
   TAB CONTACT: 175150-□(#20-#16AWG)
   : 175149-□(#26-#22AWG)
3. MATING CONN, P/N
   PLUG HSG: 176274-□
   REC CONTACT: 175152-□(#20-#16AWG)
   175151-□(#26-#22AWG)
4. INSTRUCTION SHEET : IS-503J

黒 (BLACK)	6	176285-9
青 (BLUE)	↑	↑ -6
黄 (YELLOW)		-4
赤 (RED)	↓	↓ -2
自然色(NATURAL)	6	176285-1
ハウジング色調 (HOUSING COLOR)	極数 (Pos.)	型番 (P/N)

LTR	変更 (REVISION RECORD)	DR	CHK	DATE
C	改訂 FJ00-0836-02	K.K	MS	4/15'02
B	改 訂 J-12865	MS	[illegible]	11/19'90
A	改 訂 J-12193	Y.N	MS	11/19
0	作 成 J-12119	M.S	Y.F	10/13 '89

© 19 BY AMP (Japan) LTD.

Tyco Electronics AMP K.K.
Kawasaki, Japan

圧着電線許容範囲 (WIRE RANGE)	被覆外径 (INSULATION DIA.)
— mm² (AWG -)	— mmφ
材料 (MATERIAL) 6/6 ナイロン (UL94V-0) 6/6 NYLON (UL94V-0)	仕上 (FINISH) —
DR. Y. NARISAWA '90 11/19	DE. M. Shide 11/19 '90
CHK. [illegible] 11/19 '90	APP. [illegible] 11/19 '90

名称 (NAME) AMPユニバーサルパワーコネクタ 6極
3.95mmピッチ キャップ・ハウジング (2列タイプ)
AMP UNIVERSAL POWER CONN. 3.95mm PITCH CAP HOUSING 6 Pos (DBL ROW)

一般公差
10以下 : ±0.2
10を超え30以下 : ±0.25
30を超え100以下 : ±0.3
角度 : ±3°

SIZE	LOC	番号 (No.)
A3	J	C-176285

尺度 (SCALE)	REV.	SHEET
—	C	1 OF 1

PRINT DIST

単位: MM DIMENSIONS IN MM. DO NOT SCALE PRINT

OCEAN CHIPS
Океан Электроники
Поставка электронных компонентов

Компания «Океан Электроники» предлагает заключение долгосрочных отношений при поставках импортных электронных компонентов на взаимовыгодных условиях!

Наши преимущества:

- Поставка оригинальных импортных электронных компонентов напрямую с производств Америки, Европы и Азии, а так же с крупнейших складов мира;
- Широкая линейка поставок активных и пассивных импортных электронных компонентов (более 30 млн. наименований);
- Поставка сложных, дефицитных, либо снятых с производства позиций;
- Оперативные сроки поставки под заказ (от 5 рабочих дней);
- Экспресс доставка в любую точку России;
- Помощь Конструкторского Отдела и консультации квалифицированных инженеров;
- Техническая поддержка проекта, помощь в подборе аналогов, поставка прототипов;
- Поставка электронных компонентов под контролем ВП;
- Система менеджмента качества сертифицирована по Международному стандарту ISO 9001;
- При необходимости вся продукция военного и аэрокосмического назначения проходит испытания и сертификацию в лаборатории (по согласованию с заказчиком);
- Поставка специализированных компонентов военного и аэрокосмического уровня качества (Xilinx, Altera, Analog Devices, Intersil, Interpoint, Microsemi, Actel, Aeroflex, Peregrine, VPT, Syfer, Eurofarad, Texas Instruments, MS Kennedy, Miteq, Cobham, E2V, MA-COM, Hittite, Mini-Circuits, General Dynamics и др.);

Компания «Океан Электроники» является официальным дистрибьютором и эксклюзивным представителем в России одного из крупнейших производителей разъемов военного и аэрокосмического назначения **«JONHON»**, а так же официальным дистрибьютором и эксклюзивным представителем в России производителя высокотехнологичных и надежных решений для передачи СВЧ сигналов **«FORSTAR»**.

AVIC JONHON

«JONHON» (основан в 1970 г.)

Разъемы специального, военного и аэрокосмического назначения:

(Применяются в военной, авиационной, аэрокосмической, морской, железнодорожной, горно- и нефтедобывающей отраслях промышленности)

«FORSTAR» (основан в 1998 г.)

ВЧ соединители, коаксиальные кабели, кабельные сборки и микроволновые компоненты:

(Применяются в телекоммуникациях гражданского и специального назначения, в средствах связи, РЛС, а так же военной, авиационной и аэрокосмической отраслях промышленности).

FORSTAR®

Телефон: 8 (812) 309-75-97 (многоканальный)
Факс: 8 (812) 320-03-32
Электронная почта: ocean@oceanchips.ru
Web: http://oceanchips.ru/
Адрес: 198099, г. Санкт-Петербург, ул. Калинина, д. 2, корп. 4, лит. А