THIS DRAWING IS UNPUBLISHED.
VERTRAULICHE UNVEROEFFENTLICHTE ZEICHNUNG
© COPYRIGHT – By –
RELEASED FOR PUBLICATION
FREI FUER VEROEFFENTLICHUNG
ALL RIGHTS RESERVED.
ALLE RECHTE VORBEHALTEN

REVISIONS
AENDERUNGEN

P	LTR	DESCRIPTION BESCHREIBUNG	DATE	DWN	APVD
	C7	REVISED PER ECR-17-014951	16OCT2017	BDA	KR

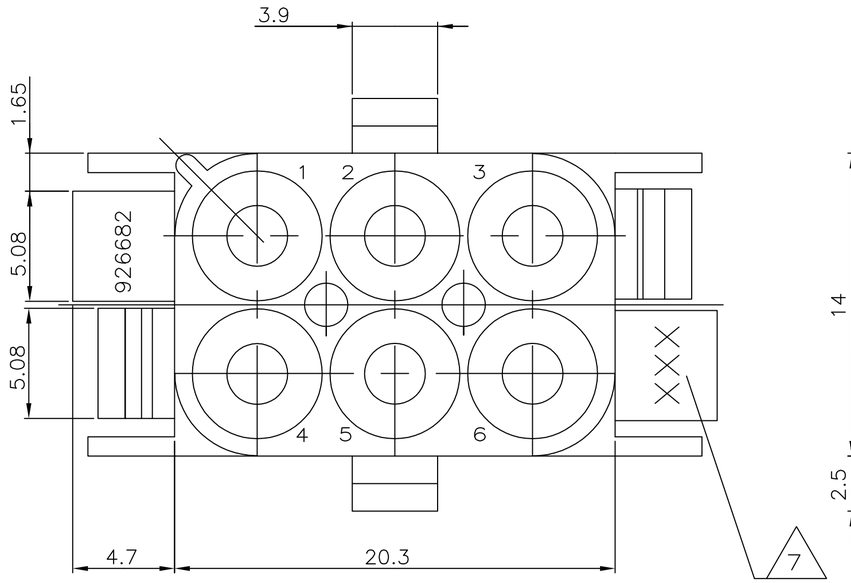

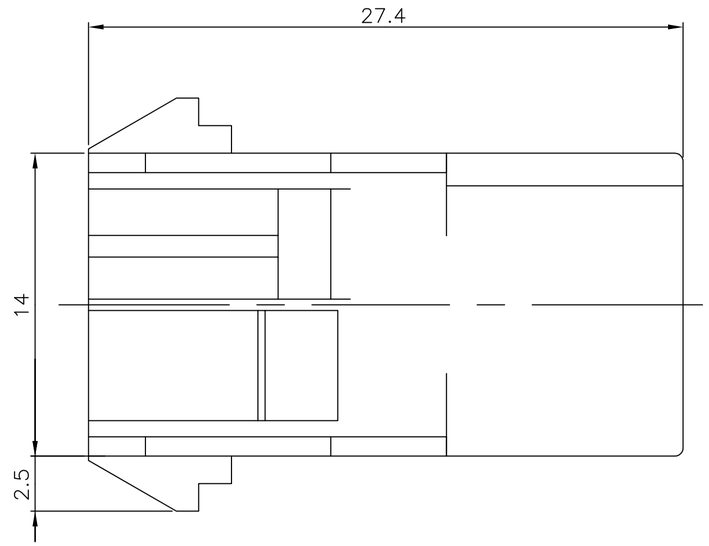

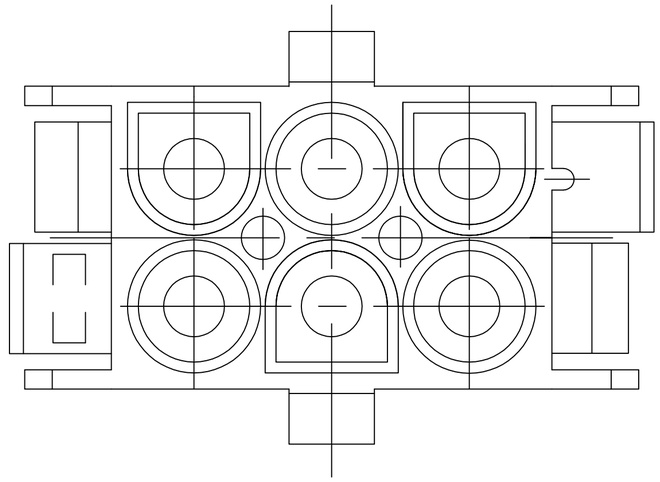

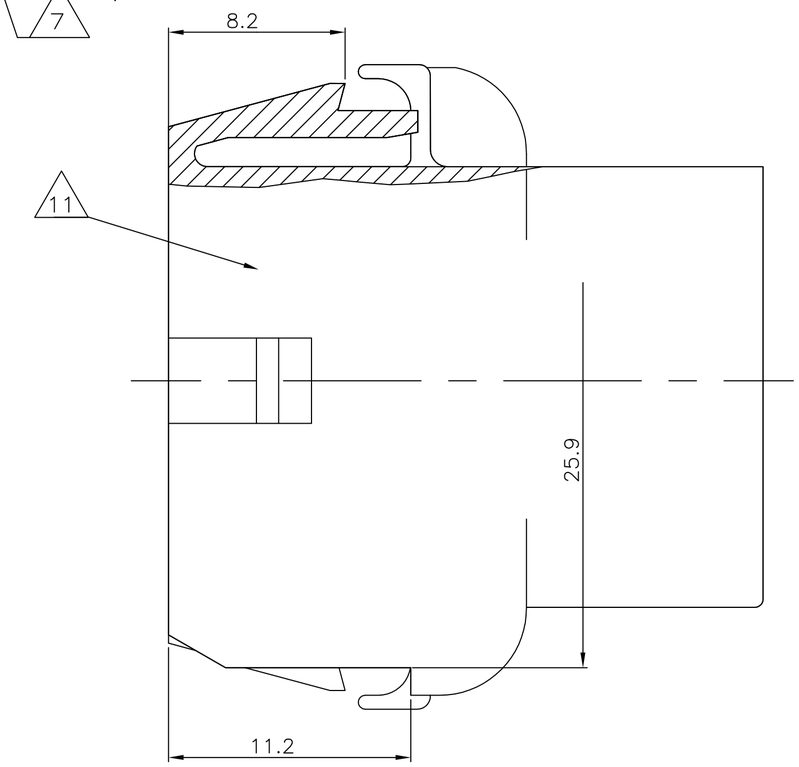

Montageausschnitt / PANEL CUT OUT
Bestückungsseite / LOADING SIDE
M 2:1 / SCALE 2:1

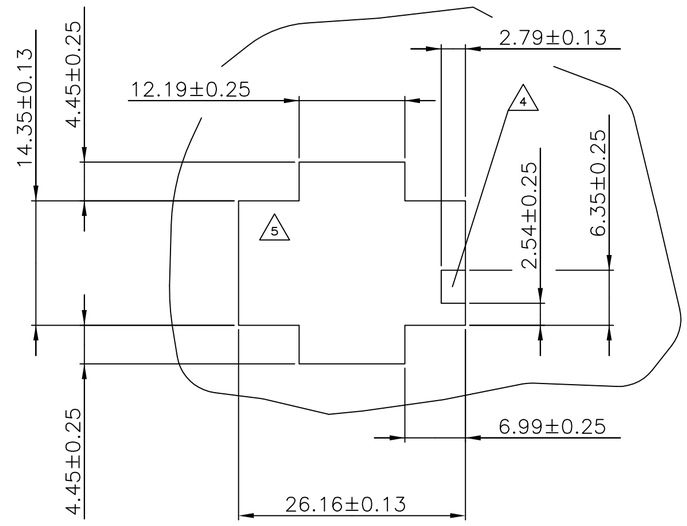

Bemerkungen:
NOTES

1 Geeignet für UMNL Stift– und Buchsenkontakte
BEEN SUITABLE FOR UMNL PIN– AND SOCKET CONTACTS

2 Empfohlene Blechstärke 0.75 – 2.3 mm
RECOMMEND SHEET METAL THICKNESS 0.75 – 2.3 mm

3 Gehäuse muß in Stanzrichtung eingeführt werden
HOUSING MUST BE INTRODUCED TO PUNCHING DIRECTION

4 Für verschlüsseltes Einsetzen der Gehäuse
FOR CODED USING OF THE HOUSING

5 Position von Kammer 1 bei Verschlüsseltem Einsetzen
POSITION OF CAVITY 1 FOR CODED USING

6 Neues Material (Phosphor und Halogen frei)
NEW MATERIAL (PHOSPHORUS AND HALOGENEOUS FREE)

7 Hersteller–Logo und Ländercode nach TE–SPEZ. 115–18016
BRANDNAME AND MANUFACTERING LOCATION CODE ACCORDING TE–SPEC. 115–18016

8 MATERIAL CORRESPONDING TO THE REQUIRMENT OF IEC 60335–1
(INCL. GLOW WIRE TEST 750°C WITH OUT FLAME)

9 PRELIMINARY PART NOT RELEASED FOR PRODUCTION

10 MATERIAL P/N: 702641–1.

11 CSA LOGO LOCATED AT LEAST ONE SIDE
OF THE HOUSING, LOCATED AS SHOWN

12 DIMENSIONS SHOWN REPRESENT PRODUCT IN DRY, AS MOLDED, CONDITION. ADDITIONAL 2% GROWTH DUE TO SUBSEQUENT MOISTURE ABSORPTION MAY OCCUR AND SHOULD BE ACCOUNTED FOR.

	PART NO	REV.	MATERIAL	COLOR
	926682–7	1	PA6.UL94 V 0 (8) (9)	natur/NATURAL
OBSOLETE	~~926682–6~~	C	PA6.6 UL94 V 2 (ZYTEL E 103 HSL)	natur/NATURAL
OBSOLETE	~~926682–5~~	C	PA6.6 UL94 V 2 (ZYTEL ...135F)	natur/NATURAL
	926682–4	C	PA6.6 UL94 V 2 (ZYTEL ...135F) (10)	weiß/WHITE
	926682–3	C	PA6.6 UL94 V 0 (ULTRAMID C3U)	(6) natur/NATURAL
OBSOLETE	~~926682–2~~	C	PA6.6 UL94 V 2 (ZYTEL ...135F)	schwarz/BLACK
	926682–1	C	PA6.6 UL94 V 2 (ZYTEL E 101)	natur/NATURAL

THIS DRAWING IS A CONTROLLED DOCUMENT.
DIESE ZEICHNUNG IST EIN KONTROLLIERTES DOKUMENT.

DIMENSIONS: MASSE\NHEITEN: mm

TOLERANCES UNLESS OTHERWISE SPECIFIED: ALLGEMEINTOLERANZEN
0 PLC ± –
1 PLC ± –
2 PLC ± 0.2 mm
3 PLC ± –
4 PLC ± –
ANGLES/WINKEL ± –

MATERIAL –
FINISH/OBERFLAECHE/FARBE –

DWN Abraham,G. 11–MAR–03
CHK Kampmann,H. 12–MAR–03
APVD –
PRODUCT SPEC PRODUKTSPEZ. 108–1031
APPLICATION SPEC. VERABEITUNGSSPEZ. 114–18011
WEIGHT GEWICHT 0,000000

TE Connectivity

NAME
6–pol. UMNL Aufnahmegehaeuse
UMNL 6–WAY CAP HOUSING

SIZE A2 | CAGE CODE 00779 | DRAWING NO ZEICHNUNGS–NR. C–926682 | RESTRICTED TO NUR FUER –

CUSTOMER DRAWING/KUNDENZEICHNUNG | SCALE MASSSTAB 5:1 | SHEET BLATT 1 VON 1 | REV C7

1471–9 (1/15)

OCEAN CHIPS
Океан Электроники
Поставка электронных компонентов

Компания «Океан Электроники» предлагает заключение долгосрочных отношений при поставках импортных электронных компонентов на взаимовыгодных условиях!

Наши преимущества:

- Поставка оригинальных импортных электронных компонентов напрямую с производств Америки, Европы и Азии, а так же с крупнейших складов мира;
- Широкая линейка поставок активных и пассивных импортных электронных компонентов (более 30 млн. наименований);
- Поставка сложных, дефицитных, либо снятых с производства позиций;
- Оперативные сроки поставки под заказ (от 5 рабочих дней);
- Экспресс доставка в любую точку России;
- Помощь Конструкторского Отдела и консультации квалифицированных инженеров;
- Техническая поддержка проекта, помощь в подборе аналогов, поставка прототипов;
- Поставка электронных компонентов под контролем ВП;
- Система менеджмента качества сертифицирована по Международному стандарту ISO 9001;
- При необходимости вся продукция военного и аэрокосмического назначения проходит испытания и сертификацию в лаборатории (по согласованию с заказчиком);
- Поставка специализированных компонентов военного и аэрокосмического уровня качества (Xilinx, Altera, Analog Devices, Intersil, Interpoint, Microsemi, Actel, Aeroflex, Peregrine, VPT, Syfer, Eurofarad, Texas Instruments, MS Kennedy, Miteq, Cobham, E2V, MA-COM, Hittite, Mini-Circuits, General Dynamics и др.);

Компания «Океан Электроники» является официальным дистрибьютором и эксклюзивным представителем в России одного из крупнейших производителей разъемов военного и аэрокосмического назначения **«JONHON»**, а так же официальным дистрибьютором и эксклюзивным представителем в России производителя высокотехнологичных и надежных решений для передачи СВЧ сигналов **«FORSTAR»**.

AVIC JONHON

«JONHON» (основан в 1970 г.)

Разъемы специального, военного и аэрокосмического назначения:

(Применяются в военной, авиационной, аэрокосмической, морской, железнодорожной, горно- и нефтедобывающей отраслях промышленности)

«FORSTAR» (основан в 1998 г.)

ВЧ соединители, коаксиальные кабели, кабельные сборки и микроволновые компоненты:

(Применяются в телекоммуникациях гражданского и специального назначения, в средствах связи, РЛС, а так же военной, авиационной и аэрокосмической отраслях промышленности).

FORSTAR®

Телефон: 8 (812) 309-75-97 (многоканальный)
Факс: 8 (812) 320-03-32
Электронная почта: ocean@oceanchips.ru
Web: http://oceanchips.ru/
Адрес: 198099, г. Санкт-Петербург, ул. Калинина, д. 2, корп. 4, лит. А