THIS DRAWING IS UNPUBLISHED. RELEASED FOR PUBLICATION -
© COPYRIGHT copyright dgfe- ALL RIGHTS RESERVED.

REVISIONS

P	LTR	DESCRIPTION	DATE	DWN	APVD
	J	REDRAWN PER ECO-17-003216	07MAR2017	TS	EC

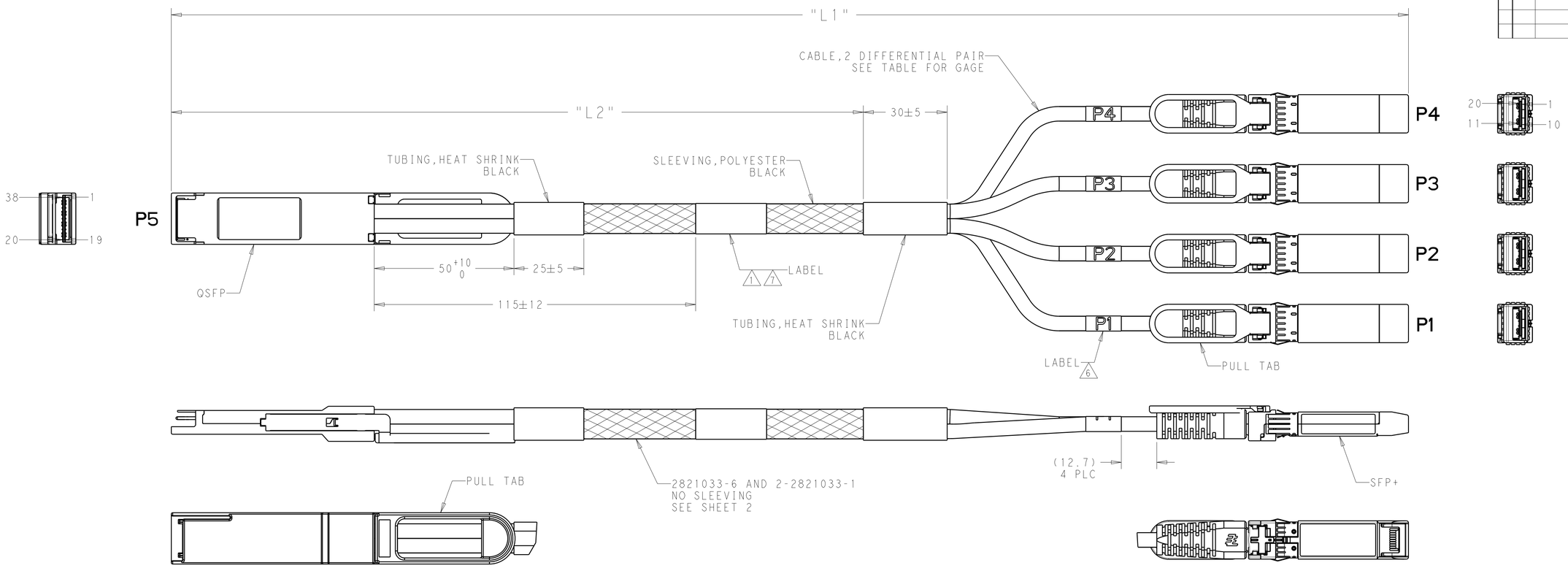

1. LABEL INFORMATION: -1 SHOWN.

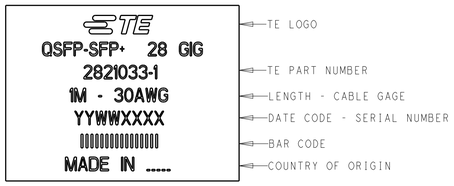

2. SEE SHEET 2 FOR WIRING SCHEMATIC.

3. PRODUCT AND PROCESSING MEETS THE REQUIREMENTS OF TE SPECIFICATION TEC-138-702.

4. CABLE ASSEMBLY TO BE TESTED FOR OPENS, SHORTS AND PROPER EEPROM PROGRAM.

5. DUE TO SHORT CABLE LENGTH, THE PART NUMBERS INDICATED MAY NOT MEET IEEE802.3bj. RETURN LOSS AND MINIMUN INSERTION LOSS LIMITS.

6. LABEL INFORMATION: P1 SHOWN

7. SEE SHEET 2 FOR 2821033-6 AND 2-2821033-1 LABEL PLACEMENT.

	GAGE	"L2"	"L1"	PART NO
	30	120 ±12	5 500 +50/-0	2-2821033-1
	30	1500 ±25	3500 +80/-0	2-2821033-0
	28	1500 ±25	3500 +80/-0	1-2821033-9
	30	1000 ±25	2500 +80/-0	1-2821033-8
OBSOLETE	~~24~~	~~2000 ±25~~	~~5000 +80/-0~~	~~1-2821033-6~~
	26	1000 ±25	3000 +80/-0	1-2821033-2
OBSOLETE	~~24~~	~~2000 ±25~~	~~6000 +80/-0~~	~~1-2821033-1~~
	30	700 ±25	2000 +80/-0	1-2821033-0
	30	500 ±25	1500 +50/-0	2821033-9
	33	330 ±25	1000 +50/-0	2821033-8
	33	500 ±25	1500 +50/-0	2821033-7
	33	-	500 +50/-0	2821033-6
	26	1500 ±25	4000 +80/-0	2821033-5
	28	1000 ±25	3000 +80/-0	2821033-4
	26	2000 ±25	5000 +80/-0	2821033-3
	30	1000 ±25	3000 +80/-0	2821033-2
	30	330 ±25	1000 +50/-0	2821033-1

THIS DRAWING IS A CONTROLLED DOCUMENT.

DIMENSIONS: mm

TOLERANCES UNLESS OTHERWISE SPECIFIED:
0 PLC ±-
1 PLC ±-
2 PLC ±-
3 PLC ±-
4 PLC ±-
ANGLES ±-

MATERIAL - -

FINISH - -

DWN T. SMITH 02MAR2017
CHK E. CUESTA 02MAR2017
APVD E. CUESTA 02MAR2017

PRODUCT SPEC -
APPLICATION SPEC -
WEIGHT -

TE Connectivity

NAME CABLE ASSEMBLY, QSFP28 TO (4) SFP+

SIZE A1 | CAGE CODE - | DRAWING NO C-2821033 | RESTRICTED TO -

CUSTOMER DRAWING | SCALE 5:4 | SHEET 1 OF 2 | REV J

4805 (3/13)

THIS DRAWING IS UNPUBLISHED. RELEASED FOR PUBLICATION -
© COPYRIGHT copyright dgfe- ALL RIGHTS RESERVED.

REVISIONS

P	LTR	DESCRIPTION	DATE	DWN	APVD
		SEE SHEET 1			

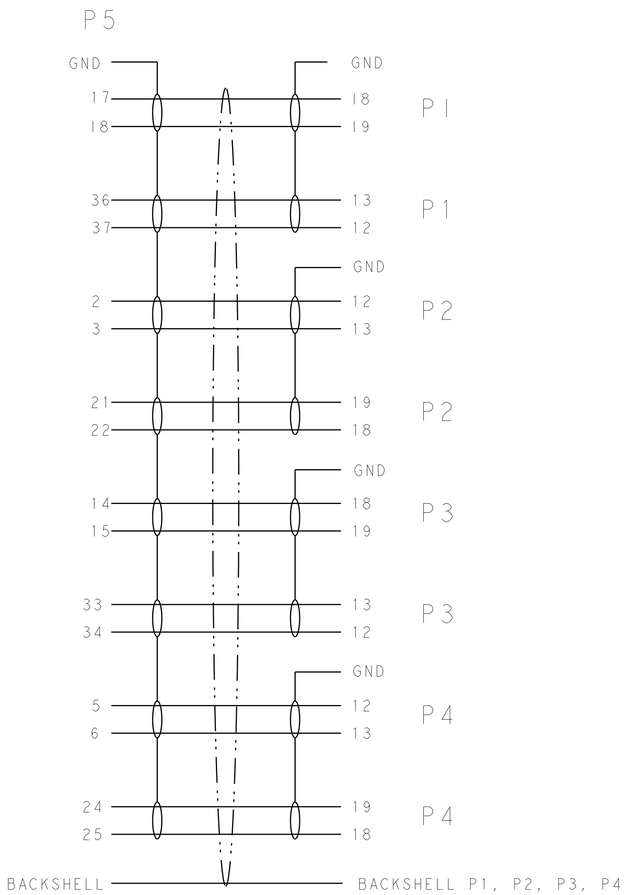

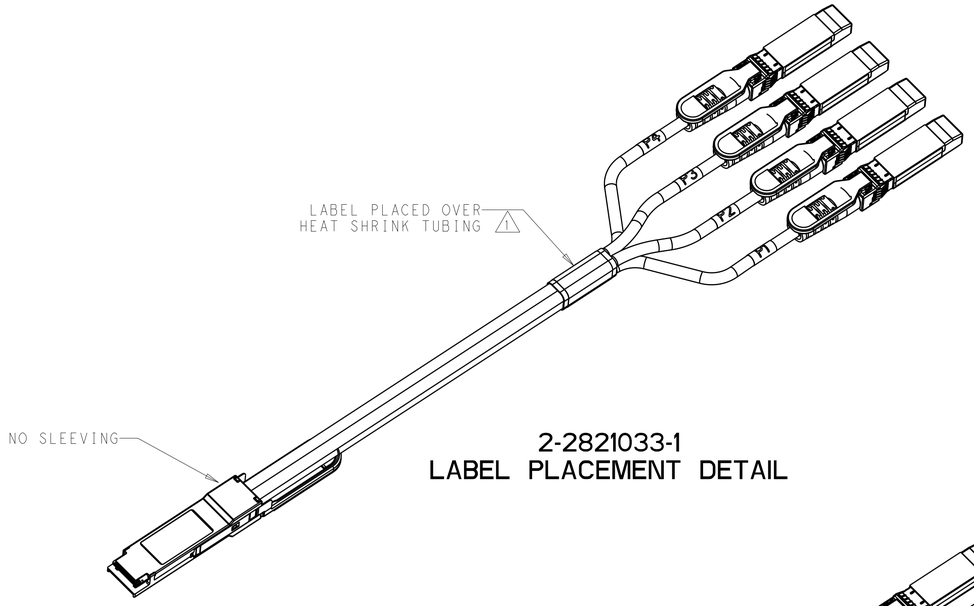

2-2821033-1
LABEL PLACEMENT DETAIL

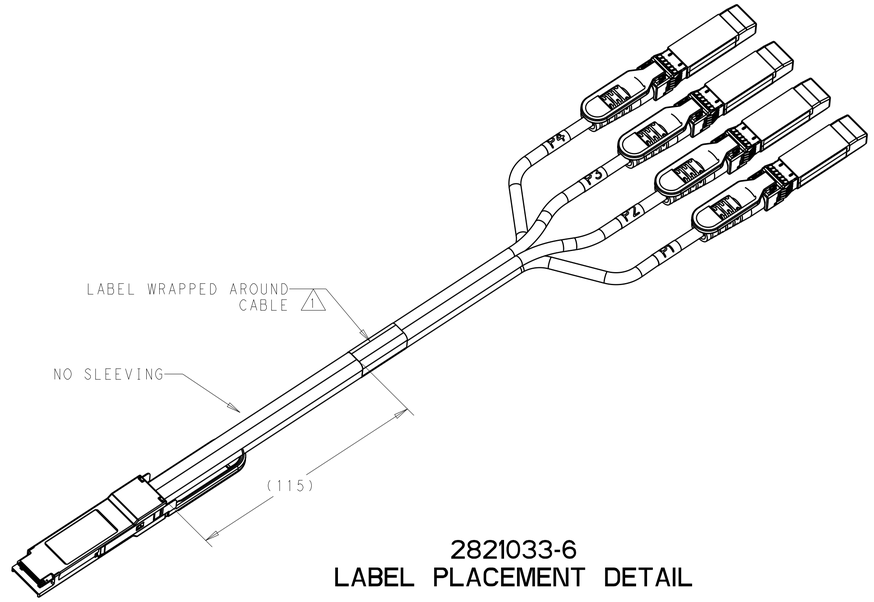

2821033-6
LABEL PLACEMENT DETAIL

THIS DRAWING IS A CONTROLLED DOCUMENT.

DIMENSIONS: mm

TOLERANCES UNLESS OTHERWISE SPECIFIED:
0 PLC ±-
1 PLC ±-
2 PLC ±-
3 PLC ±-
4 PLC ±-
ANGLES ±-

MATERIAL - -
FINISH - -

DWN T. SMITH 02MAR2017
CHK E. CUESTA 02MAR2017
APVD E. CUESTA 02MAR2017
PRODUCT SPEC -
APPLICATION SPEC -
WEIGHT -

TE Connectivity

NAME CABLE ASSEMBLY, QSFP28 TO (4) SFP+

SIZE A1 | CAGE CODE - | DRAWING NO C-2821033 | RESTRICTED TO -

CUSTOMER DRAWING | SCALE 3:2 | SHEET 2 OF 2 | REV J

4805 (3/13)

OCEAN CHIPS
Океан Электроники
Поставка электронных компонентов

Компания «Океан Электроники» предлагает заключение долгосрочных отношений при поставках импортных электронных компонентов на взаимовыгодных условиях!

Наши преимущества:

- Поставка оригинальных импортных электронных компонентов напрямую с производств Америки, Европы и Азии, а так же с крупнейших складов мира;
- Широкая линейка поставок активных и пассивных импортных электронных компонентов (более 30 млн. наименований);
- Поставка сложных, дефицитных, либо снятых с производства позиций;
- Оперативные сроки поставки под заказ (от 5 рабочих дней);
- Экспресс доставка в любую точку России;
- Помощь Конструкторского Отдела и консультации квалифицированных инженеров;
- Техническая поддержка проекта, помощь в подборе аналогов, поставка прототипов;
- Поставка электронных компонентов под контролем ВП;
- Система менеджмента качества сертифицирована по Международному стандарту ISO 9001;
- При необходимости вся продукция военного и аэрокосмического назначения проходит испытания и сертификацию в лаборатории (по согласованию с заказчиком);
- Поставка специализированных компонентов военного и аэрокосмического уровня качества (Xilinx, Altera, Analog Devices, Intersil, Interpoint, Microsemi, Actel, Aeroflex, Peregrine, VPT, Syfer, Eurofarad, Texas Instruments, MS Kennedy, Miteq, Cobham, E2V, MA-COM, Hittite, Mini-Circuits, General Dynamics и др.);

Компания «Океан Электроники» является официальным дистрибьютором и эксклюзивным представителем в России одного из крупнейших производителей разъемов военного и аэрокосмического назначения **«JONHON»**, а так же официальным дистрибьютором и эксклюзивным представителем в России производителя высокотехнологичных и надежных решений для передачи СВЧ сигналов **«FORSTAR»**.

AVIC JONHON

«JONHON» (основан в 1970 г.)

Разъемы специального, военного и аэрокосмического назначения:

(Применяются в военной, авиационной, аэрокосмической, морской, железнодорожной, горно- и нефтедобывающей отраслях промышленности)

«FORSTAR» (основан в 1998 г.)

ВЧ соединители, коаксиальные кабели, кабельные сборки и микроволновые компоненты:

(Применяются в телекоммуникациях гражданского и специального назначения, в средствах связи, РЛС, а так же военной, авиационной и аэрокосмической отраслях промышленности).

FORSTAR®

Телефон: 8 (812) 309-75-97 (многоканальный)
Факс: 8 (812) 320-03-32
Электронная почта: ocean@oceanchips.ru
Web: http://oceanchips.ru/
Адрес: 198099, г. Санкт-Петербург, ул. Калинина, д. 2, корп. 4, лит. А