THIS DRAWING IS UNPUBLISHED. RELEASED FOR PUBLICATION -,- .
© COPYRIGHT - By - ALL RIGHTS RESERVED.

LOC	DIST
AD	00

REVISIONS

P	LTR	DESCRIPTION	DATE	DWN	APVD
	P2	REVISED PER ECO-12-008643	08AUG12	KH	AS

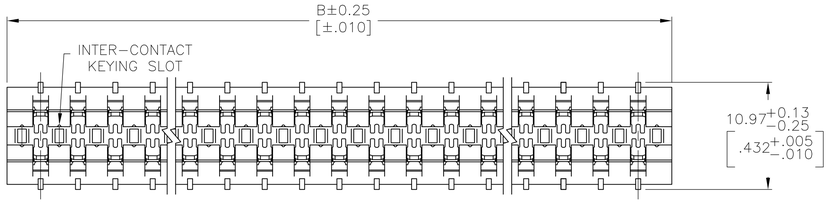

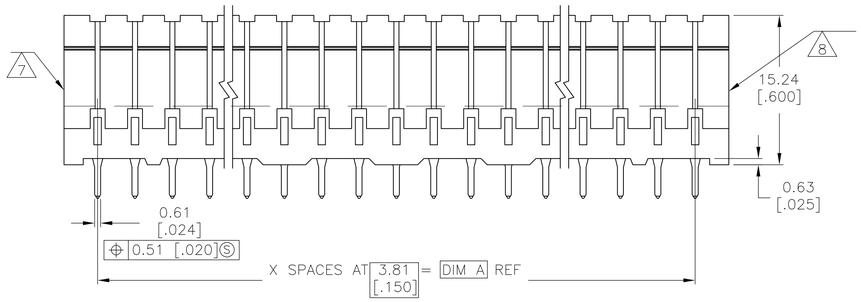

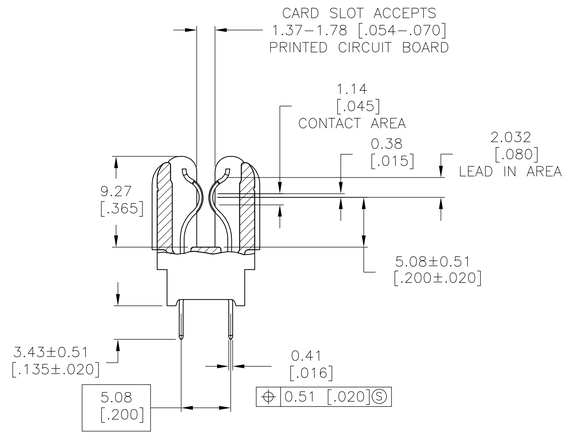

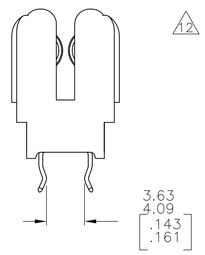

BOARD RETENTION FEATURE

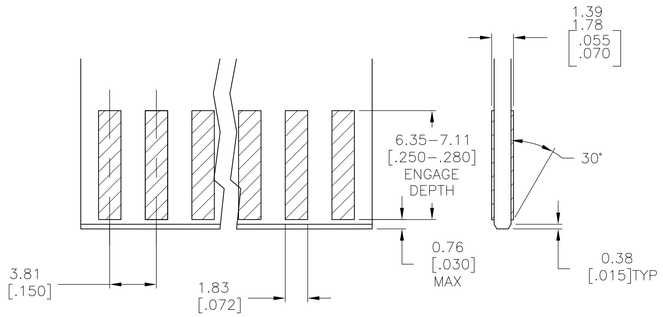

DAUGHTER CARD

1. HOUSING: GLASS FILLED POLYESTER; COLOR: BLACK.
2. CONTACT: PHOSPHOR BRONZE.
3. HARD NICKEL PLATE .0038 {.000150} MIN. THICKNESS AND 425 MIN. KNOOP HARDNESS IN LEAD-IN AREA, .0013 [.000050] MIN THICKNESS ALL OVER. NOTE: PLATING HARDNESS CAN NOT BE MEASURED ON THE
4. TIN-LEAD PLATE: 0.00254 [.000100] MIN – SOLDER POSTS.
5. GOLD PLATE: 0.00076 [.000030] MIN – CONTACT AREA.
6. NICKEL PLATE PER MIL-G-45204. GOLD PLATE PER QQ-N-290.
7. UL & CSA LOGOS MOLDED ON END.
8. THE WORD MEXICO MOLDED ON END.
9. RECOMMENDED PCB FINISHED HOLE DIA: 1.02 # 0.08 [.040 #.003].
10. THE RETENTIVE FEATURE OF THIS CONNECTOR IS DESIGNED FOR FULL SEATING IN .062 .008 THICK CIRCUIT BOARDS. FOR APPLICATIONS IN BOARDS OF OTHER THICKNESSES CONTACT AMP INCORPORATED.
11. MATTE TIN PLATE: 0.00254 [.000100] MIN – SOLDER POSTS.
12. OBSOLETE PARTS: OBSOLETE CIS STREAMLINING PER D.RENAUD/D.SINISI

12 OBSOLETE	7–10, 27–34, 53–56	121.16 [4.770]	114.30 [4.500]	30	31	11 ~~8-650728-1~~
	7–10, 25–32, 47–50	109.73 [4.320]	102.87 [4.050]	27	28	11 7-650728-8
	7–10, 29–32	75.44 [2.970]	68.58 [2.700]	18	19	11 6-650728-9
	7–10, 15–18	48.77 [1.920]	41.91 [1.650]	11	12	11 6-650728-2
OBSOLETE	7–10, 39–46, 75–78	163.06 [6.420]	156.21 [6.150]	41	42	4-650728-2
12 OBSOLETE	7–10, 27–34, 53–56	121.16 [4.770]	114.30 [4.500]	30	31	~~3-650728-1~~
	7–10, 25–32, 47–50	109.73 [4.320]	102.87 [4.050]	27	28	2-650728-8
	7–10, 29–32	75.44 [2.970]	68.58 [2.700]	18	19	1-650728-9
OBSOLETE	7–10, 27–30	71.63 [2.820]	64.77 [2.550]	17	18	1-650728-8
OBSOLETE	7–10, 17–20	52.58 [2.070]	45.72 [1.800]	12	13	1-650728-3
	7–10, 15–18	48.77 [1.920]	41.91 [1.650]	11	12	1-650728-2
	BOARD RETENTION LOCATION	B	A	X	NO OF POSN	PART NUMBER

THIS DRAWING IS A CONTROLLED DOCUMENT.

DIMENSIONS: mm [INCHES]

TOLERANCES UNLESS OTHERWISE SPECIFIED:
0 PLC ± –
1 PLC ± –
2 PLC ± 0.13 [.005]
3 PLC ± –
4 PLC ± –
ANGLES ± –

MATERIAL: HOUSING: 1 CONTACT: 2

FINISH: CONTACT: 3 4 5 6

DWN R.SHIREY/UTA 11JULY91
CHK J.DIORAZIO 08OCT92
APVD J.DIORAZIO 08OCT92
PRODUCT SPEC 108-9039
APPLICATION SPEC —
WEIGHT —

TE Connectivity

NAME: CONNECTOR ASSEMBLY, STANDARD EDGE II, 3.81 [.150] q SELECT BOARD RETENTION

SIZE	CAGE CODE	DRAWING NO	RESTRICTED TO
A1	00779	C-650728	—

CUSTOMER DRAWING

SCALE	SHEET	REV
4:1	1 OF 1	P2

OCEAN CHIPS
Океан Электроники
Поставка электронных компонентов

Компания «Океан Электроники» предлагает заключение долгосрочных отношений при поставках импортных электронных компонентов на взаимовыгодных условиях!

Наши преимущества:

- Поставка оригинальных импортных электронных компонентов напрямую с производств Америки, Европы и Азии, а так же с крупнейших складов мира;
- Широкая линейка поставок активных и пассивных импортных электронных компонентов (более 30 млн. наименований);
- Поставка сложных, дефицитных, либо снятых с производства позиций;
- Оперативные сроки поставки под заказ (от 5 рабочих дней);
- Экспресс доставка в любую точку России;
- Помощь Конструкторского Отдела и консультации квалифицированных инженеров;
- Техническая поддержка проекта, помощь в подборе аналогов, поставка прототипов;
- Поставка электронных компонентов под контролем ВП;
- Система менеджмента качества сертифицирована по Международному стандарту ISO 9001;
- При необходимости вся продукция военного и аэрокосмического назначения проходит испытания и сертификацию в лаборатории (по согласованию с заказчиком);
- Поставка специализированных компонентов военного и аэрокосмического уровня качества (Xilinx, Altera, Analog Devices, Intersil, Interpoint, Microsemi, Actel, Aeroflex, Peregrine, VPT, Syfer, Eurofarad, Texas Instruments, MS Kennedy, Miteq, Cobham, E2V, MA-COM, Hittite, Mini-Circuits, General Dynamics и др.);

Компания «Океан Электроники» является официальным дистрибьютором и эксклюзивным представителем в России одного из крупнейших производителей разъемов военного и аэрокосмического назначения **«JONHON»**, а так же официальным дистрибьютором и эксклюзивным представителем в России производителя высокотехнологичных и надежных решений для передачи СВЧ сигналов **«FORSTAR»**.

AVIC JONHON

«JONHON» (основан в 1970 г.)

Разъемы специального, военного и аэрокосмического назначения:

(Применяются в военной, авиационной, аэрокосмической, морской, железнодорожной, горно- и нефтедобывающей отраслях промышленности)

«FORSTAR» (основан в 1998 г.)

ВЧ соединители, коаксиальные кабели, кабельные сборки и микроволновые компоненты:

(Применяются в телекоммуникациях гражданского и специального назначения, в средствах связи, РЛС, а так же военной, авиационной и аэрокосмической отраслях промышленности).

FORSTAR®

Телефон: 8 (812) 309-75-97 (многоканальный)
Факс: 8 (812) 320-03-32
Электронная почта: ocean@oceanchips.ru
Web: http://oceanchips.ru/
Адрес: 198099, г. Санкт-Петербург, ул. Калинина, д. 2, корп. 4, лит. А