THIS DRAWING IS UNPUBLISHED. RELEASED FOR PUBLICATION 2000
© COPYRIGHT 2000 ALL RIGHTS RESERVED.

LOC	DIST
IR	-

REVISIONS

P	LTR	DESCRIPTION	DATE	DWN	APVD
	AA	ECR-10-020218	28DEC2010	PS	RRP
	AA1	ECR-10-026537	08AUG11	KK	HMR
	AA2	ECR-13-013525	29AUG2013	CW	SH
	AA3	REVISE PER ECO-12-008315	11MAY2015	AD	SH

1 SEE SHEET 2 FOR MODULAR JACK 6 POS./4 CONTACTS

2 FOR APPLICATION INFORMATION SEE SPEC. 114-19019.

3 FOR PERFORMANCE REQUIREMENTS SEE SPEC. 108-19064.

4 TOLERANCES UNLESS OTHERWISE SPECIFIED: ± 0.15mm.

5 TRUE POSITIONING WILL NOT BE GUARANTEED USING THIS PACKAGING TYPE.

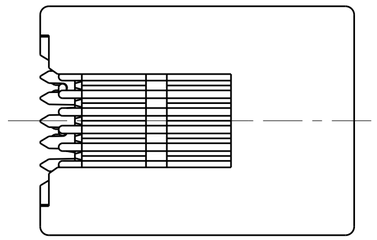

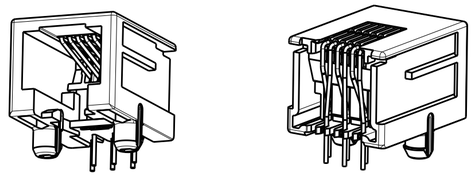

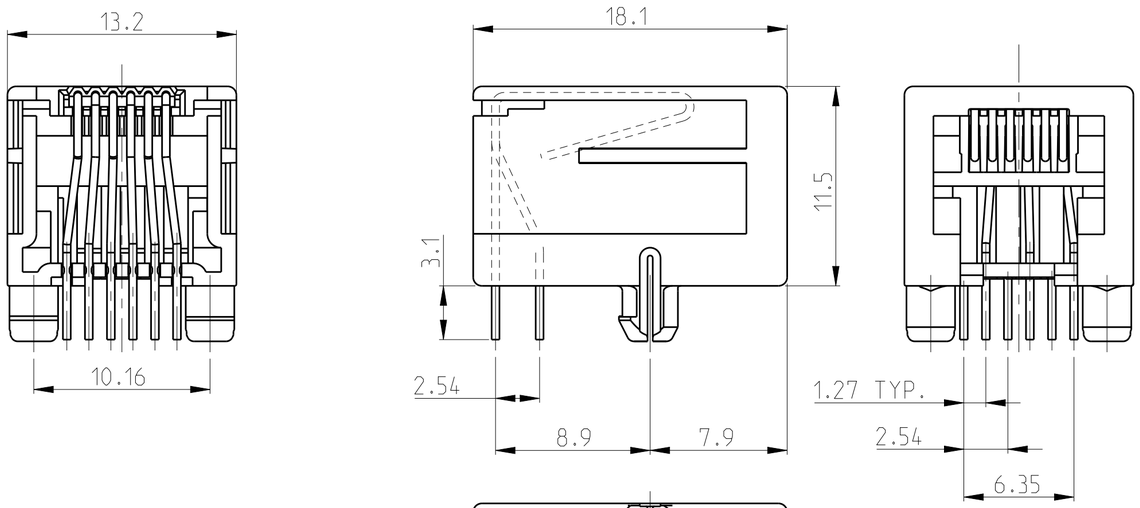

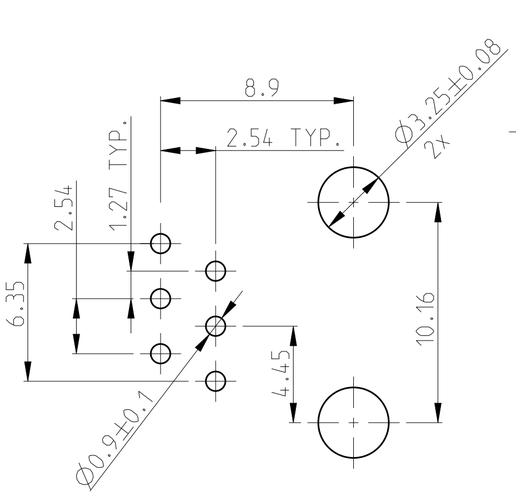

PRINTED CIRCUIT BOARD LAYOUT (6 POS./6 CONTACTS)

[VIEW SHOWN IS CIRCUIT (NON-COMPONENT) SIDE OF BOARD]
PRINTED CIRCUIT BOARD THICKNESS: 1.6mm NOMINAL.
TOLERANCES UNLESS OTHERWISE SPECIFIED: ± 0.05

PACKAGING	REMARKS	FINISH	MATERIAL	P/N
TAPE MOUNTED 800 PCS/REEL	6 POS./ 6 CONTACTS	OVERALL:Ni 1.27 µm MIN. ALL OVER THE CONTACTS SOLDER ZONE: Sn 2.5 µm MIN. ON THE SOLDER ZONE OF THE CONTACT MATING ZONE: PLATING CONFIRMS TO PRODUCT REQUIREMENTS AS PER SPECIFICATION 108-19064	HOUSING COLOR BLACK HOUSING AND CONTACT INSERT: UL 94-V0 HOUSING PA 4.6 CONTACT INSERT: PCT CONTACTS: PH-BRONZE	2-215876-3
BULK PACKED 1000 PCS IN A BOX 5	SUPERSEDED BY 215876-3			~~2-215876-1~~
240 PIECES IN A TRAY	6 POS./ 6 CONTACTS			OBSOLETE ~~2-215876-0~~
BULK PACKED 1000 PCS IN A BOX 5	SUPERSEDED BY 215876-1		HOUSING COLOR BLACK PBT, UL 94 V-0 CONTACT INSERT: PBT, UL 94 V-0 CONTACTS: Ph-BRONZE	~~3-215876-1~~
240 PIECES IN A TRAY	6 POS./ 6 CONTACTS			1-215876-3
~~108 PCS IN A MULTI-TUBE~~	SUPERSEDED BY 1-215876-3			~~1-215876-1~~
TAPE MOUNTED 800 PCS/REEL	6 POS./ 6 CONTACTS			215876-1

THIS DRAWING IS A CONTROLLED DOCUMENT.

DIMENSIONS: mm

TOLERANCES UNLESS OTHERWISE SPECIFIED:
0 PLC ±
1 PLC ±
2 PLC ±
3 PLC ±
4 PLC ±
ANGLES ±

MATERIAL -
FINISH -

DWN G.CONSTANT 24 SEP 96
CHK G.CONSTANT 24 SEP 96
APVD R.SMEETS -
PRODUCT SPEC 108-19064
APPLICATION SPEC 114-19019
WEIGHT -

CUSTOMER DRAWING

TE Connectivity

NAME MODULAR JACK, SIDE ENTRY, 6/6 FOR PRINTED CIRCUIT BOARD -

SIZE	CAGE CODE	DRAWING NO	RESTRICTED TO
A2		C-215876	-

SCALE 4:1 SHEET 1 OF 4 REV AA3

1471-9 (3/11)

THIS DRAWING IS UNPUBLISHED. RELEASED FOR PUBLICATION 2000
© COPYRIGHT 2000 ALL RIGHTS RESERVED.

LOC	DIST
IR	-

REVISIONS

P	LTR	DESCRIPTION	DATE	DWN	APVD
	-	SEE SHEET 1	-	-	-

1 SEE SHEET 1 FOR MODULAR JACK 6 POS./6 CONTACTS.

2 FOR APPLICATION INFORMATION SEE SPEC. 114-19019.

3 FOR PERFORMANCE REQUIREMENT SEE SPEC. 108-19064.

4 TOLERANCES UNLESS OTHERWISE SPECIFIED: ±0.15.

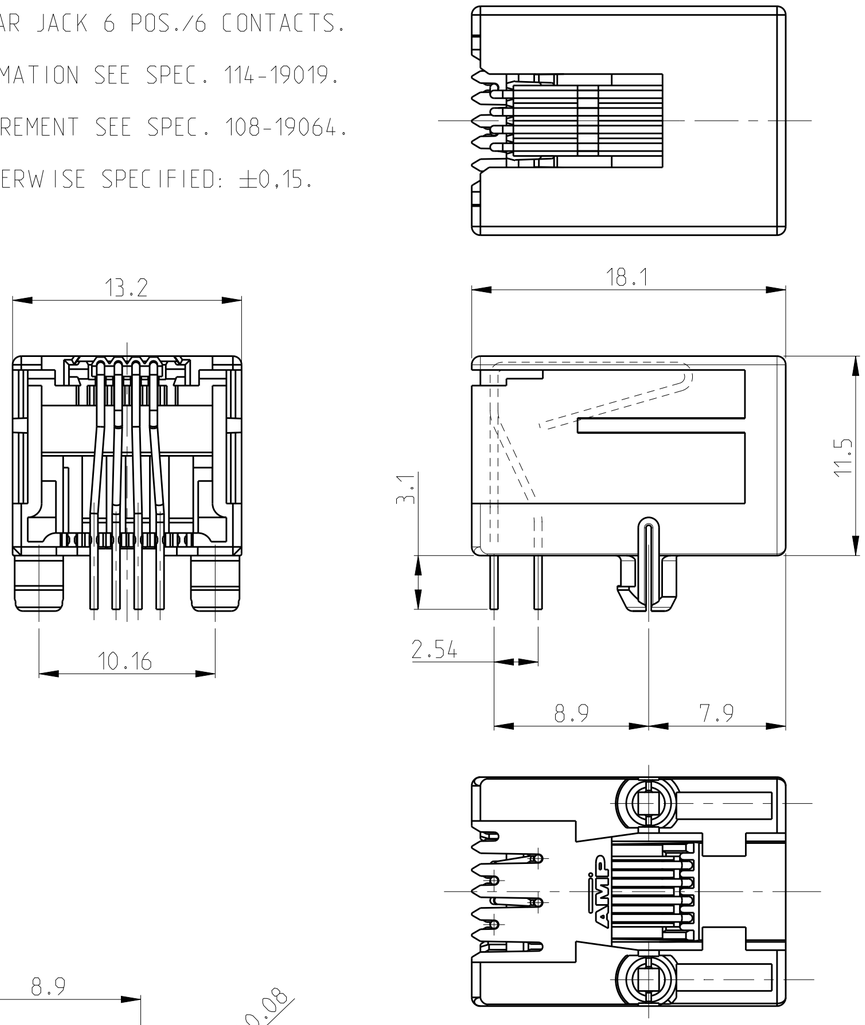

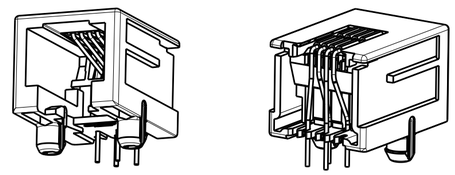

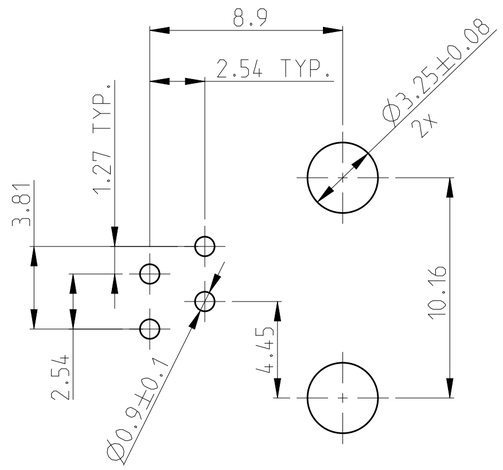

PRINTED CIRCUIT BOARD LAYOUT (6 POS./4 CONTACT)

[VIEW SHOWN IS CIRCUIT (NON-COMPONENT) SIDE OF BOARD]
PRINTED CIRCUIT BOARD THICKNESS: 1.6mm NOMINAL.
TOLERANCES UNLESS OTHERWISE SPECIFIED: ± 0.05.

PACKAGING	REMARKS	FINISH	MATERIAL	P/N
240 PIECES IN A TRAY	6 POS./ 4 CONTACTS	SAME AS 215876-2	SAME AS 215876-2	3-215876-2
TAPE MOUNTED 800 PCS/REEL	6 POS./ 4 CONTACTS	OVERALL:Ni 1.27 µm MIN. ALL OVER THE CONTACTS SOLDER ZONE: Sn 2.5 µm MIN. ON THE SOLDER ZONE OF THE CONTACT MATING ZONE: PLATING CONFIRMS TO PRODUCT REQUIREMENTS AS PER SPECIFICATION 108-19064	HOUSING COLOR BLACK: PBT, UL 94 V-0 CONTACT INSERT: PBT, UL 94 V-0 CONTACTS: Ph-BRONZE	215876-2
	SUPERSEDED BY 215876-2			~~1-215876-2~~

THIS DRAWING IS A CONTROLLED DOCUMENT.

DIMENSIONS: mm

TOLERANCES UNLESS OTHERWISE SPECIFIED:
0 PLC ±
1 PLC ±
2 PLC ±
3 PLC ±
4 PLC ±
ANGLES ±

MATERIAL -
FINISH -

DWN G.CONSTANT 24 SEP 96
CHK G.CONSTANT 24 SEP 96
APVD R.SMFETS -
PRODUCT SPEC 108-19064
APPLICATION SPEC 114-19019
WEIGHT -

TE Connectivity

NAME MODULAR JACK, SIDE ENTRY, 6/4 FOR PRINTED CIRCUIT BOARD -

SIZE A2 | CAGE CODE | DRAWING NO C-215876 | RESTRICTED TO -

CUSTOMER DRAWING | SCALE 4:1 | SHEET 2 OF 4 | REV AA3

THIS DRAWING IS UNPUBLISHED. RELEASED FOR PUBLICATION 2000
© COPYRIGHT 2000 ALL RIGHTS RESERVED.

LOC	DIST
IR	-

REVISIONS

P	LTR	DESCRIPTION	DATE	DWN	APVD
	-	SEE SHEET 1	-	-	-
	-	-	-	-	-

1 SEE SHEET 4 FOR MODULAR JACK 6 POS./4 CONTACTS WITH CONTACT COVER.

2 FOR APPLICATION INFORMATION SEE SPEC. 114-19019.

3 FOR PERFORMANCE REQUIREMENTS SEE SPEC. 108-19064.

4 TOLERANCES UNLESS OTHERWISE SPECIFIED: ± 0,15mm.

5 TRUE POSITIONING WILL NOT BE GUARANTEED USING THIS PACKAGING TYPE.

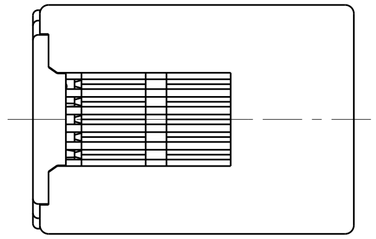

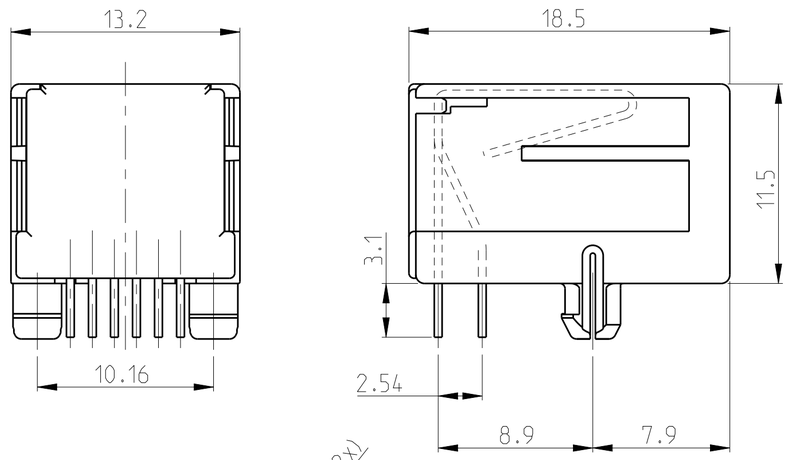

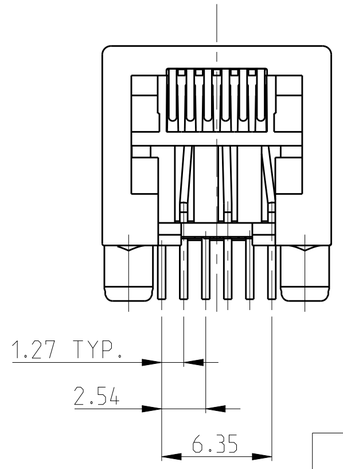

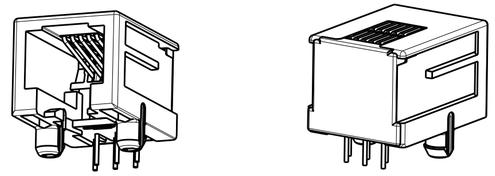

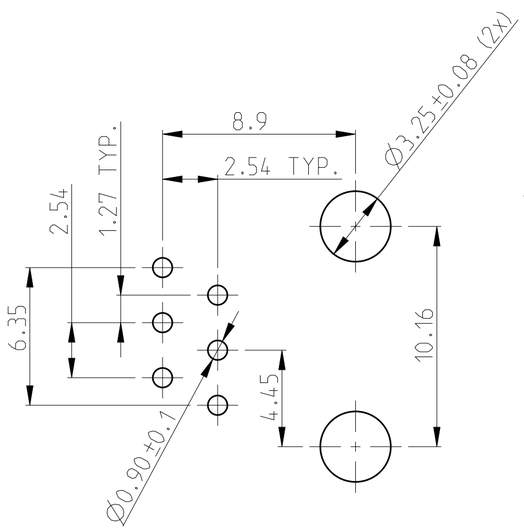

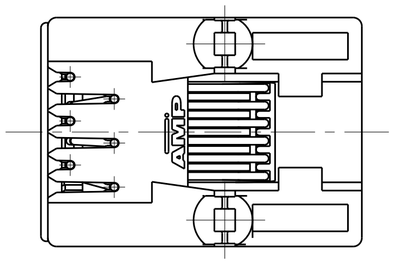

PRINTED CIRCUIT BOARD LAYOUT (6 POS./6 CONTACTS)

[VIEW SHOWN IS CIRCUIT (NON-COMPONENT) SIDE OF BOARD]
PRINTED CIRCUIT BOARD THICKNESS: 1,6mm NOMINAL.
TOLERANCES UNLESS OTHERWISE SPECIFIED: ± 0,05

PACKAGING	REMARKS	FINISH	MATERIAL	P/N
BULK PACKED 1000 PCS IN A BOX 5 — OBSOLETE	6 POS./ 6 CONTACTS	IN CONTACT AREA: 1,2 µm MIN. SEL. GOLD OVER 1,2 µm MIN. NICKEL SOLDER TINES: 2,5 µm MIN. TIN OVER 1,2 µm MIN. NICKEL	HOUSING COLOR BLACK PBT, UL94 V-0 CONTACT INSERT: PBT, UL94 V-0 CONTACT COVER: PBT, UL94 V-0 CONTACTS: PH-BRONZE	5-215876-4
240 PIECES IN A TRAY — OBSOLETE				5-215876-3
TAPE MOUNTED 800 PCS/REEL — OBSOLETE				5-215876-1

THIS DRAWING IS A CONTROLLED DOCUMENT.

DIMENSIONS: mm

TOLERANCES UNLESS OTHERWISE SPECIFIED:
0 PLC ±
1 PLC ±
2 PLC ±
3 PLC ±
4 PLC ±
ANGLES ±

MATERIAL -
FINISH -

DWN P.Willems 10-OCT-05
CHK P.Willems 10-OCT-05
APVD J.Broeksteeg 10-OCT-05
PRODUCT SPEC 108-19064
APPLICATION SPEC 114-19019
WEIGHT -

TE Connectivity

NAME MODULAR JACK, SIDE ENTRY, 6/6 FOR PRINTED CIRCUIT BOARD WITH CONTACT COVER

SIZE A2 | CAGE CODE | DRAWING NO C-215876 | RESTRICTED TO -

CUSTOMER DRAWING | SCALE 4:1 | SHEET 3 OF 4 | REV AA3

THIS DRAWING IS UNPUBLISHED. RELEASED FOR PUBLICATION 2000
© COPYRIGHT 2000 ALL RIGHTS RESERVED.

LOC	DIST
IR	–

REVISIONS

P	LTR	DESCRIPTION	DATE	DWN	APVD
	–	SEE SHEET 1	–	–	–

1 SEE SHEET 3 FOR MODULAR JACK 6 POS./6 CONTACTS WITH CONTACT COVER.

2 FOR APPLICATION INFORMATION SEE SPEC. 114-19019.

3 FOR PERFORMANCE REQUIREMENT SEE SPEC. 108-19064.

4 TOLERANCES UNLESS OTHERWISE SPECIFIED: ±0,15.

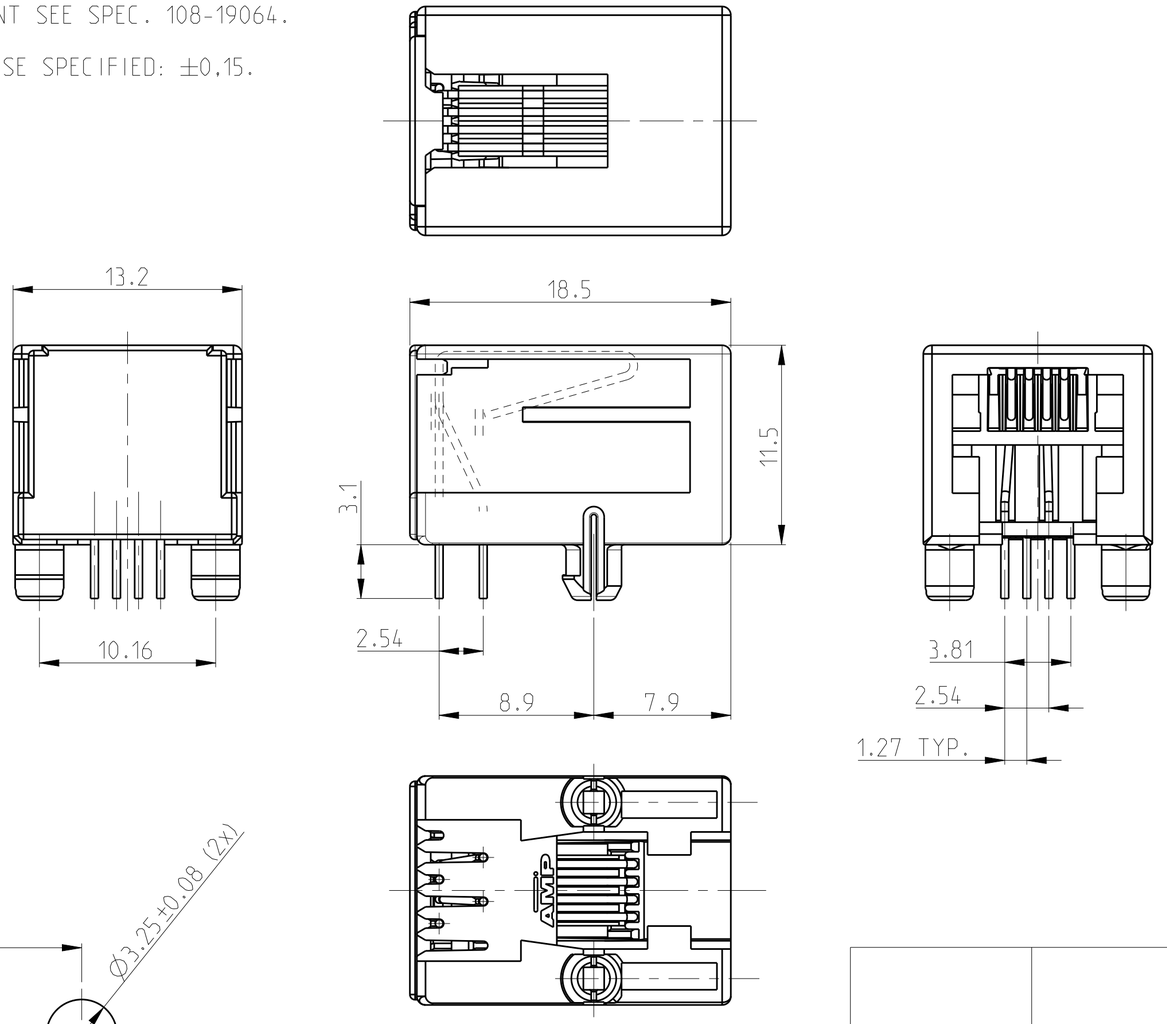

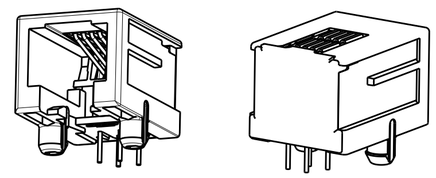

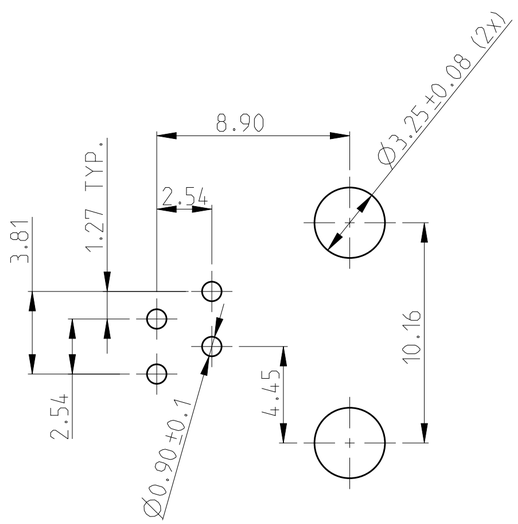

PRINTED CIRCUIT BOARD LAYOUT (6 POS./4 CONTACT)

[VIEW SHOWN IS CIRCUIT (NON-COMPONENT) SIDE OF BOARD]
PRINTED CIRCUIT BOARD THICKNESS: 1,6mm NOMINAL.
TOLERANCES UNLESS OTHERWISE SPECIFIED: ± 0,05.

OBSOLETE

PACKAGING	REMARKS	FINISH	MATERIAL	P/N
TAPE MOUNTED 800 PCS/REEL	6 POS./ 4 CONTACTS	IN CONTACT AREA: 1,2 µm MIN. SEL. GOLD OVER 1,2 µm MIN. NICKEL SOLDER TINES: 2,5 µm MIN. TIN OVER 1,2 µm MIN. NICKEL	HOUSING COLOR BLACK PBT, UL94 V-0 CONTACT INSERT: PBT, UL94 V-0 CONTACT COVER: PBT, UL94 V-0 CONTACTS: Ph-BRONZE	5-215876-2

THIS DRAWING IS A CONTROLLED DOCUMENT.

DIMENSIONS: mm

TOLERANCES UNLESS OTHERWISE SPECIFIED:
0 PLC ±
1 PLC ±
2 PLC ±
3 PLC ±
4 PLC ±
ANGLES ±

MATERIAL –
FINISH –

DWN	P.Willems	10-OCT-05
CHK	P.Willems	10-OCT-05
APVD	J.Broeksteeg	10-OCT-05

PRODUCT SPEC 108-19064
APPLICATION SPEC 114-19019
WEIGHT –

CUSTOMER DRAWING

TE Connectivity

NAME MODULAR JACK, SIDE ENTRY, 6/4 FOR PRINTED CIRCUIT BOARD WITH CONTACT COVER

SIZE	CAGE CODE	DRAWING NO	RESTRICTED TO
A2		C-215876	–

SCALE	SHEET	OF	REV
4:1	4	4	AA3

OCEAN CHIPS
Океан Электроники
Поставка электронных компонентов

Компания «Океан Электроники» предлагает заключение долгосрочных отношений при поставках импортных электронных компонентов на взаимовыгодных условиях!

Наши преимущества:

- Поставка оригинальных импортных электронных компонентов напрямую с производств Америки, Европы и Азии, а так же с крупнейших складов мира;
- Широкая линейка поставок активных и пассивных импортных электронных компонентов (более 30 млн. наименований);
- Поставка сложных, дефицитных, либо снятых с производства позиций;
- Оперативные сроки поставки под заказ (от 5 рабочих дней);
- Экспресс доставка в любую точку России;
- Помощь Конструкторского Отдела и консультации квалифицированных инженеров;
- Техническая поддержка проекта, помощь в подборе аналогов, поставка прототипов;
- Поставка электронных компонентов под контролем ВП;
- Система менеджмента качества сертифицирована по Международному стандарту ISO 9001;
- При необходимости вся продукция военного и аэрокосмического назначения проходит испытания и сертификацию в лаборатории (по согласованию с заказчиком);
- Поставка специализированных компонентов военного и аэрокосмического уровня качества (Xilinx, Altera, Analog Devices, Intersil, Interpoint, Microsemi, Actel, Aeroflex, Peregrine, VPT, Syfer, Eurofarad, Texas Instruments, MS Kennedy, Miteq, Cobham, E2V, MA-COM, Hittite, Mini-Circuits, General Dynamics и др.);

Компания «Океан Электроники» является официальным дистрибьютором и эксклюзивным представителем в России одного из крупнейших производителей разъемов военного и аэрокосмического назначения **«JONHON»**, а так же официальным дистрибьютором и эксклюзивным представителем в России производителя высокотехнологичных и надежных решений для передачи СВЧ сигналов **«FORSTAR»**.

AVIC JONHON

«JONHON» (основан в 1970 г.)

Разъемы специального, военного и аэрокосмического назначения:

(Применяются в военной, авиационной, аэрокосмической, морской, железнодорожной, горно- и нефтедобывающей отраслях промышленности)

«FORSTAR» (основан в 1998 г.)

ВЧ соединители, коаксиальные кабели, кабельные сборки и микроволновые компоненты:

(Применяются в телекоммуникациях гражданского и специального назначения, в средствах связи, РЛС, а так же военной, авиационной и аэрокосмической отраслях промышленности).

FORSTAR®

Телефон: 8 (812) 309-75-97 (многоканальный)
Факс: 8 (812) 320-03-32
Электронная почта: ocean@oceanchips.ru
Web: http://oceanchips.ru/
Адрес: 198099, г. Санкт-Петербург, ул. Калинина, д. 2, корп. 4, лит. А