A-703 REV. D

REVISIONS			RELEASED	
SYM	DESCRIPTION		DATE	APPROVED
C	31853	REDRAWN, FIND NO 11 ADDED	97/01/14	RS
D	44317	ADDED ITEM 12; UPDATED NOTE	01/03/14	CC

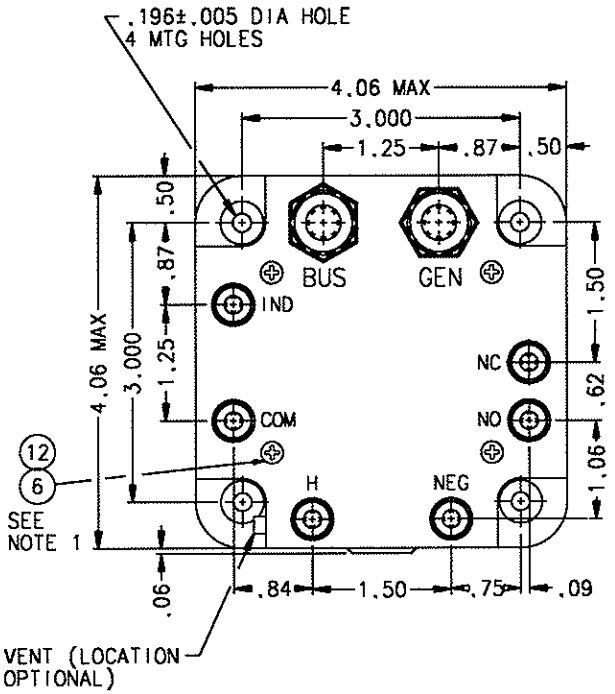

CONSTRUCTION	GASKET SEALED (VENTED)
MAIN CONTACTS	
CONFIGURATION	SPST N.O.
VOLTAGE (NOMINAL)	28 VDC
CURRENT	400 AMP
	1000 AMP FOR 30 SEC
	1500 AMP INRUSH
AUXILIARY CONTACTS	
CONFIGURATION	SPDT
VOLTAGE	28 VDC
CURRENT	5 AMP
COIL DATA	
VOLTAGE	24 TO 30 VDC
PICKUP	12 VOLTS MAX
PULL THROUGH	6 VOLTS MAX AT 25°C
ECONOMIZING	12-15 VOLTS
DROPOUT	0.5 - 7 V.
RESISTANCE AT 25°C	±20%
PICKUP	14 OHM ±20%
HOLDING	64 OHM ±20%
PEAK INRUSH	3 AMP MAX
DUTY	CONTINUOUS (ECONOMIZING)
AMBIENT TEMP.	-55°C TO +71°C
LIFE ELECTRICAL	50,000 CYCLES MIN.
WEIGHT MAX.	2 LBS. 11 OZ.

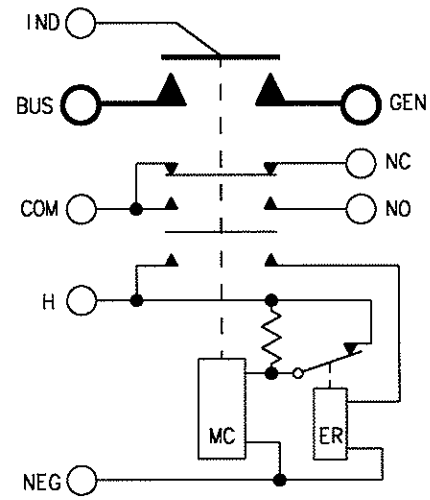

NOTES:
1. GLYPTOL 1 SCREW PER PP-11022.

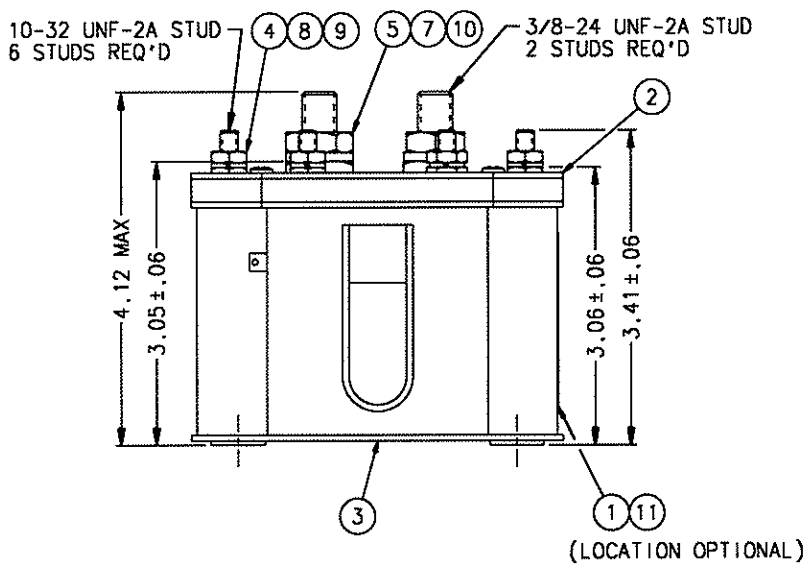

FIND NO	QTY REQD	PART OR IDENTIFYING NO	NOMENCLATURE OR DESCRIPTION	FSCM NO	DRAWING OR SPECIFICATION	MATERIAL OR NOTE
12	AR	54102-001	GLYPTOL			
11	1	39529-001	OVERLAY - NAME PLATE			
10	2	51704-024	WASHER,5/8 X 25/64 X .062 FLAT			BRASS
9	6	51702-844	WASHER,3/8 X 13/64 X .032 FLAT			BRASS
8	6	51810-054	WASHER-LOCK,NO.10 X .337 X .047 SPLIT			BRONZE
7	2	51807-084	WASHER-LOCK,3/8 X .688 X .094 SPLIT			BRONZE
6	4	51200-020	SCREW-NO. 4 X 1/4 SHEETMETAL			S. STEEL
5	2	50407-164	NUT-3/8-24 X 5/8 X 7/32 HEX.			BRASS
4	6	50410-084	NUT-10-32 X 3/8 X 1/8 HEX.			BRASS
3	1	32354-010	RELAY ASSEMBLY - PRIMARY			
2	1	32060-002	PLATE-BASE COVER			
1	1	16043-001	PLATE - NAME			

UNLESS OTHERWISE SPECIFIED DIMENSIONS ARE IN INCHES TOLERANCES ON

2 PL DEC.	3 PL DEC.	ANGLES
±.06	±.010	±1°

DR BY	CSC	01/03/27
CHK BY	CC	01/03/28
ENGR	JT	01/03/29
MFG	NH	01/03/29
RELEASE		
CONTR NO.		
GOVT APPVL		

HARTMAN® MANSFIELD, OHIO

KLC/KSR
400 AMP, 28 VDC

093

SIZE	CODE IDENT	DWG NO.
C	74063	A-703
SCALE		SHEET

OCEAN CHIPS
Океан Электроники
Поставка электронных компонентов

Компания «Океан Электроники» предлагает заключение долгосрочных отношений при поставках импортных электронных компонентов на взаимовыгодных условиях!

Наши преимущества:

- Поставка оригинальных импортных электронных компонентов напрямую с производств Америки, Европы и Азии, а так же с крупнейших складов мира;
- Широкая линейка поставок активных и пассивных импортных электронных компонентов (более 30 млн. наименований);
- Поставка сложных, дефицитных, либо снятых с производства позиций;
- Оперативные сроки поставки под заказ (от 5 рабочих дней);
- Экспресс доставка в любую точку России;
- Помощь Конструкторского Отдела и консультации квалифицированных инженеров;
- Техническая поддержка проекта, помощь в подборе аналогов, поставка прототипов;
- Поставка электронных компонентов под контролем ВП;
- Система менеджмента качества сертифицирована по Международному стандарту ISO 9001;
- При необходимости вся продукция военного и аэрокосмического назначения проходит испытания и сертификацию в лаборатории (по согласованию с заказчиком);
- Поставка специализированных компонентов военного и аэрокосмического уровня качества (Xilinx, Altera, Analog Devices, Intersil, Interpoint, Microsemi, Actel, Aeroflex, Peregrine, VPT, Syfer, Eurofarad, Texas Instruments, MS Kennedy, Miteq, Cobham, E2V, MA-COM, Hittite, Mini-Circuits, General Dynamics и др.);

Компания «Океан Электроники» является официальным дистрибьютором и эксклюзивным представителем в России одного из крупнейших производителей разъемов военного и аэрокосмического назначения **«JONHON»**, а так же официальным дистрибьютором и эксклюзивным представителем в России производителя высокотехнологичных и надежных решений для передачи СВЧ сигналов **«FORSTAR»**.

AVIC JONHON

«JONHON» (основан в 1970 г.)

Разъемы специального, военного и аэрокосмического назначения:

(Применяются в военной, авиационной, аэрокосмической, морской, железнодорожной, горно- и нефтедобывающей отраслях промышленности)

«FORSTAR» (основан в 1998 г.)

ВЧ соединители, коаксиальные кабели, кабельные сборки и микроволновые компоненты:

(Применяются в телекоммуникациях гражданского и специального назначения, в средствах связи, РЛС, а так же военной, авиационной и аэрокосмической отраслях промышленности).

FORSTAR®

Телефон: 8 (812) 309-75-97 (многоканальный)
Факс: 8 (812) 320-03-32
Электронная почта: ocean@oceanchips.ru
Web: http://oceanchips.ru/
Адрес: 198099, г. Санкт-Петербург, ул. Калинина, д. 2, корп. 4, лит. А