THIS DRAWING IS UNPUBLISHED. RELEASED FOR PUBLICATION .2000
© COPYRIGHT 2000 ALL RIGHTS RESERVED.

LOC	DIST
A1	-

REVISIONS

P	LTR	DESCRIPTION	DATE	DWN	APVD
	B8	ECR-14-000444	18JAN2014	RK	MKO

NOTES

1. MATERIAL:SEE THE TABLE
2. SURFACE:SEE THE TABLE
3. PACKAGING QUANTITY 5 PIECES IN A CARTON
4. WEIGHT:0.112 Kg (APROX)

PN 0-1

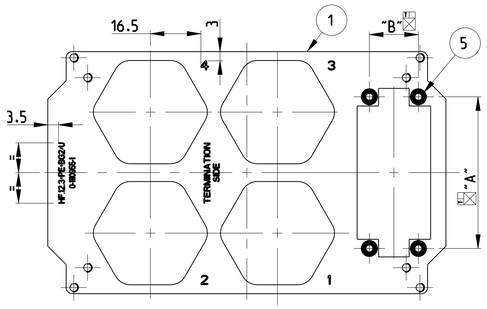

PN 0-5

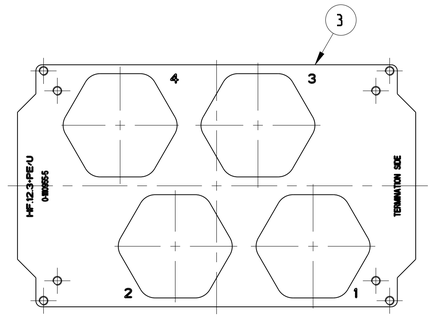

PN 0-2

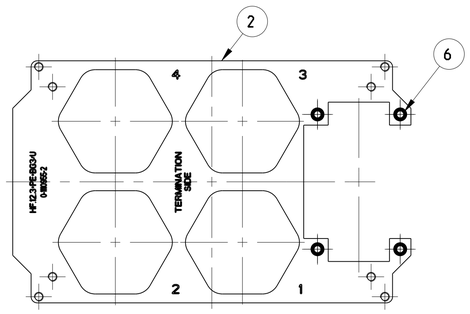

PN 0-6

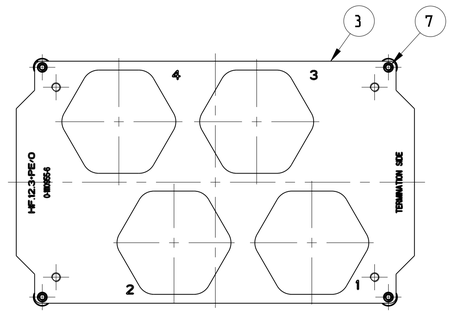

PN 0-3

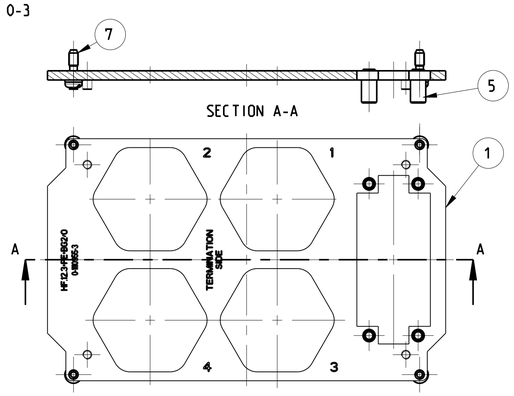

PN 0-7

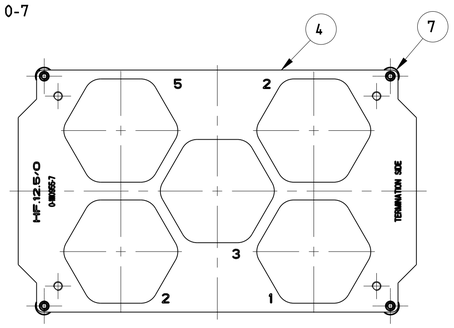

PN 0-4

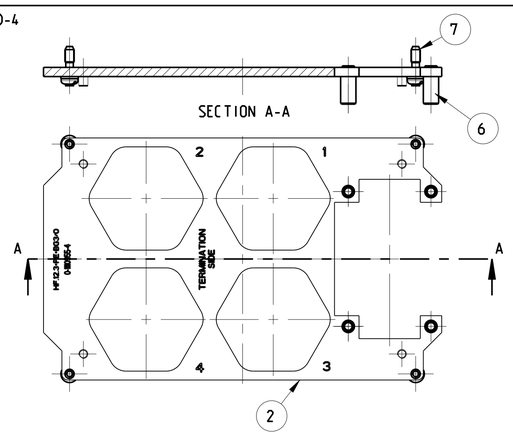

PN 0-8

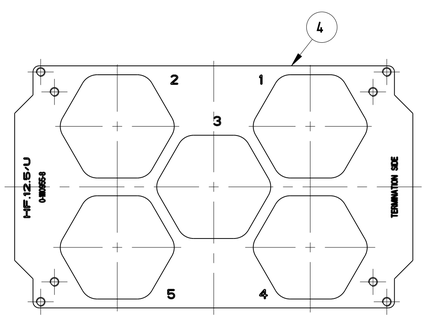

PN 0-1

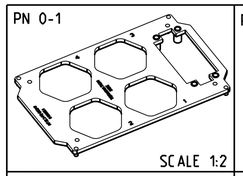

PN 0-2

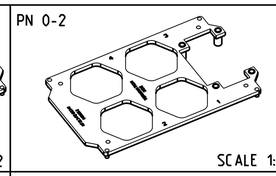

PN 0-3

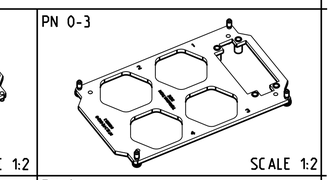

PN 0-4

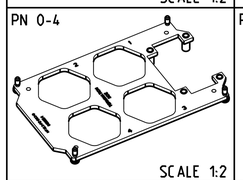

PN 0-5

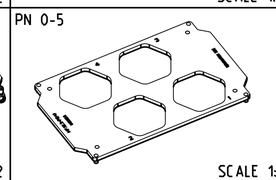

PN 0-6

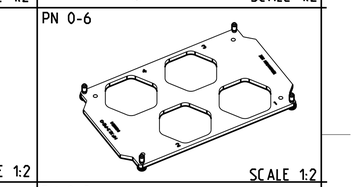

PN 0-7

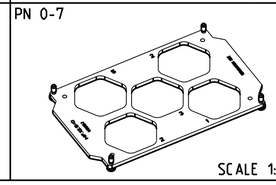

PN 0-8

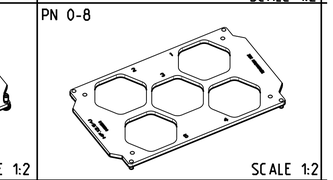

0-8	0-7	0-6	0-5	0-4	0-3	0-2	0-1	DESCRIPTION	MATERIAL	SURFACE	A	B	ITEM NO	NOTES
	4	4		4	4			FIXING SCREW	STEEL	NICKEL PLATED			7	M3x10.5
				4		4		THREAD SOCKET FOR INSERT	STEEL	ZINC PLATED			6	M3x12.5
					4		4	THREAD SOCKET FOR INSERT	STEEL	ZINC PLATED			5	M3x11
1	1							FIXING PLATE	STEEL	ZINC PLATED			4	
		1	1					FIXING PLATE	STEEL	ZINC PLATED			3	
				1		1		FIXING PLATE	STEEL	ZINC PLATED	44	27	2	SIZE 3
					1		1	FIXING PLATE	STEEL	ZINC PLATED	49.5	16	1	SIZE 2

HF.12.3.PE+BG2/U	3
HF.12.3+PE+BG3/U	3
HF.12.3+PE+BG2/O	3
HF.12.3+PE+BG3/O	3
HF.12.3+PE/U	3
HF.12.3+PE/O	3
HF.12.5/O	3
HF.12.5/U	3

THIS DRAWING IS A CONTROLLED DOCUMENT.

DIMENSIONS: mm

TOLERANCES UNLESS OTHERWISE SPECIFIED: 0 PLC ± 1 PLC ± 2 PLC ± 3 PLC ± 4 PLC ± ANGLES ±

MATERIAL 1

FINISH 2

DWN SCHNEIDER 06.09.2006
CHK H.BRAUN 06.09.2006
APVD T.SCHNURPFEIL 06.09.2006

PRODUCT SPEC 108-74XXX
APPLICATION SPEC 114-74XXX
WEIGHT 0.112 Kg

TE Connectivity

NAME FIXING PLATE SERIES HF SIZE 12

SIZE	CAGE CODE	DRAWING NO	RESTRICTED TO
A1	00779	C-1110955	-

CUSTOMER DRAWING SCALE 1:1 SHEET 1 OF 1 REV B8

4805 (3/11)

OCEAN CHIPS
Океан Электроники
Поставка электронных компонентов

Компания «Океан Электроники» предлагает заключение долгосрочных отношений при поставках импортных электронных компонентов на взаимовыгодных условиях!

Наши преимущества:

- Поставка оригинальных импортных электронных компонентов напрямую с производств Америки, Европы и Азии, а так же с крупнейших складов мира;
- Широкая линейка поставок активных и пассивных импортных электронных компонентов (более 30 млн. наименований);
- Поставка сложных, дефицитных, либо снятых с производства позиций;
- Оперативные сроки поставки под заказ (от 5 рабочих дней);
- Экспресс доставка в любую точку России;
- Помощь Конструкторского Отдела и консультации квалифицированных инженеров;
- Техническая поддержка проекта, помощь в подборе аналогов, поставка прототипов;
- Поставка электронных компонентов под контролем ВП;
- Система менеджмента качества сертифицирована по Международному стандарту ISO 9001;
- При необходимости вся продукция военного и аэрокосмического назначения проходит испытания и сертификацию в лаборатории (по согласованию с заказчиком);
- Поставка специализированных компонентов военного и аэрокосмического уровня качества (Xilinx, Altera, Analog Devices, Intersil, Interpoint, Microsemi, Actel, Aeroflex, Peregrine, VPT, Syfer, Eurofarad, Texas Instruments, MS Kennedy, Miteq, Cobham, E2V, MA-COM, Hittite, Mini-Circuits, General Dynamics и др.);

Компания «Океан Электроники» является официальным дистрибьютором и эксклюзивным представителем в России одного из крупнейших производителей разъемов военного и аэрокосмического назначения **«JONHON»**, а так же официальным дистрибьютором и эксклюзивным представителем в России производителя высокотехнологичных и надежных решений для передачи СВЧ сигналов **«FORSTAR»**.

AVIC JONHON

«JONHON» (основан в 1970 г.)

Разъемы специального, военного и аэрокосмического назначения:

(Применяются в военной, авиационной, аэрокосмической, морской, железнодорожной, горно- и нефтедобывающей отраслях промышленности)

«FORSTAR» (основан в 1998 г.)

ВЧ соединители, коаксиальные кабели, кабельные сборки и микроволновые компоненты:

(Применяются в телекоммуникациях гражданского и специального назначения, в средствах связи, РЛС, а так же военной, авиационной и аэрокосмической отраслях промышленности).

FORSTAR®

Телефон: 8 (812) 309-75-97 (многоканальный)
Факс: 8 (812) 320-03-32
Электронная почта: ocean@oceanchips.ru
Web: http://oceanchips.ru/
Адрес: 198099, г. Санкт-Петербург, ул. Калинина, д. 2, корп. 4, лит. А