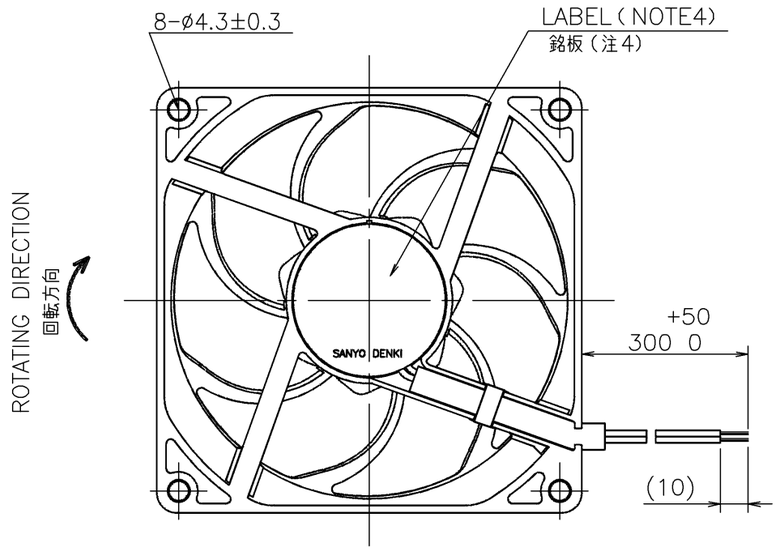

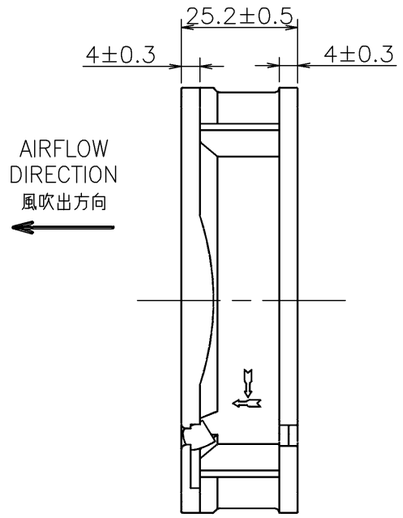

LEAD WIRE
リード線
UL1430 AWG26

⊕ RED 赤
⊖ BLACK 黒

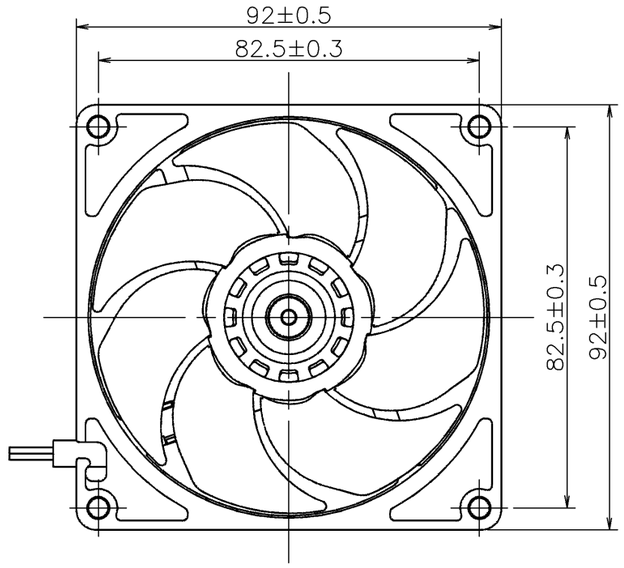

RATED VOLTAGE 定格電圧	12 V DC
OPERATING VOLTAGE 使用電圧範囲	10.2 V DC ~ 13.8 V DC
RATED CURRENT 定格電流	0.07 A AT 12 V DC （DC12 Vにて）
RATED SPEED 定格回転速度	2000 min^{-1} AT 12 V DC （DC12 Vにて）
INSULATION RESISTANCE 絶縁抵抗	10 MΩ MIN. AT 500 V DC （NOTE2） DC500 Vメガーにて10 MΩ以上（注2）
DIELECTRIC STRENGTH 絶縁耐圧	1 MINUTE AT 500 V AC, 50/60 Hz（NOTE2） AC50/60 Hz, 500 Vにて1分間耐えること（注2）
OPERATING TEMP. 使用温度範囲	- 20 ℃ ~ + 70 ℃
SOUND PRESSURE LEVEL 音圧レベル	19 dB(A)（NOMINAL）（NOTE1） （中心値）（注1）
MASS 質量	APPROX. 150 g 約
MATERIAL 材質	FRAME:ALUMINUM WITHOUT PAINTING, IMPELLER : PLASTICS フレーム：アルミダイカスト 無塗装， 羽根 ：樹脂成形品
BEARING SYSTEM 軸受	2 BALL BEARINGS ボールベアリング
LIFE EXPECTANCY 期待寿命	180,000 HOURS（SURVIVAL RATE 90 %, AT 60 ℃, RATED VOLTAGE） 時間 （残存率 90 %, 60 ℃ 定格電圧にて）

NOTE:
注

1. THE SOUND PRESSURE LEVEL EXPRESSED AS THE VALUE AT 1 m FROM AIR INLET SIDE.
   音圧レベルは、ファン吸込み側 1 mにおける値。
2. MEASURED BETWEEN THE LEAD WIRES AND THE FRAME.
   リード線導体部とフレームとの間。
3. MOTOR IS PROTECTED FROM DAMAGE OF LOCKED ROTOR CONDITION AT THE OPERATING VOLTAGE.
   DO NOT LOCK ROTOR EXCEPT OPERATING VOLTAGE.
   ファン拘束時焼損の恐れはない。
   使用電圧範囲外でファンを拘束しないでください。
4. PRINT PRODUCT NAME, MODEL No., MANUFACTURER, AND MANUFACTURED DATE ETC.
   品名，型名，製造会社名 及び 製造年月日等を表示する。
5. ALL VALUES OF EACH CHARACTERISTICS ARE AT ROOM TEMPERATURE AND NORMAL HUMIDITY.
   諸特性は常温、常湿での値です。

PERFORMANCE CURVES
風量－静圧特性例

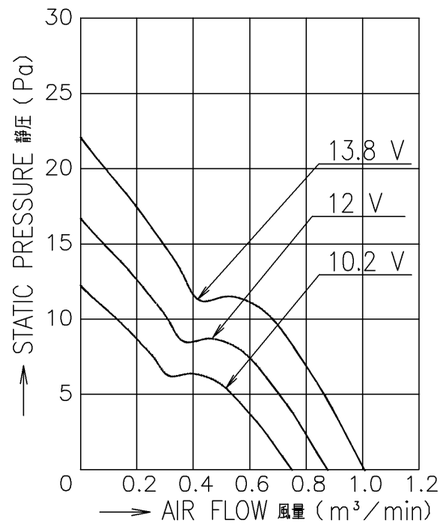

REV.	記事 DESCRIPTION	日付 DATE
A	新規作成 大石	18-06-07

単位 UNIT: mm
尺度 SCALE:
承認 APPROVED BY: H.OHSAWA 18-06-08
審査 CHECKED BY: TO.NAKAMURA 18-06-07
設計 DESIGNED BY: ISHI 18-06-07
REFERENCE ONLY

12 V L SPEED
L スピード

名称 TITLE
San Ace 92L(9LG)
サンエース92L 9LGタイプ

山洋電気株式会社
SANYO DENKI CO.,LTD.

図番 DWG NO. 9LG0912L4002 REV. A

D12K,E0 | 01005973

A3G-F1

OCEAN CHIPS
Океан Электроники
Поставка электронных компонентов

Компания «Океан Электроники» предлагает заключение долгосрочных отношений при поставках импортных электронных компонентов на взаимовыгодных условиях!

Наши преимущества:

- Поставка оригинальных импортных электронных компонентов напрямую с производств Америки, Европы и Азии, а так же с крупнейших складов мира;
- Широкая линейка поставок активных и пассивных импортных электронных компонентов (более 30 млн. наименований);
- Поставка сложных, дефицитных, либо снятых с производства позиций;
- Оперативные сроки поставки под заказ (от 5 рабочих дней);
- Экспресс доставка в любую точку России;
- Помощь Конструкторского Отдела и консультации квалифицированных инженеров;
- Техническая поддержка проекта, помощь в подборе аналогов, поставка прототипов;
- Поставка электронных компонентов под контролем ВП;
- Система менеджмента качества сертифицирована по Международному стандарту ISO 9001;
- При необходимости вся продукция военного и аэрокосмического назначения проходит испытания и сертификацию в лаборатории (по согласованию с заказчиком);
- Поставка специализированных компонентов военного и аэрокосмического уровня качества (Xilinx, Altera, Analog Devices, Intersil, Interpoint, Microsemi, Actel, Aeroflex, Peregrine, VPT, Syfer, Eurofarad, Texas Instruments, MS Kennedy, Miteq, Cobham, E2V, MA-COM, Hittite, Mini-Circuits, General Dynamics и др.);

Компания «Океан Электроники» является официальным дистрибьютором и эксклюзивным представителем в России одного из крупнейших производителей разъемов военного и аэрокосмического назначения **«JONHON»**, а так же официальным дистрибьютором и эксклюзивным представителем в России производителя высокотехнологичных и надежных решений для передачи СВЧ сигналов **«FORSTAR»**.

AVIC JONHON

«JONHON» (основан в 1970 г.)

Разъемы специального, военного и аэрокосмического назначения:

(Применяются в военной, авиационной, аэрокосмической, морской, железнодорожной, горно- и нефтедобывающей отраслях промышленности)

«FORSTAR» (основан в 1998 г.)

ВЧ соединители, коаксиальные кабели, кабельные сборки и микроволновые компоненты:

(Применяются в телекоммуникациях гражданского и специального назначения, в средствах связи, РЛС, а так же военной, авиационной и аэрокосмической отраслях промышленности).

FORSTAR®

Телефон: 8 (812) 309-75-97 (многоканальный)
Факс: 8 (812) 320-03-32
Электронная почта: ocean@oceanchips.ru
Web: http://oceanchips.ru/
Адрес: 198099, г. Санкт-Петербург, ул. Калинина, д. 2, корп. 4, лит. А