LUG PATTERN "A"

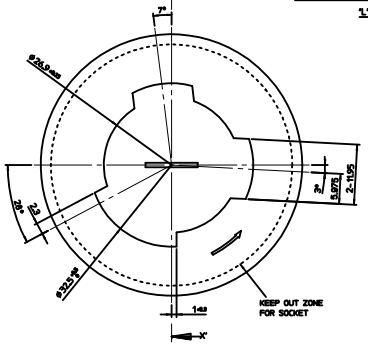

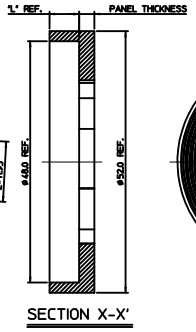

SECTION X-X'

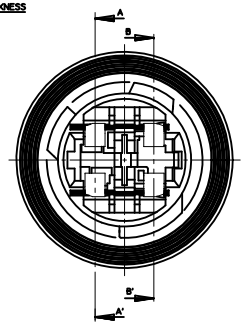

<TABLE 1>

LUG PATTERN	MATERIAL NO.	ORDER NO.	FOCAL LENGTH
"A"	104035032*	104035-032*	20.85
"B"	104035031*	104035-031*	
"C"	104035033*	104035-033*	
"D"	104035034*	104035-034*	
"A"	104036032*	104036-032*	22.35
"B"	104036031*	104036-031*	
"C"	104036033*	104036-033*	
"D"	104036034*	104036-034*	
"A"	49454032*	49454-032*	25.40
"B"	49454031*	49454-031*	
"C"	49454033*	49454-033*	
"D"	49454034*	49454-034*	

LUG PATTERN	MATERIAL NO.	ORDER NO.	FOCAL LENGTH
"A"	104037032*	104037-032*	29.45
"B"	104037031*	104037-031*	
"C"	104037033*	104037-033*	
"D"	104037034*	104037-034*	
"A"	104038032*	104038-032*	31.50
"B"	104038031*	104038-031*	
"C"	104038033*	104038-033*	
"D"	104038034*	104038-034*	
"A"	104039032*	104039-032*	34.90
"B"	104039031*	104039-031*	
"C"	104039033*	104039-033*	
"D"	104039034*	104039-034*	

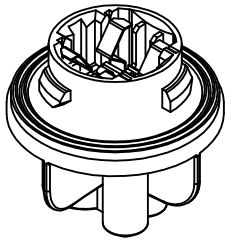

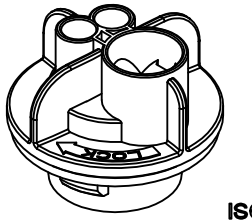

ISOVIEW

LUG PATTERN "B"

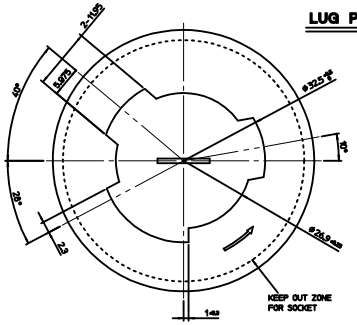

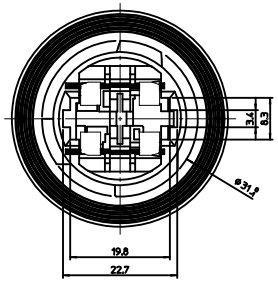

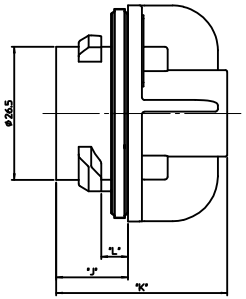

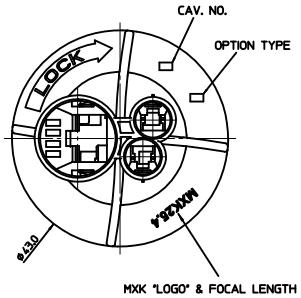

TYPE
0-SEALED
1-UNSEALED

LUG PATTERN
1 - LUG PATTERN "B"
2 - LUG PATTERN "A"
3 - LUG PATTERN "C"
4 - LUG PATTERN "D"

XXXXX - XXXX

MXK SERIES NO.
CIRCUIT NO.
SOCKET COLOR
0 - NATURAL
1 - BLACK
5 - GRAY

LUG PATTERN "C"

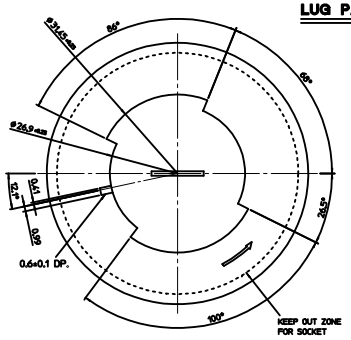

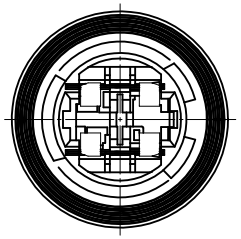

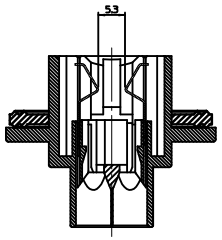

SECTION A-A'

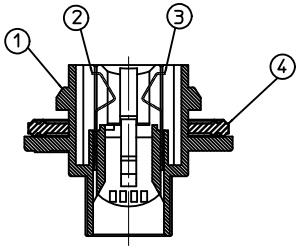

SECTION B-B'

ORDER NO.	FOCAL LENGTH	PANEL THICKNESS	SEAL THICKNESS	"L"	"J"	"K"
104035-XXXX	20.85	3.00mm ±0.1	3.8mm	5.90	10.40	34.0
104036-XXXX	22.35	3.00mm ±0.1	3.8mm	5.90	11.80	34.0
49454-XXXX	25.40	2.79mm ±0.1	3.3mm	5.30	14.25	34.0
104037-XXXX	29.45	3.00mm ±0.1	3.8mm	5.90	18.90	35.0
104038-XXXX	31.50	3.00mm ±0.1	3.8mm	5.90	20.95	35.0
104039-XXXX	34.90	3.00mm ±0.1	3.8mm	5.90	24.35	35.0

<NOTES>
1. APPLICABLE LAMP : P27/7W
2. PART MUST CONFORM TO SAE/USCAR-15.
3. MATES WITH

DESCRIPTION	MATERIAL	PART NO.	WIRE RANGE
SINGLE TERMINAL	BRASS	49869-9702	0.5~0.85mm²
DOUBLE TERMINAL	BRASS	49868-9702	0.5~0.85mm²
WIRE SEAL - S	SILICONE	49454-9002	1.8~2.2mm(INS. DIA.)
WIRE SEAL - L	SILICONE	49454-9003	1.8~2.2mm(INS. DIA.)
DUMMY SEAL	SILICONE	49454-9004	-

LUG PATTERN "D"

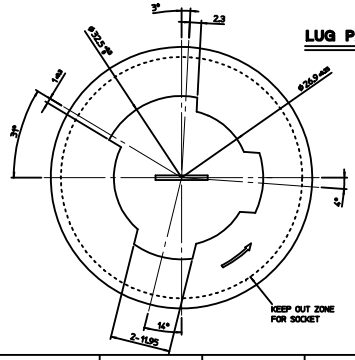

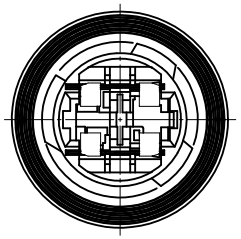

<PARTS LIST>

NO.	DESCRIPTION	MATERIAL	USAGE	REMARK
④	FLOOR SEAL	SILICONE	1	WHITE
③	LAMP HOLDER-R	SUS	1	UNPLATED
②	LAMP HOLDER-L	SUS	1	UNPLATED
①	S8 BULB SOCKET - D	PPE+PA, GF 30%	1	-
	S8 BULB SOCKET - C	PPE+PA, GF 30%		
	S8 BULB SOCKET - B	PPE+PA, GF 30%		
	S8 BULB SOCKET - A	PPE+PA, GF 30%		

REVISED
EC NO: KOR2010-0103 2010/10/27
DRWN:EOKIM 2010/10/28
CHKD:BCYOON 2010/10/28
APPR:YONSIKKIM 2010/10/28
DESCRIPTION
REV
A1

QUALITY SYMBOLS
▼=0
C=0

GENERAL TOLERANCES (UNLESS SPECIFIED)

	mm	INCH
4 PLACES	± ---	± ---
3 PLACES	± 0.20	± ---
2 PLACES	± 0.20	± ---
1 PLACE	± 0.30	± ---
ANGULAR	± 1 °	

DRAFT WHERE APPLICABLE MUST REMAIN WITHIN DIMENSIONS

DIMENSION STYLE: MM ONLY
SCALE: 2:1
DESIGN UNITS: METRIC
THIRD ANGLE PROJECTION

DRAWN BY: SMKIM DATE: 2009/03/17
CHECKED BY: BCYOON DATE: 2009/03/17
APPROVED BY: EHJUNG DATE: 2009/03/17

TITLE: SEALED S8 BULB SOCKET -AXIAL TYPE-

MOLEX INCORPORATED

MATERIAL NO.: SEE TABLE 1
DOCUMENT NO.: SD-49454-001
SHEET NO.: 1 OF 1
SIZE: A1

THIS DRAWING CONTAINS INFORMATION THAT IS PROPRIETARY TO MOLEX INCORPORATED AND SHOULD NOT BE USED WITHOUT WRITTEN PERMISSION

OCEAN CHIPS
Океан Электроники
Поставка электронных компонентов

Компания «Океан Электроники» предлагает заключение долгосрочных отношений при поставках импортных электронных компонентов на взаимовыгодных условиях!

Наши преимущества:

- Поставка оригинальных импортных электронных компонентов напрямую с производств Америки, Европы и Азии, а так же с крупнейших складов мира;
- Широкая линейка поставок активных и пассивных импортных электронных компонентов (более 30 млн. наименований);
- Поставка сложных, дефицитных, либо снятых с производства позиций;
- Оперативные сроки поставки под заказ (от 5 рабочих дней);
- Экспресс доставка в любую точку России;
- Помощь Конструкторского Отдела и консультации квалифицированных инженеров;
- Техническая поддержка проекта, помощь в подборе аналогов, поставка прототипов;
- Поставка электронных компонентов под контролем ВП;
- Система менеджмента качества сертифицирована по Международному стандарту ISO 9001;
- При необходимости вся продукция военного и аэрокосмического назначения проходит испытания и сертификацию в лаборатории (по согласованию с заказчиком);
- Поставка специализированных компонентов военного и аэрокосмического уровня качества (Xilinx, Altera, Analog Devices, Intersil, Interpoint, Microsemi, Actel, Aeroflex, Peregrine, VPT, Syfer, Eurofarad, Texas Instruments, MS Kennedy, Miteq, Cobham, E2V, MA-COM, Hittite, Mini-Circuits, General Dynamics и др.);

Компания «Океан Электроники» является официальным дистрибьютором и эксклюзивным представителем в России одного из крупнейших производителей разъемов военного и аэрокосмического назначения **«JONHON»**, а так же официальным дистрибьютором и эксклюзивным представителем в России производителя высокотехнологичных и надежных решений для передачи СВЧ сигналов **«FORSTAR»**.

AVIC JONHON

«JONHON» (основан в 1970 г.)

Разъемы специального, военного и аэрокосмического назначения:

(Применяются в военной, авиационной, аэрокосмической, морской, железнодорожной, горно- и нефтедобывающей отраслях промышленности)

«FORSTAR» (основан в 1998 г.)

ВЧ соединители, коаксиальные кабели, кабельные сборки и микроволновые компоненты:

(Применяются в телекоммуникациях гражданского и специального назначения, в средствах связи, РЛС, а так же военной, авиационной и аэрокосмической отраслях промышленности).

FORSTAR®

Телефон: 8 (812) 309-75-97 (многоканальный)
Факс: 8 (812) 320-03-32
Электронная почта: ocean@oceanchips.ru
Web: http://oceanchips.ru/
Адрес: 198099, г. Санкт-Петербург, ул. Калинина, д. 2, корп. 4, лит. А