THIS DRAWING IS UNPUBLISHED. RELEASED FOR PUBLICATION -,- .
© COPYRIGHT - BY TYCO ELECTRONICS CORPORATION. ALL RIGHTS RESERVED.

LOC	DIST
AD	00

REVISIONS

P	LTR	DESCRIPTION	DATE	DWN	APVD
	J1	REVISED PER ECO-09-024717	05NOV09	KK	AEG

1. HARDNESS VALUE SHOULD BE 80 DPH MAX (AVG OF 3 READINGS) USING A 100 GRAM LOAD.

2. OBSOLETE PART NUMBER.

3. FINISH: .000100 MIN BRIGHT TIN-LEAD

4. FINISH: .000100 MIN TIN

5. OBSOLETE PARTS: OBSOLETE CIS STREAMLINING PER D.RENAUD/D.SINISI

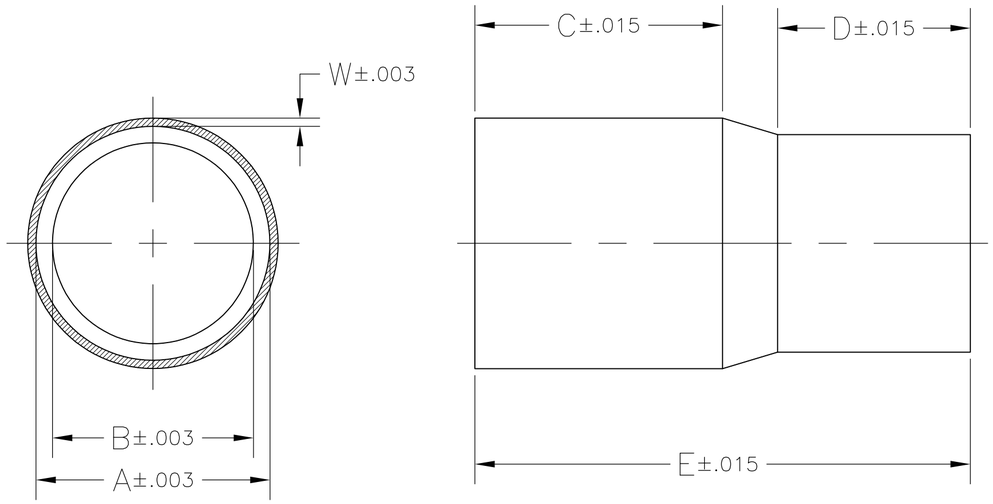

	FINISH	E	D	C	W (WALL THK.)	B (INSIDE DIA)	A (INSIDE DIA)	PART NUMBER
	4	.900	.250	.550	.023	.525	.600	~~5-102903-8~~
	4	.900	.250	.550	.023	.550	.600	~~5-102903-7~~
	4	.900	.250	.550	.023	.425	.525	~~5-102903-6~~
	4	.900	.250	.550	.023	.465	.525	~~5-102903-5~~
	4	.900	.250	.550	.023	.365	.460	~~5-102903-4~~
5 OBSOLETE	4	.900	.350	.450	.023	.250	.425	~~5-102903-3~~
	4	.900	.350	.450	.023	.300	.425	~~5-102903-2~~
	4	.900	.350	.450	.023	.365	.425	~~5-102903-1~~
	3	.900	.250	.550	.023	.525	.600	~~3-102903-6~~
	3	.900	.250	.550	.023	.550	.600	~~3-102903-3~~
	3	.900	.250	.550	.023	.425	.525	3-102903-0
5 OBSOLETE	3	.900	.250	.550	.023	.465	.525	~~2-102903-7~~
5 OBSOLETE	3	.900	.250	.550	.023	.365	.460	~~2-102903-4~~
2		~~.900~~	~~.250~~	~~.550~~	~~.023~~	~~.425~~	~~.460~~	~~2-102903-1~~
2		~~.460~~	~~.150~~	~~.260~~	~~.015~~	~~.195~~	~~.265~~	~~1-102903-8~~
5 OBSOLETE	3	.900	.350	.450	.023	.250	.425	~~1-102903-5~~
2		~~.900~~	~~.250~~	~~.550~~	~~.023~~	~~.265~~	~~.425~~	~~1-102903-2~~
5 OBSOLETE	3	.900	.350	.450	.023	.300	.425	~~102903-9~~
2		~~.900~~	~~.250~~	~~.550~~	~~.023~~	~~.325~~	~~.425~~	~~102903-6~~
	3	.900	.350	.450	.023	.365	.425	102903-3

102903

THIS DRAWING IS A CONTROLLED DOCUMENT.

DIMENSIONS: INCHES

TOLERANCES UNLESS OTHERWISE SPECIFIED:
0 PLC ± -
1 PLC ± -
2 PLC ± -
3 PLC ± .010
4 PLC ± -
ANGLES ± -

MATERIAL: SOFT COPPER

FINISH: SEE TABLE

DWN E.BRANDBERG 15DEC92
CHK J. GESFORD 20JAN93
APVD D. DUPLER 20JAN93
PRODUCT SPEC —
APPLICATION SPEC —
WEIGHT —

CUSTOMER DRAWING

Tyco Electronics
Tyco Electronics Corporation
Harrisburg, PA 17105-3608

NAME: FERRULE, STEP DOWN

SIZE	CAGE CODE	DRAWING NO	RESTRICTED TO
A2	00779	C-102903	—

SCALE 5:1 SHEET 1 OF 1 REV J1

OCEAN CHIPS
Океан Электроники
Поставка электронных компонентов

Компания «Океан Электроники» предлагает заключение долгосрочных отношений при поставках импортных электронных компонентов на взаимовыгодных условиях!

Наши преимущества:

- Поставка оригинальных импортных электронных компонентов напрямую с производств Америки, Европы и Азии, а так же с крупнейших складов мира;
- Широкая линейка поставок активных и пассивных импортных электронных компонентов (более 30 млн. наименований);
- Поставка сложных, дефицитных, либо снятых с производства позиций;
- Оперативные сроки поставки под заказ (от 5 рабочих дней);
- Экспресс доставка в любую точку России;
- Помощь Конструкторского Отдела и консультации квалифицированных инженеров;
- Техническая поддержка проекта, помощь в подборе аналогов, поставка прототипов;
- Поставка электронных компонентов под контролем ВП;
- Система менеджмента качества сертифицирована по Международному стандарту ISO 9001;
- При необходимости вся продукция военного и аэрокосмического назначения проходит испытания и сертификацию в лаборатории (по согласованию с заказчиком);
- Поставка специализированных компонентов военного и аэрокосмического уровня качества (Xilinx, Altera, Analog Devices, Intersil, Interpoint, Microsemi, Actel, Aeroflex, Peregrine, VPT, Syfer, Eurofarad, Texas Instruments, MS Kennedy, Miteq, Cobham, E2V, MA-COM, Hittite, Mini-Circuits, General Dynamics и др.);

Компания «Океан Электроники» является официальным дистрибьютором и эксклюзивным представителем в России одного из крупнейших производителей разъемов военного и аэрокосмического назначения **«JONHON»**, а так же официальным дистрибьютором и эксклюзивным представителем в России производителя высокотехнологичных и надежных решений для передачи СВЧ сигналов **«FORSTAR»**.

AVIC JONHON

«JONHON» (основан в 1970 г.)

Разъемы специального, военного и аэрокосмического назначения:

(Применяются в военной, авиационной, аэрокосмической, морской, железнодорожной, горно- и нефтедобывающей отраслях промышленности)

«FORSTAR» (основан в 1998 г.)

ВЧ соединители, коаксиальные кабели, кабельные сборки и микроволновые компоненты:

(Применяются в телекоммуникациях гражданского и специального назначения, в средствах связи, РЛС, а так же военной, авиационной и аэрокосмической отраслях промышленности).

FORSTAR®

Телефон: 8 (812) 309-75-97 (многоканальный)
Факс: 8 (812) 320-03-32
Электронная почта: ocean@oceanchips.ru
Web: http://oceanchips.ru/
Адрес: 198099, г. Санкт-Петербург, ул. Калинина, д. 2, корп. 4, лит. А