THIS DRAWING IS UNPUBLISHED. RELEASED FOR PUBLICATION 20
© COPYRIGHT 20 BY - ALL RIGHTS RESERVED.

REVISIONS

P	LTR	DESCRIPTION	DATE	DWN	APVD
	A	INITIAL RELEASE	23JUN2015	DL	CW
	A1	ECR-17-001721	13FEB2017	YC	CW
	A2	ECR-17-012365	26AUG2017	RL	CW

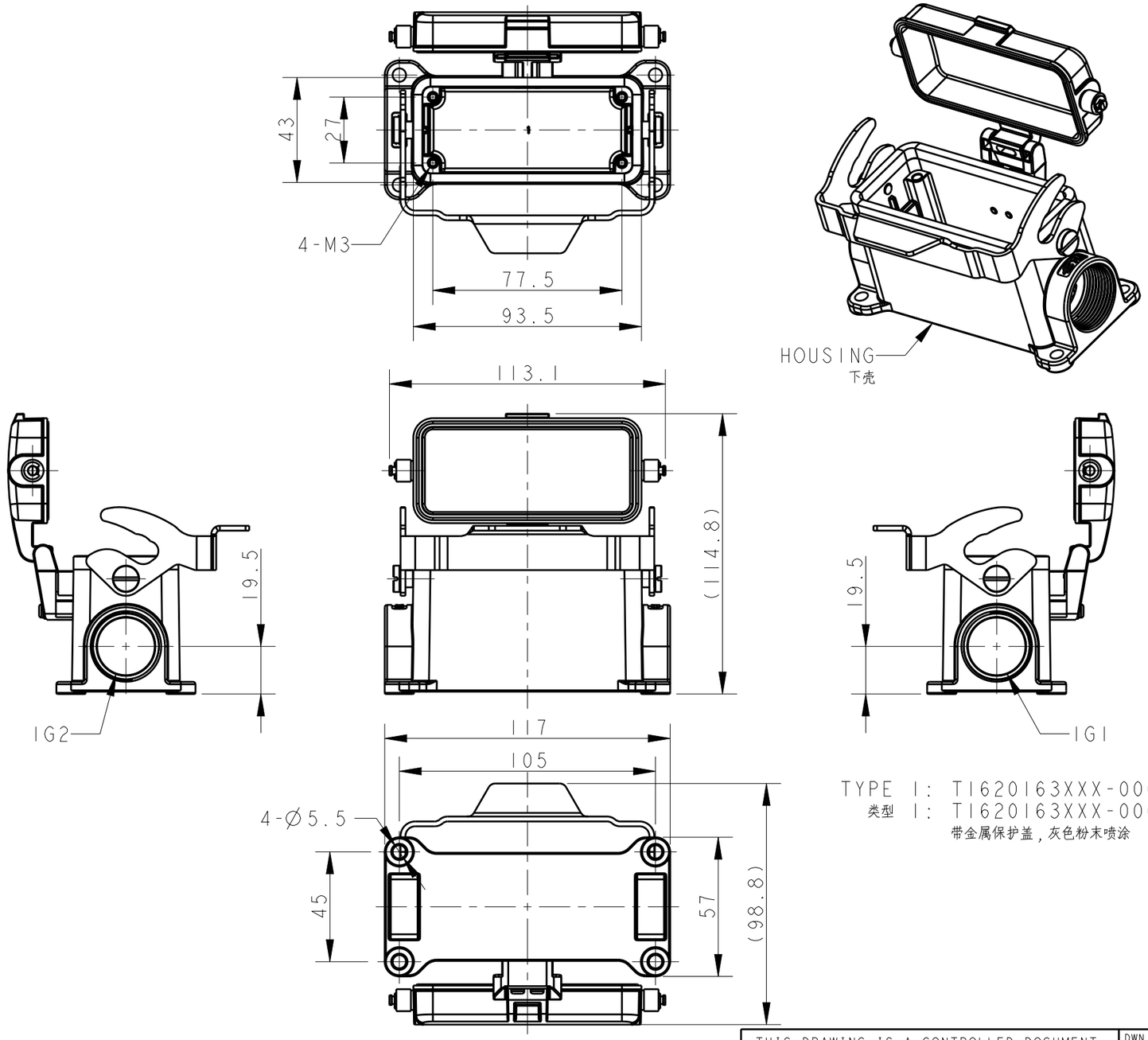

NOTES:
1. TECHNICAL CHARACTERISTICS:
   HOUSING MATERIAL: DIE CAST ALUMINIUM ALLOY
   SURFACE TREATMENT: POWDER COATED,GREY
   DEGREE OF PROTECTION: IP65 (MATED)

注释：
1. 技术参数：
   下壳材料： 铝合金
   表面处理： 粉末喷涂，灰色
   防护等级： IP65(配合)

TYPE 1: T1620163XXX-000 H16B-SDRM-LB-PG/M
类型 1: T1620163XXX-000 H16B下壳，表面安装，彩锌单扣，PG/M，
带金属保护盖，灰色粉末喷涂

THIS DRAWING IS A CONTROLLED DOCUMENT.

DIMENSIONS: mm

TOLERANCES UNLESS OTHERWISE SPECIFIED:
0 PLC ±-
1 PLC ±-
2 PLC ±-
3 PLC ±-
4 PLC ±-
ANGLES ±-

MATERIAL - -
FINISH - -

DWN DAVID LI 23JUN2015
CHK CHRIS WANG 23JUN2015
APVD XIANG XU 23JUN2015
PRODUCT SPEC 108-137013
APPLICATION SPEC 114-137013
WEIGHT -

TE Connectivity

NAME H16B-SDRM-LB-PG/M

SIZE	CAGE CODE	DRAWING NO	RESTRICTED TO
A3	-	C-T162016XXXXX00	-

CUSTOMER DRAWING | SCALE 1:2 | SHEET 1 OF 3 | REV A2

1470-19 (3/13)

THIS DRAWING IS UNPUBLISHED. RELEASED FOR PUBLICATION 20
© COPYRIGHT 20 BY - ALL RIGHTS RESERVED.

REVISIONS

P	LTR	DESCRIPTION	DATE	DWN	APVD
	-	SEE SHEET 1	-	-	-

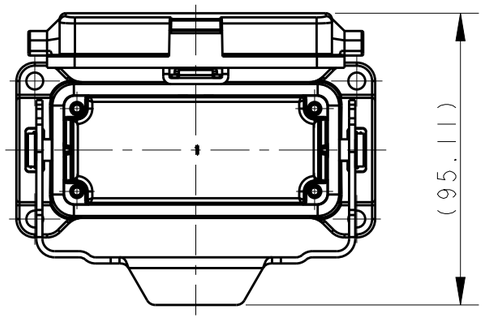

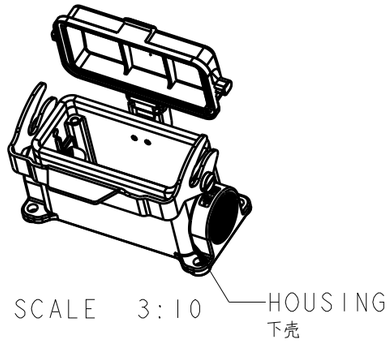

SCALE 3:10

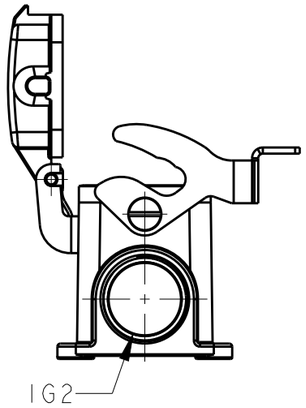

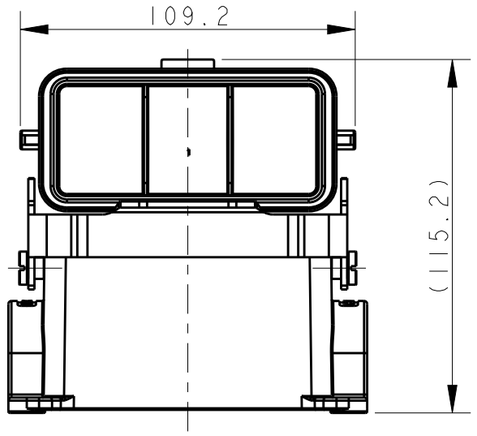

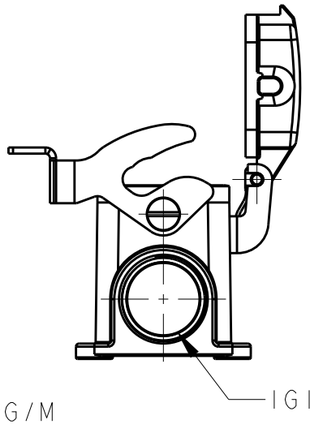

TYPE 2: TI620163XXX-000 HI6B-SDR-LB-PG/M
OTHER SPEC REFER TO TYPE 1
类型 2: TI620163XXX-000 HI6B下壳，表面安装，彩锌单扣，PG/M，带塑料保护盖，灰色粉末喷涂，其余规范参照类型1

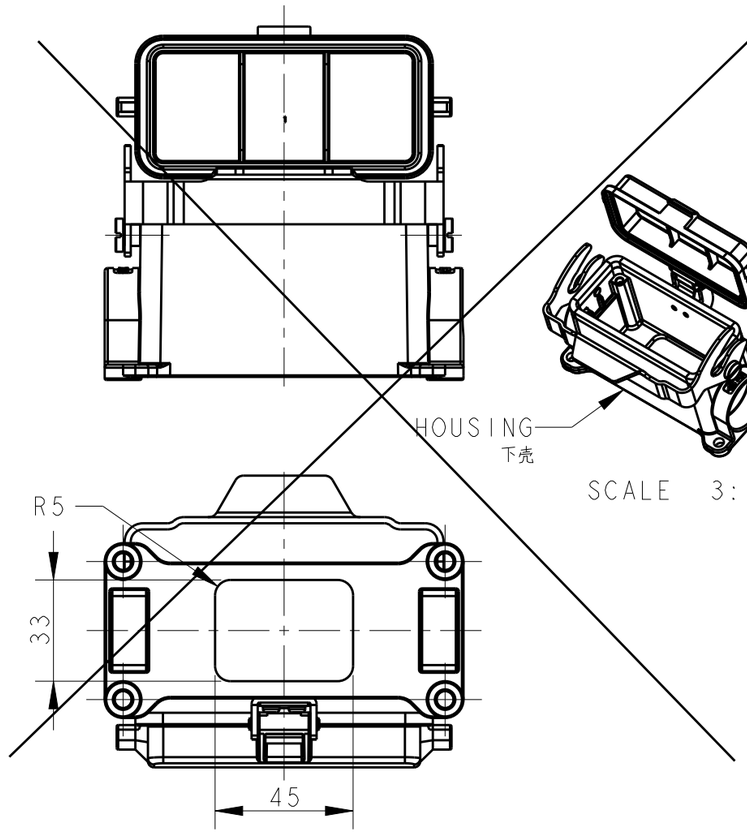

SCALE 3:10

TYPE 4: TI620163132-100 HI6B-SDR-LB-M32
OTHER SPEC REFER TO TYPE 2
类型 4: TI620163132-100 HI6B下壳，表面安装，彩锌单扣，M32，带塑料保护盖，底部铣槽，灰色粉末喷涂，其余规范参照类型2

OBSOLETE TYPE 4 PN
废除类型4料号

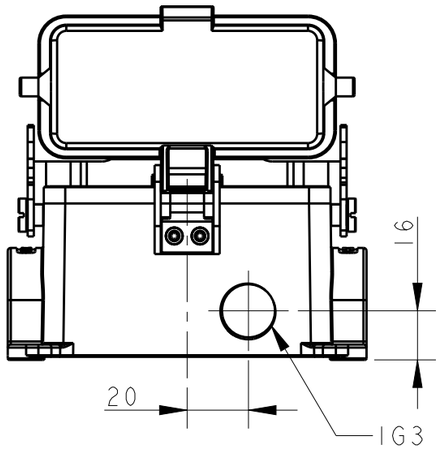

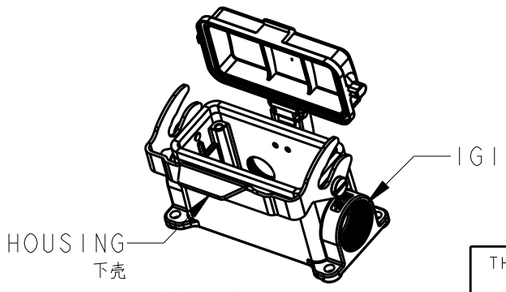

SCALE 3:10

TYPE 3: TI620162111-000 HI6B-SDR-LB-PG11/PG21
OTHER SPEC REFER TO TYPE 2
类型 3: TI620162111-000 HI6B下壳，表面安装，彩锌单扣，PG11+正面PG21，带塑料保护盖，灰色粉末喷涂，其余规范参照类型2

THIS DRAWING IS A CONTROLLED DOCUMENT.

DIMENSIONS: mm

TOLERANCES UNLESS OTHERWISE SPECIFIED:
0 PLC ±-
1 PLC ±-
2 PLC ±-
3 PLC ±-
4 PLC ±-
ANGLES ±-

MATERIAL - -
FINISH - -

DWN DAVID LI 23JUN2015
CHK CHRIS WANG 23JUN2015
APVD XIANG XU 23JUN2015
PRODUCT SPEC 108-137013
APPLICATION SPEC 114-137013
WEIGHT -

CUSTOMER DRAWING

TE Connectivity

NAME HI6B-SDRM-LB-PG/M

SIZE	CAGE CODE	DRAWING NO	RESTRICTED TO
A3	-	C-TI62016XXXXX00	-

SCALE 1:2 SHEET 2 OF 3 REV A2

1470-19 (3/13)

THIS DRAWING IS UNPUBLISHED. RELEASED FOR PUBLICATION 20
© COPYRIGHT 20 BY - ALL RIGHTS RESERVED.

REVISIONS

P	LTR	DESCRIPTION	DATE	DWN	APVD
	-	SEE SHEET 1	-	-	-

NOTES:

SEE SHEET 1

注释:

参照 SHEET 1

	PART NUMBER 料号	PART DESCRIPTION 描述	1G1	1G2	1G3	TYPE 类型
	TI620163421-000	HI6B-SDRM-LB-PG21	HI6B HOUSING,SURFACE MOUNTED,METAL SINGLE LOCKING,PG21,METAL PROTECTION COVER,POWDER COATED,GREY HI6B下壳,表面安装,彩锌单扣,PG21,带金属保护盖,灰色粉末喷涂	PG21	-	-	TYPE 1 类型1
	TI620163425-000	HI6B-SDRM-LB-M25	HI6B HOUSING,SURFACE MOUNTED,METAL SINGLE LOCKING,M25,METAL PROTECTION COVER,POWDER COATED,GREY HI6B下壳,表面安装,彩锌单扣,M25,带金属保护盖,灰色粉末喷涂	M25	-	-	
	TI620163321-000	HI6B-SDRM-LB-2PG21	HI6B HOUSING,SURFACE MOUNTED,METAL SINGLE LOCKING,2PG21,METAL PROTECTION COVER,POWDER COATED,GREY HI6B下壳,表面安装,彩锌单扣,2PG21,带金属保护盖,灰色粉末喷涂	PG21	PG21	-	
	TI620163325-000	HI6B-SDRM-LB-2M25	HI6B HOUSING,SURFACE MOUNTED,METAL SINGLE LOCKING,2M25,METAL PROTECTION COVER,POWDER COATED,GREY HI6B下壳,表面安装,彩锌单扣,2M25,带金属保护盖,灰色粉末喷涂	M25	M25	-	
	TI620163121-000	HI6B-SDR-LB-PG21	HI6B HOUSING,SURFACE MOUNTED,METAL SINGLE LOCKING,PG21,PLASTIC PROTECTION COVER,POWDER COATED,GREY HI6B下壳,表面安装,彩锌单扣,PG21,带塑料保护盖,灰色粉末喷涂	PG21	-	-	TYPE 2 类型2
	TI620163120-000	HI6B-SDR-LB-M20	HI6B HOUSING,SURFACE MOUNTED,METAL SINGLE LOCKING,M20,PLASTIC PROTECTION COVER,POWDER COATED,GREY HI6B下壳,表面安装,彩锌单扣,M20,带塑料保护盖,灰色粉末喷涂	M20	-	-	
	TI620163125-000	HI6B-SDR-LB-M25	HI6B HOUSING,SURFACE MOUNTED,METAL SINGLE LOCKING,M25,PLASTIC PROTECTION COVER,POWDER COATED,GREY HI6B下壳,表面安装,彩锌单扣,M25,带塑料保护盖,灰色粉末喷涂	M25	-	-	
OBSOLETE 废除	~~TI620163132-000~~	~~HI6B-SDR-LB-M32~~	~~HI6B HOUSING,SURFACE MOUNTED,METAL SINGLE LOCKING,M32,PLASTIC PROTECTION COVER,POWDER COATED,GREY~~ ~~HI6B下壳,表面安装,彩锌单扣,M32,带塑料保护盖,灰色粉末喷涂~~	~~M32~~	-	-	
	TI620163220-000	HI6B-SDR-LB-2M20	HI6B HOUSING,SURFACE MOUNTED,METAL SINGLE LOCKING,2M20,PLASTIC PROTECTION COVER,POWDER COATED,GREY HI6B下壳,表面安装,彩锌单扣,2M20,带塑料保护盖,灰色粉末喷涂	M20	M20	-	
	TI620163221-000	HI6B-SDR-LB-2PG21	HI6B HOUSING,SURFACE MOUNTED,METAL SINGLE LOCKING,2PG21,PLASTIC PROTECTION COVER,POWDER COATED,GREY HI6B下壳,表面安装,彩锌单扣,2PG21,带塑料保护盖,灰色粉末喷涂	PG21	PG21	-	
	TI620163225-000	HI6B-SDR-LB-2M25	HI6B HOUSING,SURFACE MOUNTED,METAL SINGLE LOCKING,2M25,PLASTIC PROTECTION COVER,POWDER COATED,GREY HI6B下壳,表面安装,彩锌单扣,2M25,带塑料保护盖,灰色粉末喷涂	M25	M25	-	
	TI620162111-000	HI6B-SDR-LB-PG11/PG21	HI6B HOUSING,SURFACE MOUNTED,METAL SINGLE LOCKING,PG11+FRONT ENTRY PG21,PLASTIC PROTECTION COVER,POWDER COATED,GREY HI6B下壳,表面安装,彩锌单扣,PG11+正面PG21,带塑料保护盖,灰色粉末喷涂	PG21	-	PG11	TYPE 3 类型3
OBSOLETE 废除	~~TI620163132-100~~	~~HI6B-SDR-LB-M32/T~~	~~HI6B HOUSING,SURFACE MOUNTED,METAL SINGLE LOCKING,M32,PLASTIC PROTECTION COVER,MILL ON BOTTOM,POWDER COATED,GREY~~ ~~HI6B下壳,表面安装,彩锌单扣,M32,带塑料保护盖,底部铣槽,灰色粉末喷涂~~	~~M32~~	-	-	TYPE 4 类型4

THIS DRAWING IS A CONTROLLED DOCUMENT.

DIMENSIONS: mm

TOLERANCES UNLESS OTHERWISE SPECIFIED:
0 PLC ±-
1 PLC ±-
2 PLC ±-
3 PLC ±-
4 PLC ±-
ANGLES ±-

MATERIAL - -

FINISH - -

DWN DAVID LI 23JUN2015
CHK CHRIS WANG 23JUN2015
APVD XIANG XU 23JUN2015
PRODUCT SPEC 108-137013
APPLICATION SPEC 114-137013
WEIGHT -

TE Connectivity

NAME HI6B-SDRM-LB-PG/M

SIZE	CAGE CODE	DRAWING NO	RESTRICTED TO
A3	-	C-TI62016XXXXX00	-

CUSTOMER DRAWING | SCALE 1:2 | SHEET 3 OF 3 | REV A2

1470-19 (3/13)

OCEAN CHIPS
Океан Электроники
Поставка электронных компонентов

Компания «Океан Электроники» предлагает заключение долгосрочных отношений при поставках импортных электронных компонентов на взаимовыгодных условиях!

Наши преимущества:

- Поставка оригинальных импортных электронных компонентов напрямую с производств Америки, Европы и Азии, а так же с крупнейших складов мира;
- Широкая линейка поставок активных и пассивных импортных электронных компонентов (более 30 млн. наименований);
- Поставка сложных, дефицитных, либо снятых с производства позиций;
- Оперативные сроки поставки под заказ (от 5 рабочих дней);
- Экспресс доставка в любую точку России;
- Помощь Конструкторского Отдела и консультации квалифицированных инженеров;
- Техническая поддержка проекта, помощь в подборе аналогов, поставка прототипов;
- Поставка электронных компонентов под контролем ВП;
- Система менеджмента качества сертифицирована по Международному стандарту ISO 9001;
- При необходимости вся продукция военного и аэрокосмического назначения проходит испытания и сертификацию в лаборатории (по согласованию с заказчиком);
- Поставка специализированных компонентов военного и аэрокосмического уровня качества (Xilinx, Altera, Analog Devices, Intersil, Interpoint, Microsemi, Actel, Aeroflex, Peregrine, VPT, Syfer, Eurofarad, Texas Instruments, MS Kennedy, Miteq, Cobham, E2V, MA-COM, Hittite, Mini-Circuits, General Dynamics и др.);

Компания «Океан Электроники» является официальным дистрибьютором и эксклюзивным представителем в России одного из крупнейших производителей разъемов военного и аэрокосмического назначения **«JONHON»**, а так же официальным дистрибьютором и эксклюзивным представителем в России производителя высокотехнологичных и надежных решений для передачи СВЧ сигналов **«FORSTAR»**.

AVIC JONHON

«JONHON» (основан в 1970 г.)

Разъемы специального, военного и аэрокосмического назначения:

(Применяются в военной, авиационной, аэрокосмической, морской, железнодорожной, горно- и нефтедобывающей отраслях промышленности)

«FORSTAR» (основан в 1998 г.)

ВЧ соединители, коаксиальные кабели, кабельные сборки и микроволновые компоненты:

(Применяются в телекоммуникациях гражданского и специального назначения, в средствах связи, РЛС, а так же военной, авиационной и аэрокосмической отраслях промышленности).

FORSTAR®

Телефон: 8 (812) 309-75-97 (многоканальный)
Факс: 8 (812) 320-03-32
Электронная почта: ocean@oceanchips.ru
Web: http://oceanchips.ru/
Адрес: 198099, г. Санкт-Петербург, ул. Калинина, д. 2, корп. 4, лит. А