THIS DRAWING IS UNPUBLISHED. RELEASED FOR PUBLICATION – ,– .
© COPYRIGHT – BY TYCO ELECTRONICS CORPORATION. ALL RIGHTS RESERVED.

LOC	DIST
HC	00

REVISIONS

P	LTR	DESCRIPTION	DATE	DWN	APVD
	C	FIRST ISSUE	2010NOV1	AM	–

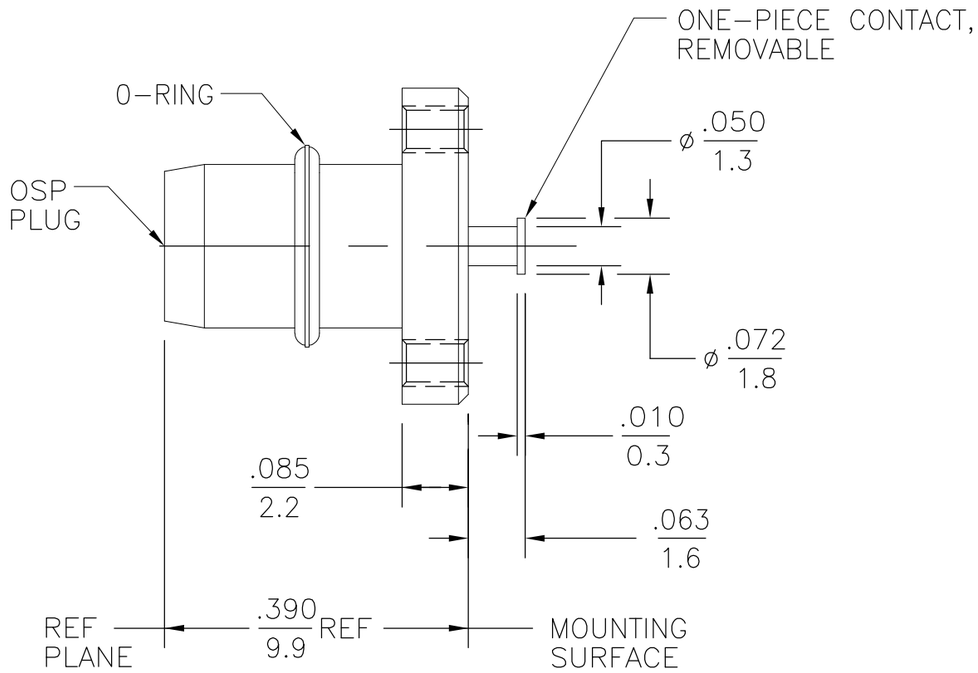

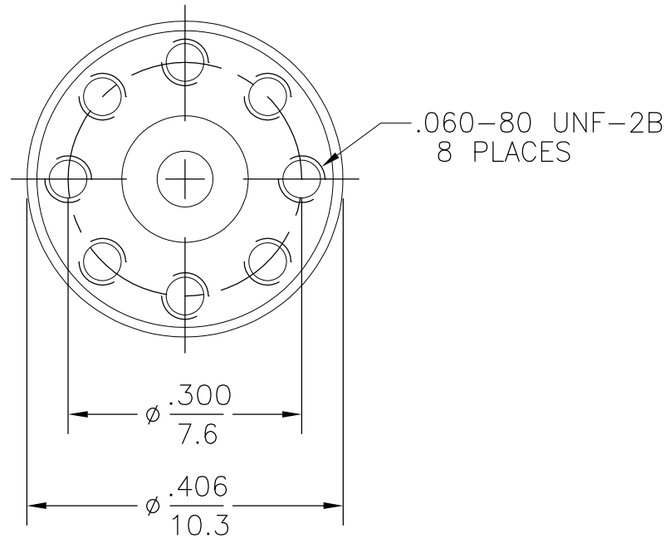

ELECTRICAL	
NOMINAL IMPEDANCE (OHMS)	50±1
Frequency Range (GHz) DC to	18
Volt Rating (VRMS MAX) @ Sea Level	335
VSWR	1.05+.005f(GHz) DC to 18 GHz
Insertion Loss (dB MAX)	.03x $\sqrt{f(GHz)}$
RF Leakage (dB MIN) (Interface Only, Fully Mated)	–(90–f(GHz))
Corona, 70,000 Ft (VRMS MIN)	250
Dielectric Withstanding Voltage (VRMS MIN) @ Sea Level	1000
Contact Resistance (Milliohms MAX)	
Center Contact	2.0
Outer Contact	2.0
RF High Potential @ Sea Level (VRMS MIN @ 5 MHz)	670
I.R.(Megohms MIN)	5000

MECHANICAL	
Interface Dimensions Per MIL–STD–348A FIG 321–1	
Mating Characteristics:	
Insertion (MAX Lbs)	N/A
Withdrawal (MIN Oz)	N/A
Force to Engage (In/Lbs MAX)	3
& Disengage (In/Lbs MAX)	1.5
Center Contact Captivation	
Axial (Lbs)	0
Cable Retention	
Axial Force (Lbs MIN)	N/A
Torque (In/Oz MIN)	N/A

ENVIRONMENTAL
TEMPERATURE RATING –65° TO +125°C
Vibration MIL–STD–202, Method 204, Condition D
Shock MIL–STD–202, Method 213, Condition I
Thermal Shock MIL–STD–202, Method 107, Condition B
Moisture Resistance MIL–STD–202, Method 106
Corrosion – MIL–STD–202, Method 101, Condition B

.XXX = in
XX.X = mm (REF)

FINISH	MATERIAL	COMPONENT
–	FLUOROSILICONE PER MIL–R–25988, CLASS I, TYPE I.	O–RING
GOLD PLATE PER ASTM–B488	BRASS PER ASTM–B16	CENTER CONTACT
–	PTFE FLUOROCARBON PER ASTM–D–1457.	DIELECTRIC
GOLD PLATE PER ASTM–B488	SST PER ASTM–A484 AND ASTM–A582, TYPE 303.	HOUSING

THIS DRAWING IS A CONTROLLED DOCUMENT.

DIMENSIONS: INCHES

TOLERANCES UNLESS OTHERWISE SPECIFIED:
0 PLC ± –
1 PLC ± –
2 PLC ± –
3 PLC ± .005
4 PLC ± –
ANGLES ± 1°

MATERIAL: SEE TABLE
FINISH: SEE TABLE

DWN T. WAGNER 12–14–98
CHK –
APVD T. WAGNER 12–14–98
PRODUCT SPEC –
APPLICATION SPEC –
WEIGHT –

Tyco Electronics
Tyco Electronics Corporation
Harrisburg, Pa 17105–3608

NAME: OSP STRIPLINE SURFACE LAUNCH PLUG TURRET TERMINAL (4567–1322–00)

SIZE	CAGE CODE	DRAWING NO	RESTRICTED TO
A3	00779	C–1313851	–

CUSTOMER DRAWING | SCALE 5:1 | SHEET 1 OF 1 | REV C

AMP 1470–19 REV 31MAR2000

E:\RF\Prod_eng\Jeff's EC's\EC's ready for checking\1059700–1_1–c.dwg

OCEAN CHIPS
Океан Электроники
Поставка электронных компонентов

Компания «Океан Электроники» предлагает заключение долгосрочных отношений при поставках импортных электронных компонентов на взаимовыгодных условиях!

Наши преимущества:

- Поставка оригинальных импортных электронных компонентов напрямую с производств Америки, Европы и Азии, а так же с крупнейших складов мира;
- Широкая линейка поставок активных и пассивных импортных электронных компонентов (более 30 млн. наименований);
- Поставка сложных, дефицитных, либо снятых с производства позиций;
- Оперативные сроки поставки под заказ (от 5 рабочих дней);
- Экспресс доставка в любую точку России;
- Помощь Конструкторского Отдела и консультации квалифицированных инженеров;
- Техническая поддержка проекта, помощь в подборе аналогов, поставка прототипов;
- Поставка электронных компонентов под контролем ВП;
- Система менеджмента качества сертифицирована по Международному стандарту ISO 9001;
- При необходимости вся продукция военного и аэрокосмического назначения проходит испытания и сертификацию в лаборатории (по согласованию с заказчиком);
- Поставка специализированных компонентов военного и аэрокосмического уровня качества (Xilinx, Altera, Analog Devices, Intersil, Interpoint, Microsemi, Actel, Aeroflex, Peregrine, VPT, Syfer, Eurofarad, Texas Instruments, MS Kennedy, Miteq, Cobham, E2V, MA-COM, Hittite, Mini-Circuits, General Dynamics и др.);

Компания «Океан Электроники» является официальным дистрибьютором и эксклюзивным представителем в России одного из крупнейших производителей разъемов военного и аэрокосмического назначения **«JONHON»**, а так же официальным дистрибьютором и эксклюзивным представителем в России производителя высокотехнологичных и надежных решений для передачи СВЧ сигналов **«FORSTAR»**.

AVIC JONHON

«JONHON» (основан в 1970 г.)

Разъемы специального, военного и аэрокосмического назначения:

(Применяются в военной, авиационной, аэрокосмической, морской, железнодорожной, горно- и нефтедобывающей отраслях промышленности)

«FORSTAR» (основан в 1998 г.)

ВЧ соединители, коаксиальные кабели, кабельные сборки и микроволновые компоненты:

(Применяются в телекоммуникациях гражданского и специального назначения, в средствах связи, РЛС, а так же военной, авиационной и аэрокосмической отраслях промышленности).

FORSTAR®

Телефон: 8 (812) 309-75-97 (многоканальный)
Факс: 8 (812) 320-03-32
Электронная почта: ocean@oceanchips.ru
Web: http://oceanchips.ru/
Адрес: 198099, г. Санкт-Петербург, ул. Калинина, д. 2, корп. 4, лит. А