G-Series

Toggle Switches

General purpose workhorses with options tailored to meet most any need. Ratings to 20A 277VAC, international approvals, various actuator, bushing, termination, and circuit choices allow this toggle switch to easily integrate into a variety of different applications. The G-Series has a storied history in the Marine, Food Service, Generator, Industrial Control, and Office Automation markets and is appropriate for usage in low voltage DC applications as well.

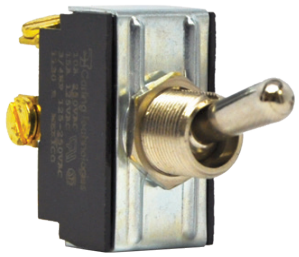

Carling Technologies®

Innovative Designs. Powerful Solutions.

Carling Technologies, Inc.
60 Johnson Avenue • Plainville, CT 06062-1177
Phone: (860) 793-9281 • Fax: (860) 793-9231
Email: sales@carlingtech.com • www.carlingtech.com

Dielectric Strength

UL/CSA: 1000V - live to dead metal parts & opposite polarity

VDE: 4000V - live to dead metal parts; 1250V - opposite polarity & across open contacts

Electrical Life

50,000 cycles - maintained
25,000 cycles - momentary

Mechanical Life

100,000 cycles

Operating Temperature

32°F to 185°F (0° to 85°C)

2GM51 - 73

1 Base Part Number — 2 Actuator Style

1 BASE PART NUMBER: SERIES/CIRCUITRY/RATING/TERMINATION[3]

Single Pole in Double Pole base — ***Double Pole***

10A 250VAC, 15A 125VAC, 3/4 HP 125-250VAC

solder lug	.250 tab	screw term.		solder lug	.250 tab	screw term.
2GA50	**2GA51**	**2GA54**	On-None-Off	**2GK50**	**2GK51**	**2GK54**
6GA5A	**6GA5B**	**6GA5E**	(On)-None-Off	**6GK5A**	**6GK5B**	**6GK5E**
6GA5L	**6GA5M**	**6GA5S**	On-None-(Off)	**6GK5L**	**6GK5M**	**6GK5S**
2GB50	**2GB51**	**2GB54**	On-None-On	**2GL50**	**2GL51**	**2GL54**
6GB5A	**6GB5B**	**6GB5E**	On-None-(On)	**6GL5A**	**6GL5B**	**6GL5E**
2GC50	**2GC51**	**2GC54**	On-Off-On	**2GM50**	**2GM51**	**2GM54**
6GC5A	**6GC5B**	**6GC5E**	On-Off-(On)	**6GM5A**	**6GM5B**	**6GM5E**
6GC5L	**6GC5M**	**6GC5S**	(On-Off-(On)	**6GM5L**	**6GM5M**	**6GM5S**
10A 250VAC, 15A 125VAC, 12 (6)A 250VAC T85/55 ENEC/VDE Approved[1]						
2GA90	**2GA91**	**-**	On-None-Off	**2GK90**	**2GK91**	
2GB90	**2GB91**	**-**	On-None-On	**2GL90**	**2GL91**	
2GC90	**2GC91**	**-**	On-Off-On	**2GM90**	**2GM91**	

Additional ratings up to 20A 125VAC, 12A 250VAC, 1HP 120-240 VAC available. Consult factory for specifics.

2 ACTUATOR STYLE[4]

	unsealed	sealed	toggle length	bushing length
BAT[5]	**73**	**78**	0.687	0.465
PADDLE[5]	**NBL3**	**NBL8**	0.687	0.465
BAT[2]	**D-3B-B**	**-**	0.687	0.379
PADDLE[2]	**-**	**D-4B-B**	0.687	0.379

Notes:

1 Not available with 73 or NBL3 style toggles, T55 with 78 and NBL8 style toggles.
2 All nylon bushing and toggle.
3 Consult factory for .187 tab, wire lead and combination screw/tab/solder lug termination callouts.
4 Additional actuator options available. Consult factory.
5 Nylon toggle with black ebanol plated bushing.
( ) Indicates momentary function.

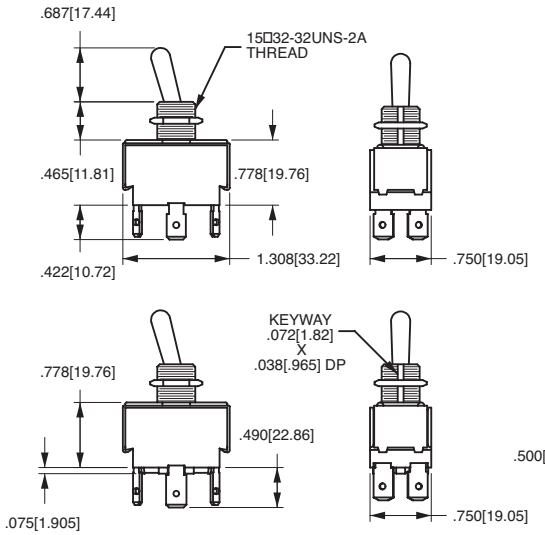

IEC APPROVED CONSTRUCTION

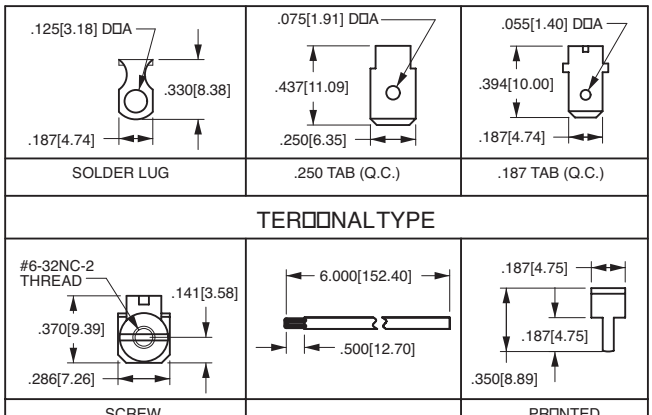

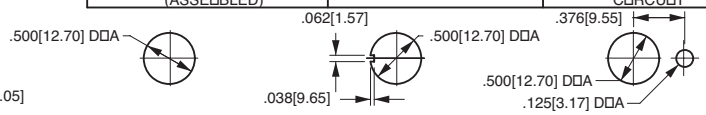

MOUNTING HOLE — WITH KEYWAY — WITH LOCKING RING

*Manufacturer reserves the right to change product specification without prior notice.

REV_SW_G_0912

60 Johnson Avenue • Plainville, CT 06062–1177 • Phone: (860) 793–9281 • Fax: (860) 793–9231
Email: sales@carlingtech.com • www.carlingtech.com

OCEAN CHIPS
Океан Электроники
Поставка электронных компонентов

Компания «Океан Электроники» предлагает заключение долгосрочных отношений при поставках импортных электронных компонентов на взаимовыгодных условиях!

Наши преимущества:

- Поставка оригинальных импортных электронных компонентов напрямую с производств Америки, Европы и Азии, а так же с крупнейших складов мира;
- Широкая линейка поставок активных и пассивных импортных электронных компонентов (более 30 млн. наименований);
- Поставка сложных, дефицитных, либо снятых с производства позиций;
- Оперативные сроки поставки под заказ (от 5 рабочих дней);
- Экспресс доставка в любую точку России;
- Помощь Конструкторского Отдела и консультации квалифицированных инженеров;
- Техническая поддержка проекта, помощь в подборе аналогов, поставка прототипов;
- Поставка электронных компонентов под контролем ВП;
- Система менеджмента качества сертифицирована по Международному стандарту ISO 9001;
- При необходимости вся продукция военного и аэрокосмического назначения проходит испытания и сертификацию в лаборатории (по согласованию с заказчиком);
- Поставка специализированных компонентов военного и аэрокосмического уровня качества (Xilinx, Altera, Analog Devices, Intersil, Interpoint, Microsemi, Actel, Aeroflex, Peregrine, VPT, Syfer, Eurofarad, Texas Instruments, MS Kennedy, Miteq, Cobham, E2V, MA-COM, Hittite, Mini-Circuits, General Dynamics и др.);

Компания «Океан Электроники» является официальным дистрибьютором и эксклюзивным представителем в России одного из крупнейших производителей разъемов военного и аэрокосмического назначения **«JONHON»**, а так же официальным дистрибьютором и эксклюзивным представителем в России производителя высокотехнологичных и надежных решений для передачи СВЧ сигналов **«FORSTAR»**.

AVIC JONHON

«JONHON» (основан в 1970 г.)

Разъемы специального, военного и аэрокосмического назначения:

(Применяются в военной, авиационной, аэрокосмической, морской, железнодорожной, горно- и нефтедобывающей отраслях промышленности)

«FORSTAR» (основан в 1998 г.)

ВЧ соединители, коаксиальные кабели, кабельные сборки и микроволновые компоненты:

(Применяются в телекоммуникациях гражданского и специального назначения, в средствах связи, РЛС, а так же военной, авиационной и аэрокосмической отраслях промышленности).

FORSTAR®

Телефон: 8 (812) 309-75-97 (многоканальный)
Факс: 8 (812) 320-03-32
Электронная почта: ocean@oceanchips.ru
Web: http://oceanchips.ru/
Адрес: 198099, г. Санкт-Петербург, ул. Калинина, д. 2, корп. 4, лит. А