THIS DRAWING IS UNPUBLISHED. RELEASED FOR PUBLICATION -,- .
© COPYRIGHT - BY TYCO ELECTRONICS CORPORATION. ALL RIGHTS RESERVED.

LOC	DIST
AJ	16

REVISIONS

P	LTR	DESCRIPTION	DATE	DWN	APVD
	G	REVISED PER ECO-10-008433	22MAY10	HMR	KW

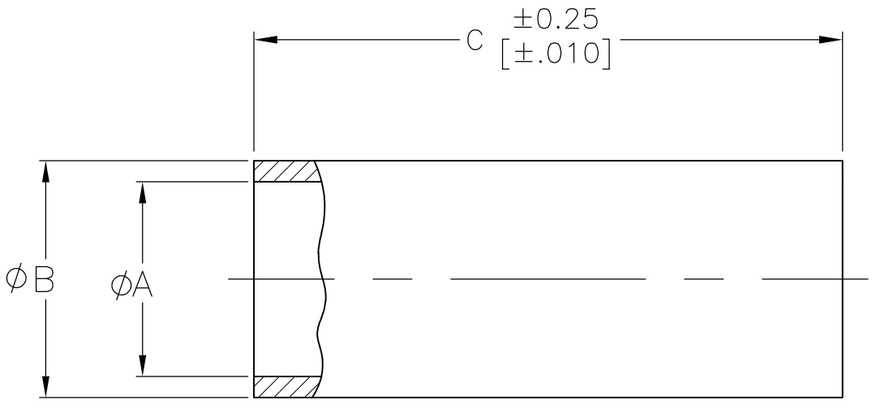

C	B	A	FINISH	PART NUMBER
9.60 [.380]	4.55 [.179]	3.51 [.138]	6	9-413889-1
9.60 [.380]	3.86 [.152]	3.20 [.126]	6	9-413889-0
9.60 [.380]	4.55 [.179]	3.51 [.138]	4	3-413889-4
7.87 [.310]	3.15 [.124]	2.49 [.098]	4	3-413889-3
7.87 [.310]	4.55 [.179]	3.20 [.138]	4	3-413889-2
7.87 [.310]	3.86 [.152]	3.20 [.126]	4	3-413889-1
7.87 [.310]	3.15 [.124]	2.49 [.098]	3	3-413889-0
7.87 [.310]	4.55 [.179]	3.51 [.138]	3	2-413889-7
7.87 [.310]	3.86 [.152]	3.20 [.126]	3	2-413889-4
9.60 [.380]	3.86 [.152]	3.20 [.126]	5	2-413889-1
9.60 [.380]	3.86 [.152]	2.67 [.105]	4	2-413889-0
9.60 [.380]	3.15 [.124]	2.49 [.098]	4	1-413889-9
9.60 [.380]	4.55 [.179]	3.51 [.138]	4	1-413889-8
9.60 [.380]	3.86 [.152]	3.20 [.126]	4	1-413889-7
9.60 [.380]	3.86 [.152]	2.67 [.105]	3	1-413889-6
9.60 [.380]	3.15 [.124]	2.49 [.098]	3	1-413889-5
9.60 [.380]	4.55 [.179]	3.51 [.138]	3	1-413889-4
9.60 [.380]	3.86 [.152]	3.20 [.126]	3	1-413889-3
9.60 [.380]	3.86 [.152]	2.67 [.105]	2	1-413889-2
9.60 [.380]	3.15 [.124]	2.49 [.098]	2	413889-9
9.60 [.380]	4.55 [.179]	3.51 [.138]	2	413889-6
OBSOLETE 9.60 [.380]	3.86 [.152]	3.20 [.126]	2	413889-3

1. COPPER ALLOY
2. BRIGHT TIN-LEAD PLATE PER ASTM B 545 WITH SUPPLEMENTAL ANTI-FRETTING LUBRICANT.
3. NICKEL PLATE.
4. GOLD PLATE
5. BLACK NICKEL PLATE.
6. TIN PLATE PER ASTM B 545 WITH SUPPLEMENTAL ANTI-FRETTING LUBRICANT.

THIS DRAWING IS A CONTROLLED DOCUMENT.

DIMENSIONS: mm [INCHES]

TOLERANCES UNLESS OTHERWISE SPECIFIED:
0 PLC ± -
1 PLC ± -
2 PLC ± 0.05 [.002]
3 PLC ± -
4 PLC ± -
ANGLES ± -

MATERIAL 1

FINISH SEE TABLE

DWN M. O'BRINE 29OCT99
CHK B. MOYER 29OCT99
APVD B. MOYER 29OCT99
PRODUCT SPEC —
APPLICATION SPEC —
WEIGHT —

Tyco Electronics
Tyco Electronics Corporation
Harrisburg, Pa 17105-3608

NAME FERRULE

SIZE	CAGE CODE	DRAWING NO	RESTRICTED TO
A3	00779	C-413889	—

CUSTOMER DRAWING

SCALE 10:1 SHEET 1 OF 1 REV G

OCEAN CHIPS
Океан Электроники
Поставка электронных компонентов

Компания «Океан Электроники» предлагает заключение долгосрочных отношений при поставках импортных электронных компонентов на взаимовыгодных условиях!

Наши преимущества:

- Поставка оригинальных импортных электронных компонентов напрямую с производств Америки, Европы и Азии, а так же с крупнейших складов мира;
- Широкая линейка поставок активных и пассивных импортных электронных компонентов (более 30 млн. наименований);
- Поставка сложных, дефицитных, либо снятых с производства позиций;
- Оперативные сроки поставки под заказ (от 5 рабочих дней);
- Экспресс доставка в любую точку России;
- Помощь Конструкторского Отдела и консультации квалифицированных инженеров;
- Техническая поддержка проекта, помощь в подборе аналогов, поставка прототипов;
- Поставка электронных компонентов под контролем ВП;
- Система менеджмента качества сертифицирована по Международному стандарту ISO 9001;
- При необходимости вся продукция военного и аэрокосмического назначения проходит испытания и сертификацию в лаборатории (по согласованию с заказчиком);
- Поставка специализированных компонентов военного и аэрокосмического уровня качества (Xilinx, Altera, Analog Devices, Intersil, Interpoint, Microsemi, Actel, Aeroflex, Peregrine, VPT, Syfer, Eurofarad, Texas Instruments, MS Kennedy, Miteq, Cobham, E2V, MA-COM, Hittite, Mini-Circuits, General Dynamics и др.);

Компания «Океан Электроники» является официальным дистрибьютором и эксклюзивным представителем в России одного из крупнейших производителей разъемов военного и аэрокосмического назначения **«JONHON»**, а так же официальным дистрибьютором и эксклюзивным представителем в России производителя высокотехнологичных и надежных решений для передачи СВЧ сигналов **«FORSTAR»**.

AVIC JONHON

«JONHON» (основан в 1970 г.)

Разъемы специального, военного и аэрокосмического назначения:

(Применяются в военной, авиационной, аэрокосмической, морской, железнодорожной, горно- и нефтедобывающей отраслях промышленности)

«FORSTAR» (основан в 1998 г.)

ВЧ соединители, коаксиальные кабели, кабельные сборки и микроволновые компоненты:

(Применяются в телекоммуникациях гражданского и специального назначения, в средствах связи, РЛС, а так же военной, авиационной и аэрокосмической отраслях промышленности).

FORSTAR®

Телефон: 8 (812) 309-75-97 (многоканальный)
Факс: 8 (812) 320-03-32
Электронная почта: ocean@oceanchips.ru
Web: http://oceanchips.ru/
Адрес: 198099, г. Санкт-Петербург, ул. Калинина, д. 2, корп. 4, лит. А