REV.	BY	DATE		P/N J3R
I	AT	11-13-02	ADDED J3R-IT-1K	

SPECIFICATIONS

RESISTANCE ----------1K,5K,10K,20K ±15%
LINEARITY (INDEPENDENT)----------±3%
POWER RATING----------0.1 WATTS
ELECTRICAL ANGLE----------30°±5°
MECHANICAL ANGLE----------±15° ~ ±19°
CENTER RETURN ACCURACY----------50% ±3%
RESOLUTION----------ESSENTIALLY INFINITE
MAX. WIPER OUTPUT----------1 mA RECOMMENDED, 5mA MAX.
OUTPUT SMOOTHNESS--------BELOW 0.2% AGAINST INPUT VOLTAGE
CONTACT RESISTANCE VARIATION---------- BELOW 5% C.R.V.
INSULATION RESISTANCE----------1000MEGOHMS @ 500VDC MIN.
DIELECTRIC STRENGTH----------1 MINUTE AT 500 VAC
STARTING TORQUE----------.15 OZ. IN. ~.18 OZ. IN.
WIPER CURRENT----------BELOW 10 uA
WEIGHT----------APPROX. 0.7 OZ.
OPERATING TEMPERATURE---------- -20°C TO +65°C
STOPPER STRENGTH ---------- OVER 0.03 OZ. IN.
VIBRATION ---------- 10 - 55 Hz, 10G.
SHOCK ---------- 30G.
LIFE EXPECTANCY ---------- APPROX. 2,000,000 OPERATIONS.

MATERIALS

HOUSING----------HIGH TEMP. THERMO PLASTIC
TERMINALS----------GOLD PLATED BRASS
RESISTANCE ELEMENT----------CONDUCTIVE PLASTIC

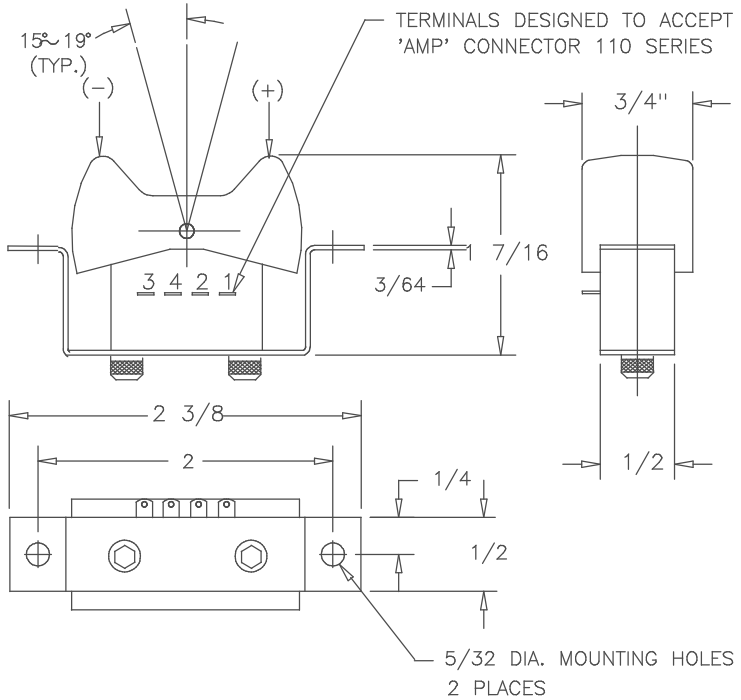
15°~19°
(TYP.)
(-)
(+)
TERMINALS DESIGNED TO ACCEPT
'AMP' CONNECTOR 110 SERIES
3/4"
3 4 2 1
1 7/16
3/64
2 3/8
2
1/4
1/2
1/2
5/32 DIA. MOUNTING HOLES
2 PLACES

SUGGESTED PANEL LAYOUT

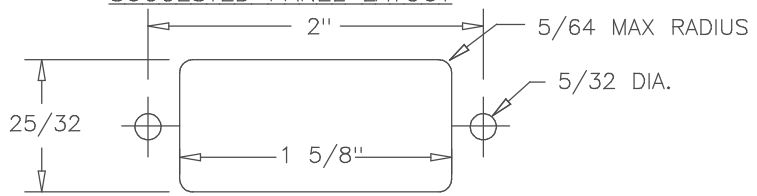

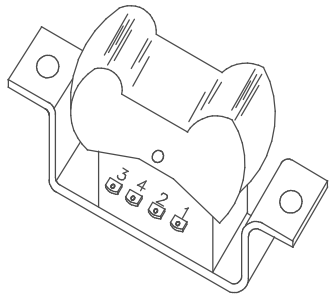

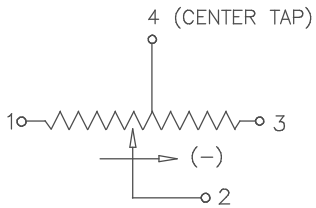

SCHEMATIC

RESISTANCE	CENTER TAP	POSITION SPRING RETURNS ROCKER	MODEL
20K	YES	TO CENTER	J3R-IT-20K
1K	YES	TO CENTER	J3R-IT-1K
1K	NO	TO TERMINAL #1	J3R-E-1K
10K	NO	TO CENTER	J3R-I-10K
5K	NO	TO CENTER	J3R-I-5K
10K	NO	TO TERMINAL #1	J3R-E-10K
5K	NO	TO TERMINAL #1	J3R-E-5K
5K	YES	TO CENTER	J3R-IT-5K
10K	YES	TO CENTER	J3R-IT-10K

TOLERANCES
XX = +/- .010" FRACT. = +/- 1/64"
XXX= +/- .005" ANGLES = +/- 1/2°
ALL SPECIFICATIONS SUBJECT TO CHANGE WITHOUT NOTICE.

USED ON

SCALE	DATE:	3-6-96
	BY	
	APPRV'D	BT
CODE IDENT:		19477

ETI SYSTEMS
ETI SYSTEMS
CARLSBAD
CALIFORNIA

TITLE
ROCKER POT

PART NO.
J3R

OCEAN CHIPS
Океан Электроники
Поставка электронных компонентов

Компания «Океан Электроники» предлагает заключение долгосрочных отношений при поставках импортных электронных компонентов на взаимовыгодных условиях!

Наши преимущества:

- Поставка оригинальных импортных электронных компонентов напрямую с производств Америки, Европы и Азии, а так же с крупнейших складов мира;
- Широкая линейка поставок активных и пассивных импортных электронных компонентов (более 30 млн. наименований);
- Поставка сложных, дефицитных, либо снятых с производства позиций;
- Оперативные сроки поставки под заказ (от 5 рабочих дней);
- Экспресс доставка в любую точку России;
- Помощь Конструкторского Отдела и консультации квалифицированных инженеров;
- Техническая поддержка проекта, помощь в подборе аналогов, поставка прототипов;
- Поставка электронных компонентов под контролем ВП;
- Система менеджмента качества сертифицирована по Международному стандарту ISO 9001;
- При необходимости вся продукция военного и аэрокосмического назначения проходит испытания и сертификацию в лаборатории (по согласованию с заказчиком);
- Поставка специализированных компонентов военного и аэрокосмического уровня качества (Xilinx, Altera, Analog Devices, Intersil, Interpoint, Microsemi, Actel, Aeroflex, Peregrine, VPT, Syfer, Eurofarad, Texas Instruments, MS Kennedy, Miteq, Cobham, E2V, MA-COM, Hittite, Mini-Circuits, General Dynamics и др.);

Компания «Океан Электроники» является официальным дистрибьютором и эксклюзивным представителем в России одного из крупнейших производителей разъемов военного и аэрокосмического назначения **«JONHON»**, а так же официальным дистрибьютором и эксклюзивным представителем в России производителя высокотехнологичных и надежных решений для передачи СВЧ сигналов **«FORSTAR»**.

AVIC JONHON

«JONHON» (основан в 1970 г.)

Разъемы специального, военного и аэрокосмического назначения:

(Применяются в военной, авиационной, аэрокосмической, морской, железнодорожной, горно- и нефтедобывающей отраслях промышленности)

«FORSTAR» (основан в 1998 г.)

ВЧ соединители, коаксиальные кабели, кабельные сборки и микроволновые компоненты:

(Применяются в телекоммуникациях гражданского и специального назначения, в средствах связи, РЛС, а так же военной, авиационной и аэрокосмической отраслях промышленности).

FORSTAR®

Телефон: 8 (812) 309-75-97 (многоканальный)
Факс: 8 (812) 320-03-32
Электронная почта: ocean@oceanchips.ru
Web: http://oceanchips.ru/
Адрес: 198099, г. Санкт-Петербург, ул. Калинина, д. 2, корп. 4, лит. А