DRW. NO.	Sheet. No.
A110915-001	1/3

Confidential

改版数	変更内容 REVISION DESCRIPTION	承認	検図	担当	年月日	変更通知書No.
B x 1	ロットNo表記位置変更の為	大家	石井	菊地	10/02/25	M120727
C x						
D x						
E x						
F x						

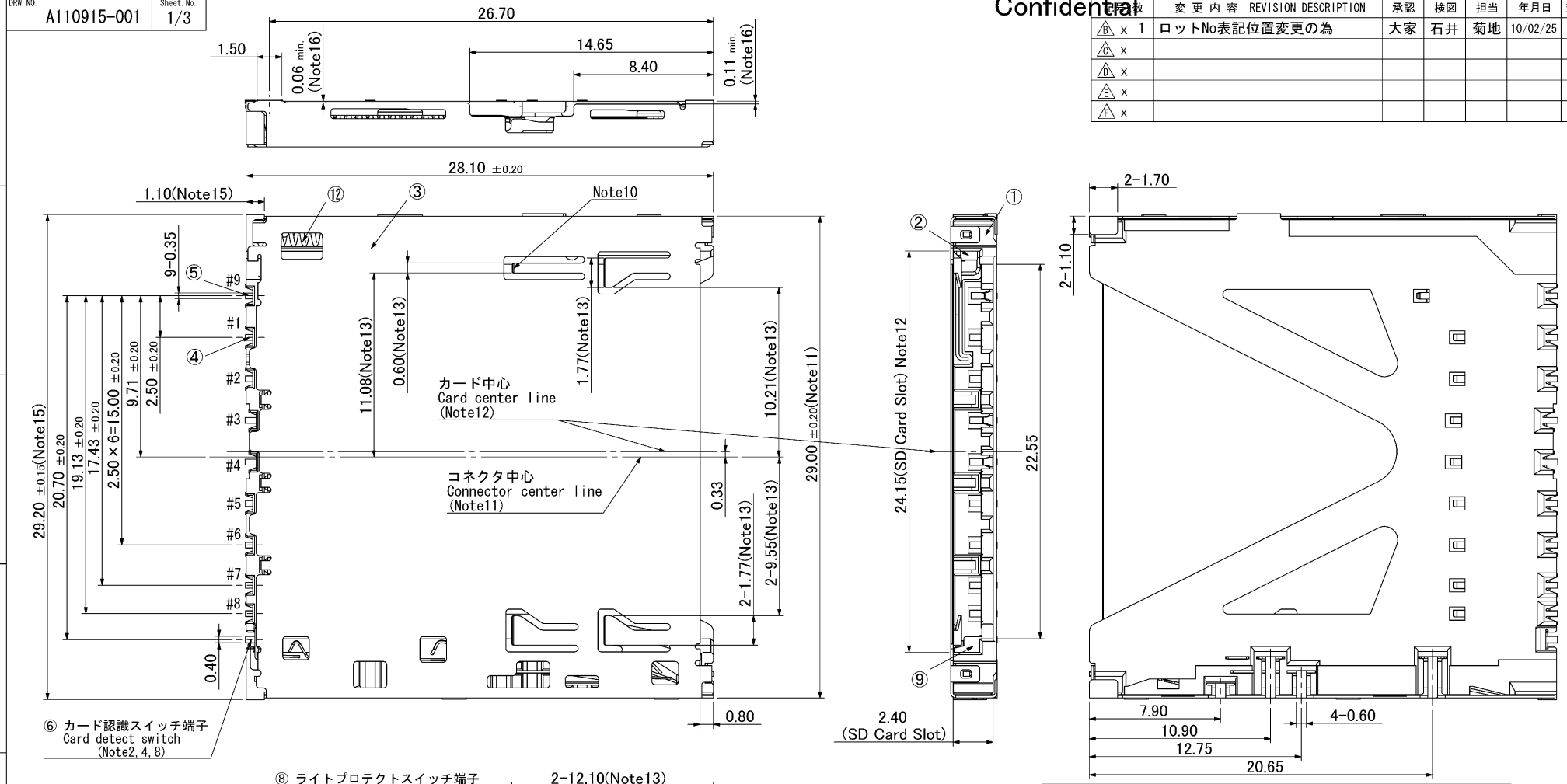

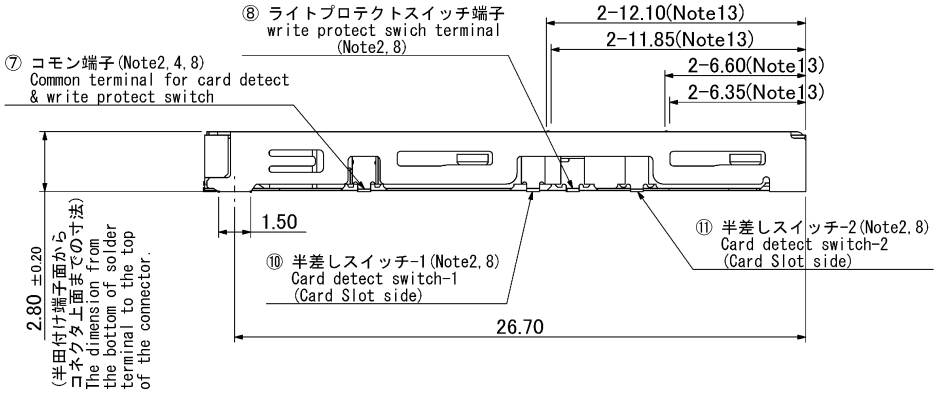

部品番号 ITEM	部品名 DESCRIPTION	個数 QNT.	材質・寸度 MATERIAL	記事 CONTENT
12	コイルスプリング(coil spring)	1	SUS	-
11	半差しスイッチ-2 (Card detect switch-2) Card Slot side	1	PB	Ni-Au/Sn
10	半差しスイッチ-1 (Card detect switch-1) Card Slot side	1	PB	Ni-Au/Sn
9	モールド	1	PA9T	Black(UL94V-0)
8	ライトプロテクトスイッチ(W.P.switch)	1	PB	Ni-Au/Sn
7	コモン端子(common contact)	1	PB	Ni-Au
6	カード認識スイッチ(detective card switch)	1	PB	Ni-Au/Sn
5	コンタクト(contact)	1	PB	Ni-Au/Sn
4	コンタクト(contact)	8	PB	Ni-Au/Sn
3	板金(shell)	2	SUS	Ni-Sn
2	イジェクタ(ejector)	1	SUS	-
1	インシュレータ(insulator)	1	LCP	Black(UL94V-0)

参考図

2015/02/03 01:49

指定外公差 ±0.3
Tolerances ±0.3 unless otherwise specified.
( )寸法は参考値 ( )Reference value.

山一電機(株)

JST 電機株式会社
YAMAICHI ELECTRONICS Co.,Ltd.

尺度 SCALE	4 / 1	承認 APP.	承認 APP.	検図 CHK.	製図 DRW.	設計 DSGN.
単位 DIMENSION	mm		09/11/24	09/11/20	09/11/20	09/11/20
三角図法 3RD. ANGLE PROJECTION			大家	石井	菊地	菊地

名称 (TITLE) SD Normal

FPS009-2920-0

図番 (DRW. NO.) A110915-001 | Sheet. No. 1/3 | REV. B

A3-A1-SW005

Confidential

SDカード　挿入状態　(S=FREE)

カードイジェクト位置
(Card ejected position)

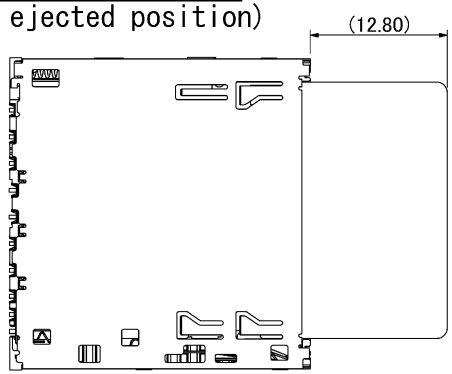

カードロック位置
(Card locked position)

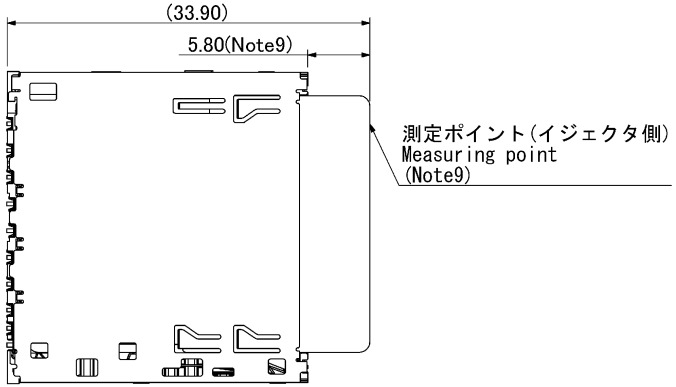

カードプッシュ位置
(Card push position)

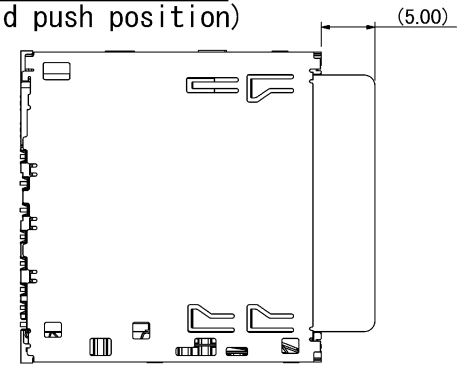

推奨プリント基板寸法　(TOP　VIEW)
RECOMMENDED PCB LAYOUT

指定外公差 Tolerance　±0.05

パターン禁止エリア
Prohibited area
(9箇所 9 places)

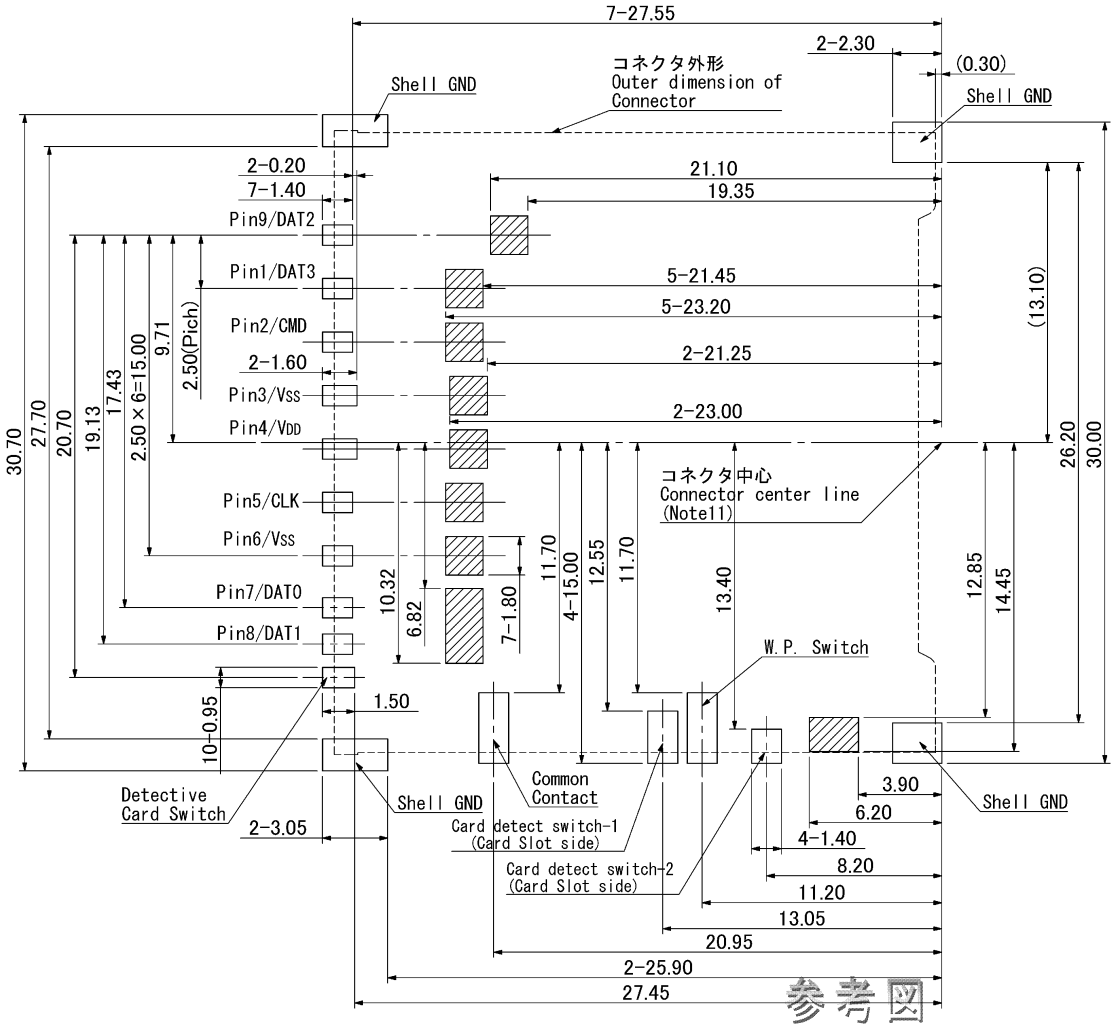

2015/02/03 9:18:01 JST						JST 電機株式会社 YAMAICHI ELECTRONICS Co.,Ltd.
指定外公差 ±0.3 Tolerances ±0.3 unless otherwise specified. ( )寸法は参考値　( )Reference value.						山一電機(株)
尺度 SCALE 4 / 1	承認 APP.	承認 APP.	検図 CHK.	製図 DRW.	設計 DSGN.	名称 (TITLE) SD Normal
単位 DIMENSION mm		09/11/24	09/11/20	09/11/20	09/11/20	FPS009-2920-0
三角図法 3RD. ANGLE PROJECTION		大家	石井	菊地	菊地	図番 (DRW. NO.) A110915-001　Sheet. No. 2/　REV. B

A3-A2-SW005

Confidential

記事 Note

1.性能仕様書は、F110915-001 による。また、梱包仕様書は、R110915-001 による。
Performance shall conform to F110915-001. Standard packaging method R110915-001.

2.ｽｲｯﾁの仕様（接触抵抗及び以下に記載のない項目に関しては性能仕様書の規定に準じます.）
Spec of switch(Please refer to specification above not including the following items.)

・定格 DC5V 10mA
Rating DC5V 10mA

・回路条件に関する注意事項
Recommended circuit condition.
ｽｲｯﾁの ON,OFF 切り替え動作時のﾊﾞｳﾝｼﾝｸﾞ及び外部振動などのﾁｬﾀﾘﾝｸﾞや、取付機器の落下等による誤動作を防止する為、下記のような配慮をお願いします。
It is recommended to design a host with following process to prevent from switch malfunction by drop shock of the application(this connector mounted) or chattering such as bouncing or outer vibration during switch operation.

(1)複数回の読み込みを行う。
Multiple data access.

(2)ﾃﾞｨﾚｲﾀｲﾑを設定する･･･400msec 以上を推奨します。
Establish of delay time-recommended 400msec.Min.

(3)ｽｲｯﾁがON状態になってから、カードへ通電することを推奨します。
It is recommended to apply current after switch turns on.

3.本品でｶｰﾄﾞの抜去を行う場合は必ずｶｰﾄﾞを挿入方向に差し込んで下さい。
Push in to eject the card.

4.ｶｰﾄﾞ挿入時のｺﾈｸﾀとｶｰﾄﾞのﾊﾟｯﾄﾞとの接触及びｶｰﾄﾞ認識ｽｲｯﾁの接触の順番は下記の様になります。
ｶｰﾄﾞ抜去時には挿入時と反対の順番で接触が断たれます。
The sequence of contact between the connector and card pattern during card insertion,contact with detect switch shall be as follow.During removal the contacts are disconnected in the reverse sequence.
順番：#3,4 → #1,2,5,6,7,8,9 → ｶｰﾄﾞ認識ｽｲｯﾁ
Sequence: #3,4 → #1,2,5,6,7,8,9 → Card detect switch

5.本ｺﾈｸﾀは内部に摺動部があるため洗浄後にﾌﾗｯｸｽ等の残査が内部に残りｶｰﾄﾞの挿抜が困難になるのでｺﾈｸﾀの浸漬による洗浄は行わないでください。(ﾌﾟﾘﾝﾄ板・半田端子部の部分的な洗浄は可能です。)
Do not wash by immersing the connector in fluid since the residual flux after washing may interfere with operation of the sliding part inside during card insertion.(However, the printed boards and soldered terminals may be washed before assembly.)

6.本品は MMC に対しての誤挿入防止機構を設けていないので逆方向でも挿入できますが、逆方向で MMC を挿入するとｶｰﾄﾞﾛｯｸ位置が正規の位置より手前(約3.5mm)になります。その場合、ｶｰﾄﾞは抜き取らず再度挿入方向に押し込んでｶｰﾄﾞを抜去させてから抜き取るようにして下さい。(Note 3 参照)
MMC can be inserted in any direction, but incorrect position will extend the card by 3.5mm more than the proper position In that case, card must be removed by pushing in, and not manually pulling the card out.(See note 3)

7.本品に MMC を挿入すると MMC の #7 のﾊﾟｯﾄﾞにｺﾈｸﾀの #7,8 のｺﾝﾀｸﾄがｼｮｰﾄする可能性があります。
If inserted MMC in this connector, MMC pads #7 and connector #7,8 will short.

8.ｽｲｯﾁの回路図 Circuit drawing of switch

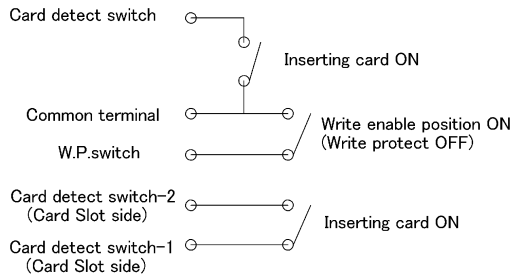

Circuit drawing of switch

9. 指示寸法はイジェクタ側とし、カードの公差は含んでおりません。
The indicated dimension is ejector side.Tolerance of the card is not included.

10.本コネクタは板金がSDIOスペック(*)のオプショナルGNDタブに接触します。
The metal shell of the connector touches the "Optional GND tab" of the card which is specified in SDIO spec.
*.SD Card Specification Version 1.00

11.コネクタ中心はコネクタ外形(29.00[mm])のセンターを示します。
Connector center line indecates the center line of external dimension of 29.00[mm].

12.カード中心はSD Card Slot(24.15[mm])のセンターを示します。
Card center line indecates the center line of external dimension of 24.15[mm].

13.カード挿入時、板金上面にカードを押し付けた場合、板金上面ブレーキはコネクタ上面より0.10[mm]MAX突出します。
Brake on the metal shell cover shall be projected 0.10 max from connector surface when card is inserted with pressing onto the metal shell cover.

14.コネクタを平らな治具にのせた時のコンタクト端子と固定金具の平面度は0.10[mm]MAX.です。
Coplanarity of contact:terminals and SMT metal when the connector is put on flat jig is defined as 0.10[mm]MAX.

15.指示部はコネクタ外形突出範囲を示します。
Indicated point is for projection area of connector outline.

16.指示部はインシュレータ底面から板金端面までの寸法を示します。
Indicated point is for dimension from insulator bottom to metal shell cover top.

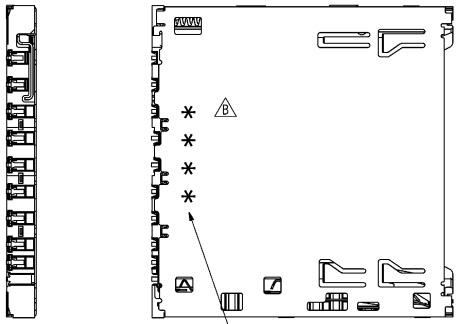

生産ロットNo.
Production Lot No. Indication.

＊＊＊＊
製造日 Production Date(二桁表示)
製造月 Production Month(10～12月はX～Z表示)
製造年 Production Year (西暦下一桁表示)

参考図

2015/02/03 9:18:21

指定外公差 ±0.3
Tolerances ±0.3 unless otherwise specified.
( )寸法は参考値 ( )Reference value.

山一電機(株)
JST 山一電機株式会社
YAMAICHI ELECTRONICS Co.,Ltd.

尺度 SCALE 2 / 1	承認 APP.	承認 APP.	検図 CHK.	製図 DRW.	設計 DSGN.
単位 DIMENSION mm		09/11/24	09/11/20	09/11/20	09/11/20
三角図法 3RD. ANGLE PROJECTION		大家	石井	菊地	菊地

名称 (TITLE) SD Normal
FPS009-2920-0

図番 (DRW. NO.) A110915-001 Sheet. No. 3/ REV. B

A3-A2-SW005

OCEAN CHIPS
Океан Электроники
Поставка электронных компонентов

Компания «Океан Электроники» предлагает заключение долгосрочных отношений при поставках импортных электронных компонентов на взаимовыгодных условиях!

Наши преимущества:

- Поставка оригинальных импортных электронных компонентов напрямую с производств Америки, Европы и Азии, а так же с крупнейших складов мира;
- Широкая линейка поставок активных и пассивных импортных электронных компонентов (более 30 млн. наименований);
- Поставка сложных, дефицитных, либо снятых с производства позиций;
- Оперативные сроки поставки под заказ (от 5 рабочих дней);
- Экспресс доставка в любую точку России;
- Помощь Конструкторского Отдела и консультации квалифицированных инженеров;
- Техническая поддержка проекта, помощь в подборе аналогов, поставка прототипов;
- Поставка электронных компонентов под контролем ВП;
- Система менеджмента качества сертифицирована по Международному стандарту ISO 9001;
- При необходимости вся продукция военного и аэрокосмического назначения проходит испытания и сертификацию в лаборатории (по согласованию с заказчиком);
- Поставка специализированных компонентов военного и аэрокосмического уровня качества (Xilinx, Altera, Analog Devices, Intersil, Interpoint, Microsemi, Actel, Aeroflex, Peregrine, VPT, Syfer, Eurofarad, Texas Instruments, MS Kennedy, Miteq, Cobham, E2V, MA-COM, Hittite, Mini-Circuits, General Dynamics и др.);

Компания «Океан Электроники» является официальным дистрибьютором и эксклюзивным представителем в России одного из крупнейших производителей разъемов военного и аэрокосмического назначения **«JONHON»**, а так же официальным дистрибьютором и эксклюзивным представителем в России производителя высокотехнологичных и надежных решений для передачи СВЧ сигналов **«FORSTAR»**.

AVIC JONHON

«JONHON» (основан в 1970 г.)

Разъемы специального, военного и аэрокосмического назначения:

(Применяются в военной, авиационной, аэрокосмической, морской, железнодорожной, горно- и нефтедобывающей отраслях промышленности)

«FORSTAR» (основан в 1998 г.)

ВЧ соединители, коаксиальные кабели, кабельные сборки и микроволновые компоненты:

(Применяются в телекоммуникациях гражданского и специального назначения, в средствах связи, РЛС, а так же военной, авиационной и аэрокосмической отраслях промышленности).

FORSTAR®

Телефон: 8 (812) 309-75-97 (многоканальный)
Факс: 8 (812) 320-03-32
Электронная почта: ocean@oceanchips.ru
Web: http://oceanchips.ru/
Адрес: 198099, г. Санкт-Петербург, ул. Калинина, д. 2, корп. 4, лит. А