THIS DRAWING IS UNPUBLISHED. RELEASED FOR PUBLICATION 20
© COPYRIGHT 20 BY - ALL RIGHTS RESERVED.

REVISIONS

P	LTR	DESCRIPTION	DATE	DWN	APVD
	A	INITIAL RELEASE	06APR2015	GY	CW
	B	ECR-15-013759	29SEP2015	DW	CW

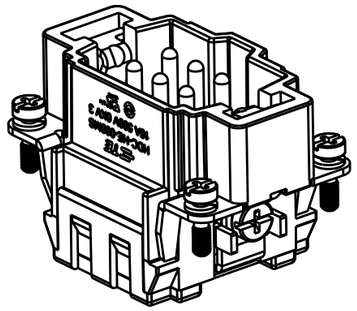

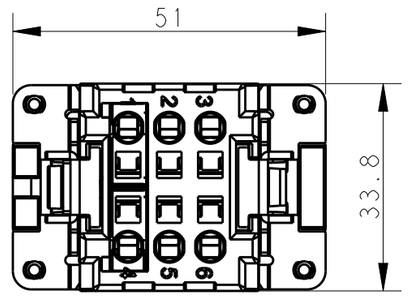

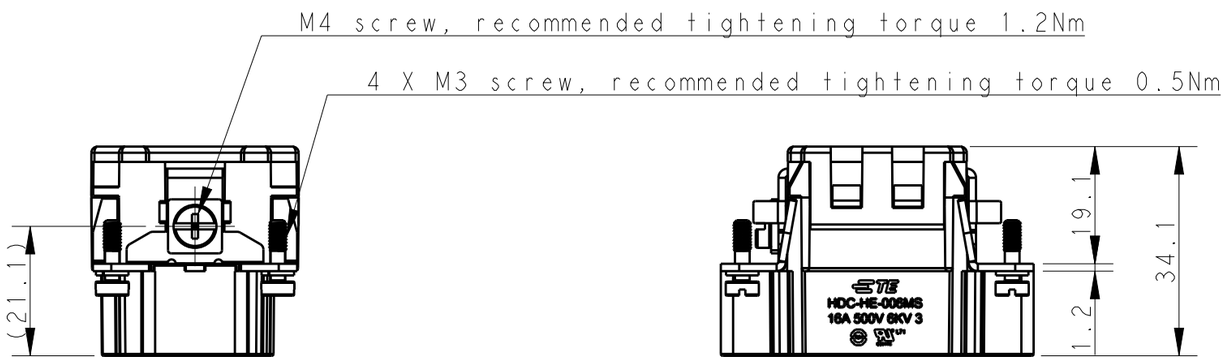

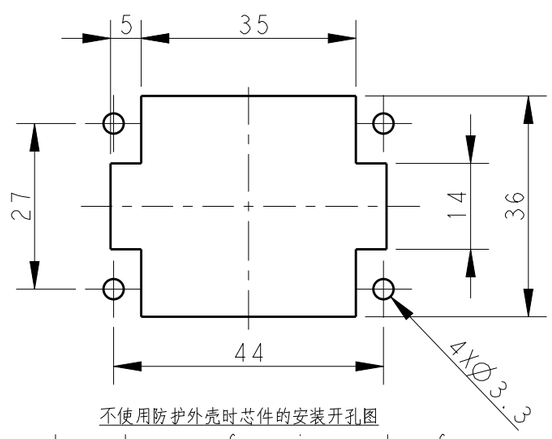

不使用防护外壳时芯件的安装开孔图

Panel cut our for inserts for use without hoods/housings

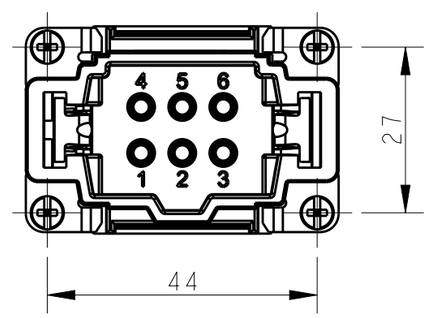

NOTES:

1. TECHNICAL CHARACTERISTICS:
   - INSULATION MATERIAL: PC
   - RATED VOLTAGE: 500V
   - RATED CURRENT: 16A
   - INSULATION RESISTANCE: >=400MΩ
   - RATED IMPULSE VOLTAGE: 6KV
   - POLLUTION DEGREE: 3
   - FLAMMABILITY: UL94V-0
   - MATING CYCLES: 500 CYCLES
   - OPERATION TEMPERATURE: -40°C~+125°C
   - WIRE RANGE: 0.5mm²~2.5mm² (AWG20-AWG14)
   - CONTACT TYPE: SPRING CLAMP

注释：

1. 技术参数：
   - 绝缘材料： PC
   - 额定电压： 500V
   - 额定电流： 16A
   - 绝缘电阻： >=400MΩ
   - 脉冲电压： 6KV
   - 污染等级： 3
   - 阻燃等级： UL94V-0
   - 插拔次数： 500 次
   - 工作温度： -40°C~+125°C
   - 接线范围： 0.5mm²~2.5mm² (AWG20-AWG14)
   - 接线类型： 弹片压接

HE-006-MS	T2040063101-000
DESCRIPTION	PART NUMBER

THIS DRAWING IS A CONTROLLED DOCUMENT.

DIMENSIONS: mm

TOLERANCES UNLESS OTHERWISE SPECIFIED:
0 PLC ±-
1 PLC ±-
2 PLC ±-
3 PLC ±-
4 PLC ±-
ANGLES ±-

MATERIAL - -

FINISH - -

DWN Gino.Yao 06APR2015
CHK Chris.Wang 06APR2015
APVD Xiang.Xu 06APR2015
PRODUCT SPEC 108-137044
APPLICATION SPEC 114-137044
WEIGHT -

TE Connectivity

NAME HE-006-MS

SIZE	CAGE CODE	DRAWING NO	RESTRICTED TO
A3	00779	C-T2040063101000	-

Customer Drawing | SCALE 1:1 | SHEET 1 OF 1 | REV B

1470-19 (3/13)

OCEAN CHIPS
Океан Электроники
Поставка электронных компонентов

Компания «Океан Электроники» предлагает заключение долгосрочных отношений при поставках импортных электронных компонентов на взаимовыгодных условиях!

Наши преимущества:

- Поставка оригинальных импортных электронных компонентов напрямую с производств Америки, Европы и Азии, а так же с крупнейших складов мира;
- Широкая линейка поставок активных и пассивных импортных электронных компонентов (более 30 млн. наименований);
- Поставка сложных, дефицитных, либо снятых с производства позиций;
- Оперативные сроки поставки под заказ (от 5 рабочих дней);
- Экспресс доставка в любую точку России;
- Помощь Конструкторского Отдела и консультации квалифицированных инженеров;
- Техническая поддержка проекта, помощь в подборе аналогов, поставка прототипов;
- Поставка электронных компонентов под контролем ВП;
- Система менеджмента качества сертифицирована по Международному стандарту ISO 9001;
- При необходимости вся продукция военного и аэрокосмического назначения проходит испытания и сертификацию в лаборатории (по согласованию с заказчиком);
- Поставка специализированных компонентов военного и аэрокосмического уровня качества (Xilinx, Altera, Analog Devices, Intersil, Interpoint, Microsemi, Actel, Aeroflex, Peregrine, VPT, Syfer, Eurofarad, Texas Instruments, MS Kennedy, Miteq, Cobham, E2V, MA-COM, Hittite, Mini-Circuits, General Dynamics и др.);

Компания «Океан Электроники» является официальным дистрибьютором и эксклюзивным представителем в России одного из крупнейших производителей разъемов военного и аэрокосмического назначения **«JONHON»**, а так же официальным дистрибьютором и эксклюзивным представителем в России производителя высокотехнологичных и надежных решений для передачи СВЧ сигналов **«FORSTAR»**.

AVIC JONHON

«JONHON» (основан в 1970 г.)

Разъемы специального, военного и аэрокосмического назначения:

(Применяются в военной, авиационной, аэрокосмической, морской, железнодорожной, горно- и нефтедобывающей отраслях промышленности)

«FORSTAR» (основан в 1998 г.)

ВЧ соединители, коаксиальные кабели, кабельные сборки и микроволновые компоненты:

(Применяются в телекоммуникациях гражданского и специального назначения, в средствах связи, РЛС, а так же военной, авиационной и аэрокосмической отраслях промышленности).

FORSTAR®

Телефон: 8 (812) 309-75-97 (многоканальный)
Факс: 8 (812) 320-03-32
Электронная почта: ocean@oceanchips.ru
Web: http://oceanchips.ru/
Адрес: 198099, г. Санкт-Петербург, ул. Калинина, д. 2, корп. 4, лит. А